# 高坂分署庁舎新築工事（建築）

# 設　計　図

令和６年１２月

株式会社 第一建築設計事務所

| 図番 | 図　面　名　称 | 図番 | 図　面　名　称 | 図番 | 図　面　名　称 | 図番 | 図　面　名　称 |
|---|---|---|---|---|---|---|---|
| | ■意匠図 | | | | | | ■構造図 |
| D-00 | 図面リスト | D-36 | 家具図（５） | | | SG-01 | 特記仕様書（構造関係・その１） |
| D-01 | 工事区分リスト | D-37 | キッチンまわり家具図 | | | SG-02 | 特記仕様書（構造関係・その２） |
| D-02 | 特記仕様書（その１） | D-38 | サインキープラン | | | SG-03 | 構造関係共通図（配筋標準図・その１） |
| D-03 | 特記仕様書（その２） | D-39 | サイン図 | | | SG-04 | 構造関係共通図（配筋標準図・その２） |
| D-04 | 特記仕様書（その３） | D-40 | 部分詳細図（１） | | | SG-05 | 構造関係共通図（配筋標準図・その３） |
| D-05 | 特記仕様書（その４） | D-41 | 部分詳細図（２） | | | SG-06 | 構造関係共通図（配筋標準図・その４） |
| D-06 | 特記仕様書（その５） | D-42 | 法チェック表 | | | SG-07 | ボーリング柱状図 |
| D-07 | 特記仕様書（その６） | D-43 | 外構平面図 | | | S-01 | 基礎・１階　伏図 |
| D-08 | 案内図、敷地求積図 | D-44 | 緑地求積図 | | | S-02 | ２階・Ｒ階　伏図 |
| D-09 | 配置図 | D-45 | ごみ集積所 | | | S-03 | 軸組図（１） |
| D-10 | 面積表 | D-46 | 自転車駐車場 | | | S-04 | 軸組図（２） |
| D-11 | 仕上表 | D-47 | 少量危険物倉庫 | | | S-05 | 基礎梁リスト |
| D-12 | 平面図 | D-48 | 水防倉庫 | | | S-06 | 柱・大梁リスト |
| D-13 | 立面図、断面図 | D-49 | ホースリフター組立図・詳細図 | | | S-07 | 壁・小梁リスト |
| D-14 | 矩計図 | D-50 | ホースリフター鉄骨穴あけ図 | | | S-08 | スラブリスト・階段配筋図 |
| D-15 | 階段詳細図 | D-51 | 雨水流出抑制施設図 | | | S-09 | 架構配筋詳細図 |
| D-16 | 平面詳細図１階 | D-52 | 整地地盤レベル図 | | | S-10 | ホースリフター・発電機　基礎 配筋図 |
| D-17 | 平面詳細図２階 | D-53 | 外構　部分詳細図（１） | | | | |
| D-18 | １階展開図（１） | D-54 | 外構　部分詳細図（２） | | | | |
| D-19 | １階展開図（２） | D-55 | 外構　部分詳細図（３） | | | | |
| D-20 | １階展開図（３） | D-56 | 浄化槽基礎 | | | | |
| D-21 | １階展開図（４） | D-57 | 総合プロット図１階 | | | | |
| D-22 | ２階展開図（１） | D-58 | 総合プロット図２階 | | | | |
| D-23 | ２階展開図（２） | D-59 | 仮設計画図（参考） | | | | |
| D-24 | 天井伏図 | D-60 | 山留計画図（参考） | | | | |
| D-25 | 断熱伏図 | D-61 | 車両軌跡図（参考） | | | | |
| D-26 | 建具キープラン | | | | | | |
| D-27 | 建具表（１） | | | | | | |
| D-28 | 建具表（２） | | | | | | |
| D-29 | 大型電動折戸詳細図 | | | | | | |
| D-30 | オーバースライダー詳細図 | | | | | | |
| D-31 | 家具キープラン | | | | | | |
| D-32 | 家具図（１） | | | | | | |
| D-33 | 家具図（２） | | | | | | |
| D-34 | 家具図（３） | | | | | | |
| D-35 | 家具図（４） | | | | | | |

株式会社第一建築設計事務所
〒350-1126　埼玉県川越市旭町3-19-3
TEL 049-243-0357　FAX 049-244-5372
一級建築士 大臣登録 第317080号　倉田 委美

| 承認者 | 責任者 | 担当 |
|---|---|---|
| 杉原 | 倉田 | |

| JOB CODE | 工事名称 | 図面番号 |
|---|---|---|
| 202403002 | 高坂分署庁舎新築工事（建築） | D－00 |
| 年／月／日 2024／12／10 改訂 | 図面名称 図面リスト | 縮尺 A1 Nonscale A3 Nonscale |

# 工事区分リスト

## 躯体関係

| 項目 | | 建築 | 電気 | 機械 | | 備考 |
|---|---|---|---|---|---|---|
| 1、RC造(梁・壁・床)の貫通孔・開口部 | 貫通スリーブ材及び取付け | ○ | ○ | ○ | | |
| | 補強を要する型枠材及び取付け | ○ | | | | |
| | 補強を要しない型枠材及び取付け | ○ | ○ | ○ | | |
| | 貫通孔・開口部の墨出し | ○ | ○ | ○ | | |
| | 貫通孔・開口部の補強 | ○ | | | | |
| | スリーブ・型枠の穴埋め | ○ | ○ | ○ | | |
| | | | | | | |
| 2、S・SRC造・梁貫通口 | S・SRC造貫通鋼管スリーブ・補強 | | | | | |
| | 使用されたスリーブの穴埋め | | | | | |
| | 予備スリーブの穴埋め | | | | | |
| | | | | | | |
| 3、設備機器の基礎 | 建築設計図に記入のあるもの | ○ | | | | |
| | 室内の基礎(建築設計図に記入のないもの) | | ○ | ○ | | |
| | 室外・屋上の基礎 | ○ | | | | |
| | 屋上の基礎で押さえコンにアンカーしない軽微なもの(配管架台類) | | ○ | ○ | | |
| | 機器取付け用アンカー・架台 | | ○ | ○ | | 建築設計図にあるものは建築 |
| | 屋外機の据付架台 | | ○ | ○ | | |
| | 給湯設備の転倒防止措置 | | | ○ | | 国交省告示第1447号 |
| | | | | | | |
| | | | | | | |
| 4、昇降機関連 | 昇降路・機械室の躯体 | | | | | |
| | 機械室の床開口 | | | | | |
| | 機械室の床配管ピット・蓋 | | | | | |
| | 機械室の上げ床コンクリート打設・仕上 | | | | | |
| | 巻上機周囲のチェッカープレート敷 | | | | | |
| | 昇降路内ピット防水・集水桝・点検用タラップ | | | | | |
| | 各階出入口穴あけ・同補強 | | | | | |
| | 出入口扉・三方枠 | | | | | |
| | 三方枠取付け・枠廻り埋戻し・同補強 | | | | | |
| | 昇降機がRC造の時、軌条・中間ビーム・ブラケット他昇降路内の鉄製部材一式 | | | | | |
| | 機械室天井フック取付け | | | | | |
| | ホール押釦・インジケータ・鋼索などの壁開口 | | | | | |
| | 機械室換気設備 | | | | | |
| | 昇降路がS造の時中間ビームブラケット受ピース | | | | | |
| | EV機械室からインターホンまでの配線工事 | | | | | |
| | EV機械室からインターホンまでの配管工事 | | | | | |
| | | | | | | |
| 5、その他 | トラフ・ピット類(蓋を含む) | ○ | | | | |
| | 湧水・汚水ピット・RC造各種水槽 | ○ | | | | |
| | 同上用防水・マンホール・タラップ一式 | ○ | | | | |
| | 避雷設備・同接地工事 | | ○ | | | |
| | ALC板の壁開口・補強 | | | | | |
| | 厨房排水溝 | | | | | |
| | 厨房グリース阻集器 | | | | | |
| | オイルサービスタンクの防油堤 | | | | | |
| | 地下タンク清掃撤去処分 | | | | | |
| | 地下オイルタンクの根伐埋戻し躯体解体処分 | | | | | |

## 仕上げ関係

| 項目 | | 建築 | 電気 | 機械 | | 備考 |
|---|---|---|---|---|---|---|
| 1、軽鉄天井・壁下地 | 補強を要するボードの切り込み及び下地の補強 | ○ | | | | |
| | 補強を要しないボードの切り込み | | ○ | ○ | | |
| | 開口部の墨出し | | ○ | ○ | | |
| 2、既製開仕切り | 切り込み及び補強 | ○ | | | | |
| | 位置ボックス | ○ | | | | |
| | | | | | | |
| 3、吊りボルト及びインサート | 設備機器・器具・配管・配線・ダクト用 | | ○ | ○ | | |
| | | | | | | |
| 4、外壁廻り | 外壁ガラリ | | | ○ | | |
| | ウェザーカバー・ベンドキャップ | | | ○ | | |
| | 換気扇 | | | ○ | | |
| | 上記機器まわりシーリング | ○ | | | | |
| 5、キッチン廻り | 流し台・吊戸棚・水切り棚・コンロ台 | ○ | | | | |
| | フード（標準詳細図のもの） | ○ | | | | |
| | | | | | | |
| 6、浴室廻り | 流し台の排水トラップ | ○ | | | | |
| | ユニットバス・シャワーユニット | ○ | | | | |
| | 既製浴室（蓋を含む） | ○ | | | | |
| | 浴室及び便所の床排水金物 | | | ○ | | |
| | 家具組み込みの洗面器 | | | ○ | | 切り込みは建築 |
| | | | | | | |
| 7、便所廻り | 洗面カウンター | ○ | | | | 洗面器は機械 |
| | 鏡（規格寸法のみ） | | | ○ | | 図示による |
| | 大型鏡（規格寸法外） | ○ | | | | |
| | ユニット形衛生器具 | | | ○ | | |
| | 身障用手すり | ○ | | | | 下地共 |
| 8、事務室廻り | ファンコイルカバー | ○ | | | | |
| 9、フリーアクセスフロア | コンセント | | ○ | | | |
| | 床パネルの切り込み加工 | ○ | | | | |
| | | | | | | |
| 10、その他 | 2重ピット及びトレンチのマンホール蓋 | ○ | | | | |
| | 機器搬入用フック・ビーム | ○ | | | | |
| | チェンブロック | | ○ | ○ | | |
| | 化粧マンホール上蓋の表面仕上げ | ○ | | | | |
| | 点検口（天井・床下） | ○ | | | | |
| | 排煙口等の天井仕上材の取付け | ○ | | | | |
| | 自動閉鎖装置を取付ける防火戸の切り込み補強及びドアチェック、フロアヒンジ | ○ | | | | |
| | 消火器BOX設置工事 | ○ | | | | |
| | 消火器 | | | ○ | | |
| | 自動扉・電動シャッターへの電源供給 | | ○ | | | |
| | 自動扉・電動シャッターから付属のスイッチセンサーへの配管工事 | | ○ | | | |
| | 衛生器具廻りシーリング | ○ | | | | |
| | 多機能トイレ | ○ | | | | 配管接続：機械 |
| | 所管消防への設備設置届 | ○ | ○ | ○ | | 各施工者にて行う（誘導標識、点火器、注意喚起看板等） |
| | | | | | | |
| | | | | | | |
| | | | | | | |

## 屋外排水設備・外構

| 項目 | | 建築 | 電気 | 機械 | | 備考 |
|---|---|---|---|---|---|---|
| 1、雨水 | 屋外雨水排水設備 | | | ○ | | |
| | 屋外雨水排水設備　U字側溝 | ○ | | | | |
| | 桝及び桝蓋 | | | ○ | | |
| | 雨水再利用設備 | | | | | |
| | 雨水貯留槽施設 | ○ | | | | |
| | | | | | | |
| 2、雑排水・汚水 | 屋外雑排水及び屋外汚水排水設備 | | | ○ | | |
| | 桝及び桝蓋 | | | ○ | | |
| | 化粧マンホール上蓋の表面仕上げ | ○ | | | | |
| | | | | | | |
| 3、植栽 | 植栽及び客土 | ○ | | | | |
| | | | | | | |
| 4、ユニット形浄化槽の躯体 | ピット形の躯体及び砂充てん | ○ | | | | |
| | 上記以外のユニット形浄化槽本体配管及び据付等 | | | ○ | | |
| | ピット形以外 | | | ○ | | |
| | | | | | | |
| 5、その他 | 外構附属建築物 | ○ | | | | |
| | 駐輪場 | ○ | | | | |
| | ホース塔 | ○ | | | | |
| | 整地、地盤改良 | ○ | | | | |
| | 舗装 | ○ | | | | |
| | 駐車上ガソリントラップ | | | | | |
| | グリストラップ | | | | | |
| | 工事期間中の電気料金（基本＋使用料金） | ○ | ○ | ○ | | |
| | 工事期間中の水道料金（基本＋使用料金） | ○ | ○ | ○ | | |
| | | | | | | |
| | | | | | | |
| | | | | | | |
| | | | | | | |
| | | | | | | |
| | | | | | | |
| | | | | | | |
| | | | | | | |
| | | | | | | |
| | | | | | | |
| | | | | | | |
| | | | | | | |
| | | | | | | |
| | | | | | | |
| | | | | | | |
| | | | | | | |
| | | | | | | |
| | | | | | | |
| | | | | | | |

## 電気配線配管

| 項目 | | 建築 | 電気 | 機械 | | 備考 |
|---|---|---|---|---|---|---|
| | 機器付属の制御盤以降の配管配線（接地線共） | | ○ | | | 2次側 |
| | 機器付属の制御盤への電源供給配管配線 | | ○ | | | 1次側 |
| | 自動制御と動力盤との電源供給の渡り配管 | | ○ | | | |
| | 機器と付属操作スイッチの渡り配管配線 | | | ○ | | 図面参照のこと |
| | 煙感知器から連動制御盤を経て防煙ダンパに至る配管配線 | | | | | |
| | 小便器用節水装置の制御盤以降の配管配線 | | | | | |
| | 注油口内アース端子よりのアース用配管配線 | | | | | |
| | 遠方操作制御用配管配線 | | | | | |
| | | | | | | |
| | | | | | | |
| | | | | | | |
| | | | | | | |
| | | | | | | |
| | | | | | | |
| | | | | | | |
| | | | | | | |
| | | | | | | |
| | | | | | | |
| | | | | | | |
| | | | | | | |
| | | | | | | |
| | | | | | | |
| | | | | | | |
| | | | | | | |
| | | | | | | |
| | | | | | | |
| | | | | | | |
| | | | | | | |
| | | | | | | |
| | | | | | | |
| | | | | | | |
| | | | | | | |
| | | | | | | |
| | | | | | | |


株式会社第一建築設計事務所

〒350-1126　埼玉県川越市旭町3-19-3
TEL 049-243-0357　FAX 049-244-5372

一級建築士 大臣登録 第317080号　倉田 委美


| 承認者 | 責任者 | 担当 |
|---|---|---|
| 杉原 | 倉田 | |

| JOB CODE | 工事名称 | 図面番号 |
|---|---|---|
| 202403002 | 高坂分署庁舎新築工事（建築） | D－01 |
| 年／月／日 2024／12／10　改訂 | 図面名称 工事区分リスト | 縮尺 A1 Nonscale A3 Nonscale |

| 工事名 | 高坂分署庁舎新築工事（建築） |
|---|---|

# 特記仕様書

## Ⅰ　工事概要

1．工事場所　消防署分署
　　埼玉県東松山市大字西本宿字下柳沢３７８番１、３９９番２

2．敷地面積　２，５２８．８１ ㎡

3．工事種目
（建物概要）庁舎　鉄筋コンクリート造地上２階

| | | | |
|---|---|---|---|
| | 建築面積 | ２９９．７７ | ㎡ |
| | 延べ面積 | ４７５．７７ | ㎡ |
| | ２　階 | １７１．００ | ㎡ |
| | １　階 | ３０４．７７ | ㎡ |
| 駐輪場 | 建築面積 | ９．２１ | ㎡ |
| | 延べ面積 | ９．２１ | ㎡ |
| ごみ集積所 | 建築面積 | ４．７０ | ㎡ |
| | 延べ面積 | ４．７０ | ㎡ |
| 少量危険物倉庫 | 建築面積 | ４．１６ | ㎡ |
| | 延べ面積 | ４．１６ | ㎡ |
| 水防倉庫 | 建築面積 | １８．２５ | ㎡ |
| | 延べ面積 | １８．２５ | ㎡ |

4．工　　期

| | |
|---|---|
| 契約工期 | 契　約　日から令和８年３月１７日まで |
| 共通仮設費率の算定に用いる工期 | 令和　年　月　日から令和　年　月　日まで |
| 主任技術者又は監理技術者の専任を要しない期間 | 現場施工に着手するまで |
| 現場代理人の現場への常駐を要しない期間 | 現場施工に着手するまで |
| 現場施工期間 | 令和　年　月　日から令和　年　月　日まで |

ただし、仮設工事等は施設との協議による

5．工事範囲

※「3．工事種目」全てを工事範囲とする。
※「3．工事種目」のうち　　の工事範囲は下記表のとおりとする。
ただし、他の工事種目は全て今回工事範囲とする。

| | |
|---|---|
| 2　仮設工事 | ※工事範囲全て |
| 3　土工事 | |
| 4　地業工事 | |
| 5　鉄筋工事 | |
| 6　コンクリート工事 | |
| 7　鉄骨工事 | ※外構工事 |
| 8　ｺﾝｸﾘｰﾄﾌﾞﾛｯｸ・ALCﾊﾟﾈﾙ・押出成形セメント板工事 | ※外構工事 |
| 9　防水工事 | |
| 10　石工事 | |
| 11　タイル工事 | |
| 12　木工事 | |
| 13　屋根及びとい工事 | |
| 14　金属工事 | |
| 15　左官工事 | |
| 16　建具工事 | |
| 17　カーテンウォール工事 | |
| 18　塗装工事 | |
| 19　内装工事 | |
| 20　ユニット及びその他の工事 | |
| 21　排水工事 | |
| 22　舗装工事 | |
| 23　植栽及び屋上緑化工事 | |

## Ⅱ　建築工事仕様

（１）官公庁関係書、本特記仕様書及び図面に記載されていない事項は、すべて「埼玉県建築工事特別共通仕様書」及び国土交通省大臣官房官庁営繕部監修「公共建築工事標準仕様書（建築工事編）令和４年版」（以下、「標準仕様書」という。）による。
なお、新たな版が出版され、当該基準によりがたい場合は、監督員と協議し、適用する基準等を決定する。
（２）標準仕様書で「特記がなければ、」以下に具体的な材料・工法・検査方法等を明示している場合において、それらが関係法令等（条例を含む）と異なる場合には、具体的な対応策について監督員と協議すること。
（３）特記仕様書の表記
１）項目は、番号に○印の付いたものを適用する。
２）特記事項は、⊙印の付いたものを適用する。⊙印の付かない場合は、※印の付いたものを適用する。
⊙印と ⓖ 印の付いた場合は、共に適用する。⊙印と ※印の場合は、⊙のみを適用する。
３）特記事項に記載の「　・　」内の表示番号は、「埼玉県建築工事特別共通仕様書」の当該項目、当該図表を示す。
４）特記事項に記載の（　・　）内の表示番号は、標準仕様書の当該項目、当該図表を示す。
５）製造所名は、五十音順とし「株式会社」等の記載は省略する。また（　）内は製品名を示す。
６）本工事において、「環境物品等の調達の推進に関する基本方針（最新版）」及び、「埼玉県グリーン調達・環境配慮契約推進方針（最新版）」による特定調達品目のうち、「判断の基準」を満たす環境物品等（以下「特定調達物品等」という）を選択するよう努めるものとする。
なお、ⓖ 印は設計図書で定めのある品目を示す。
７）注は標準仕様書記載事項で、注意すべきものを示す。

| 章 | 項目 | 特記事項 |
|---|---|---|

## 1 一般共通事項

**① 適用基準等**

※埼玉県建築工事実務要覧に記載の要領等
※建築工事監理指針（国土交通省監修）
※建築工事標準詳細図（国土交通省大臣官房官庁営繕部整備課監修　令和４年版）
なお、新たな版が出版され、当該基準によりがたい場合は、監督員と協議し、適用する基準等を決定する。

**② 条件明示事項**　(1.1.3)

保険の種類
※法定外の労災保険（工事に従事する者(全ての下請負人を含む)の業務上の負傷等を対象とするもの）
※建設工事保険等（工事目的物及び工事材料等を対象とするもの）
※請負業者賠償責任保険等　・
保険の期間　※工事完成翌日後１４日を含む期間　・

**③ 工事実績情報ｼｽﾃﾑ（ｺﾘﾝｽﾞNETの登録**

**④ 適用区分**

建築基準法に基づき定まる風圧力及び積雪荷重の算定には次の条件を用いる。
⊙風圧力　風速（Vo= 30 m/s）　地表面粗度区分（・Ⅰ　・Ⅱ　⊙Ⅲ　・Ⅳ）
・積雪荷重　H12.5.31告示第1455号に示される区域　別表（　）

**⑤ 別契約の関連工事**

※監督員指定の別契約工事を今回工事全体としてとらえ、主導的に調整する。(1.1.7)
・監督員指定の別契約工事が行う全体調整に全面的に協力する。

**⑥ 施工に注意を要する区域等**　(1.1.12、13)

本工事場所は以下の区域等に指定等されているため、施工計画の作成及び施工に当たっては関係法令等の違守に十分注意する。
・周知の埋蔵文化財包蔵地　・史跡名勝天然記念物
・　　・

**⑦ 工事の記録**

埼玉県建築工事写真作成要領に基づき作成し、監督員に提出する。　(1.2.4)(1.6.5)
埼玉県電子納品運用ｶﾞｲﾄﾞﾗｲﾝ　※適用する（CD-RXまたはDVD-RC 1部提出）・適用しない

**⑧ 電気保安技術者**　(1.3.3)(1.3.1)

適用する

**⑨ 施工条件**　(1.3.5)

施工時間
※行政機関の休日に関する法律（S63第91号）に定める行政機関の休日以外とする。
ただし、監督員の承諾を受けた場合はこの限りでない。
・以下の期間を除いて現場閉所日数の割合が26.5%(6日/26日)以上であること
年末年始(6日間、夏季休暇(3日間、工場操作のみの期間、工事全体の一時中止期間
指定期間（　　）
・公告に別に添付するく埼玉県営建工事における「運休２日制モデル工事」特記仕様書ふも参照のこと
施工時間以外の施工条件
・図示による　・

**⑩ 施工中の安全確保**

本工事の受注者を、作業が同一の場所において行われることによって生じる労働災害を防止するために必要な措置を講ずべき者（統括安全衛生管理義務者）とする。(1.3.7)

**⑪ 施工中の環境保全等**

建設機械は、原則として排出ガス対策型、低騒音型、低振動型を使用する。　(1.3.10)

**⑫ 発生材の処理等**　(1.3.11)(1.1.13)

引渡しを要するもの
※無し（全て構外搬出適正処理）　・有り（※図示　・　　）
注 a）発生材のうち特記により、引き渡しを要するものは、指示された場所に整理のうえ調書を添えて監督員に報告する。
b）産業廃棄物処理許可業及び最終処理受入票の写しを提出する。
c）引き渡しを要しないものは、すべて構外に搬出し、「資源の有効な利用の促進に関する法律」「建設工事に係る資材の再資源化等に関する法律」（以下「建設リサイクル法」という。）「廃棄物の処理及び清掃に関する法律」その他関係法令等により適切に処理し監督員に報告する。

**⑬ 県産品の使用**

受注者は、工事材料に係る納入契約を締結する場合には、当該契約の相手方は埼玉県内に本店を有する者の中から選定するように努めるとともに、調達する工事材料は、埼玉県産とするよう努める。（ときがわ産）　(1.4.2)

**⑭ 環境への配慮**　(1.4.1)(1.4.3)

建築物内部に使用する材料等は、設計図書に規定する所要の品質及び性能を有すると共に、次の①から④を満たすものとする。
① 合板、木質系フローリング、構造用パネル、集成材、単板積層材、ＭＤＦ、パーティクルボード、その他の木質建材、ユリア樹脂板、壁紙、接着剤、保温材、緩衝材、断熱材、塗料、仕上塗材は、アセトアルデヒド及びスチレンを発散しないか、発散が極めて少ない材料で、設計図書に規定する「ホルムアルデヒドの放散量」の区分に応じた材料を使用する。
② 接着剤及び塗料はトルエン、キシレン及びエチルベンゼンの含有量が少ない材料を使用する。
③ 接着剤は、可塑剤（フタル酸ジ－ｎ－ブチル及びフタル酸ジ－２－エチルヘキシルを含有しない難揮発性の可塑剤を除く）が添加されていない材料を使用する。
④ ①の材料等を使用して作られた家具、音響、実験台、その他の什器類等は、ホルムアルデヒド、アセトアルデヒド及びスチレンを発散しないか、発散が極めて少ない材料を使用したものとする。

**⑮ 材料の品質等**　(1.4.2)

※本工事に使用する材料等は、設計図書に定める品質及び性能と同等以上のものを使用する。ただし製造業者等が指定されている場合に同等以上のものとする場合は、あらかじめ監督員の承諾を受ける。
※材料・機材等の製造業者等は次の①から⑥すべての事項を満たすものとし、この証明となる資料又は外部機関が発行する品質及び性能等が評価されたことを示す書面を提出して監督員の承諾を受ける。
① 品質及び性能に関する試験データが整備されていること
② 生産施設及び品質の管理が適切に行われていること
③ 安定的な供給が可能であること
④ 法令等で定める許可、認可、認定又は免許等を取得していること
⑤ 製造又は施工の実績があり、その信頼性があること
⑥ 販売、保守等の営業体制が整えられていること
※製材等、フローリングスは再生木質ボードを使用する場合は、グリーン購入法の基本方針の判断の基準に従い、あらかじめ「木材・木材製品の合法性、持続可能性の証明のためのｶﾞｲﾄﾞﾗｲﾝ」(林野庁 H18.2.15)に準拠した証明書を監督員に提出する。

**⑯ 技能士**　(1.5.2)(1.3.3)

| 適用工事種別 | 技能検定作業 |
|---|---|
| 仮設工事 | ⊙とび作業 |
| 鉄筋工事 | 鉄筋組立て作業 |
| コンクリート工事 | ⊙型枠工事作業　⊙ｺﾝｸﾘｰﾄ圧送工事作業 |
| 鉄骨工事 | ⊙構造物鉄工作業　・とび作業 |
| ｺﾝｸﾘｰﾄﾌﾞﾛｯｸ・ALCﾊﾟﾈﾙ・押出成形セメント板工事 | ・ｺﾝｸﾘｰﾄﾌﾞﾛｯｸ工事作業<br>・ALCﾊﾟﾈﾙ工事作業 |
| 防水工事 | ⊙ｱｽﾌｧﾙﾄ防水工事作業　・ウレタンゴム系塗膜防水工事作業<br>・アクリルゴム系塗膜防水工事作業　・合成ゴム系シート防水工事作業<br>・塩化ビニル系シート防水工事作業　・モルタル系防水工事作業<br>⊙ﾓﾙﾀﾙ防水工事作業　⊙改質アスファルトシート工法防水工事作業<br>・FRP防水工事作業 |
| 石工事 | ・石張り作業 |
| タイル工事 | ・タイル張り作業 |
| 木工事 | ⊙大工工事作業 |
| 屋根及びとい工事 | ⊙内外装板金作業 |
| 金属工事 | ⊙鉄骨工地工事作業　・内外装板金作業 |
| 左官工事 | ⊙左官作業 |
| 建具工事 | ⊙ｽﾁﾙ用ｻｯｼ施工作業　⊙ガラス工事作業　⊙自動ドア施工作業 |
| ｶｰﾃﾝｳｫｰﾙ工事 | ・金属製カーテンウォール工事作業　・ﾋﾞﾙ用ｻｯｼ施工作業<br>・ガラス工事作業 |
| 塗装工事 | ⊙建築塗装作業　⊙木工塗装作業 |
| 内装工事 | ⊙ﾌﾛｰﾘﾝｸﾞ系床仕上げ工事作業　・カーペット系床仕上げ工事作業<br>⊙ﾎﾞｰﾄﾞ仕上げ工事作業　・壁装作業　・保温保冷工事作業 |
| 排水工事 | ⊙建築配管作業 |
| 舗装工事 | ⊙路盤ﾊﾞｲﾝﾀﾞｰﾏｶｰ工事作業　・加熱ｱｽﾌｧﾙﾄﾌｨﾆｯｼｭﾏｰ工事作業 |
| 植栽工事 | ⊙造園工事作業 |
| その他 | ⊙ｺﾝｸﾘｰﾄﾌﾞﾛｯｸ工事作業 |

**⑰ 化学物質の濃度測定**　(1.5.9)

| 対象化学物質 | 規定基準 | 備考 |
|---|---|---|
| ホルムアルデヒド | 100μg／m³（0.08ppm）以下 | ※厚生労働省が定める指針値、昼単位の換算は２５℃ |
| トルエン | 260μg／m³（0.07ppm）以下 | |
| キシレン | 200μg／m³（0.05ppm）以下 | |
| エチルベンゼン | 3,800μg／m³（0.85ppm）以下 | |
| スチレン | 220μg／m³（0.05ppm）以下 | |
| パラクロロベンゼン | 240μg／m³（0.04ppm）以下 | |

測定方法
採取及び分析は、法令に基づき空気中の物質の濃度に係る証明を行う者が行う。
①検体の採取方法　※吸引方式(アクティブ法)又は拡散方式(パッシブ法)
・吸引方式(アクティブ法)　・拡散方式(パッシブ法)

②アクティブ法
**ホルムアルデヒドは、ジニトロフェニルヒドラジン誘導体固相吸着／溶媒抽出**法によって採取し、高速液体クロマトグラフ法（以下HPLC）により行う。
トルエン、キシレン、エチルベンゼン、スチレン及びパラクロロベンゼンは、固相吸着／溶媒抽出法、固相吸着／加熱脱着法、容器採取法のいずれかを用いて採取し、ガスクロマトグラフ/質量分析法（以下GC／MS）により行う。

③パッシブ法
ホルムアルデヒドは、パッシブ採取機器により採取し、HPLC又はガスクロマトグラフ法（以下GC）あるいはAHMT—吸光光度法のうち採取機器に適応した分析法による。
トルエン、キシレン、エチルベンゼン、スチレン及びパラクロロベンゼンは、パッシブ採取機器により採取しGCまたはGC／MSのうち採取機器に適応した分析法による。

測定対象室　※監督員の指定する室　・図示
測定箇所数　※（４）箇所　・図示
測定時期　※工事完了後
報告書　※２部　・

**⑱ 中間検査**

中間検査　※行う（埼玉県建設工事検査要綱第４条）　・行わない　(1.6.2)(1.5.1)
中間検査実施回数（　３　）　実施段階（　　）監督員の指示による
中間検査成績評定　※対象外　・対象（埼玉県建築工事成績評定要領第２）

**⑲ 完成図等**　(1.7.1～3)(1.6.1～3)

監督員の指示により埼玉県建築工事監督要綱別表第１に示す書類を原則電子データで提出する

完成図等の種類及び記入内容
完成(竣工)図（※監督員が指定した設計図面に(完成時の状態を表現したもの)
図面情報電子化媒体　※CD-RXまたはDVD-R、１部
（ACADデータの形式　※SXF(sfc)　・DXF　⊙JWW　⊙PDF
（埼玉県建築工事図面情報電子化媒体作成要領による。CADデータのバージョンは監督員と協議する。）
⊙完成図書はＡ１二つ折り３部提出とする
保全に関する資料（清掃取扱いに注意を要するものの使用方法を解説する）
完成写真（埼玉県建築工事写真作成要領に基づき作成する）
埼玉県電子納品運用ｶﾞｲﾄﾞﾗｲﾝ　※適用する（CD-RXまたはDVD-R で提出）⊙適用しない
撮影者　※監督員の承諾する撮影者　・
撮影箇所　※外部（６）内部（20）
竣工時と完成時の状況を比較できるように撮影する
埼玉県建築工事写真作成要領別表５
原本及びアルバムを各１部提出
原本(電子媒体：撮影時の.JPEG)及びアルバム(紙媒体又は電子媒体)を各１部提出
パネル入り（外部全景）完成写真　⊙要　・不要
施設CADデータ　・更新して提出　・更新しない

**⑳ 保証書**　(1.6.4)

防水工事　※屋上防水　・外壁防水　・金属屋根　・
建物引渡し日から10年間、受注者、施工者、材料ﾒｰｶｰの3者連名とし2部提出する。
上記以外　・１部提出

21 その他

・予備材料　※監督員の指示による　・
・下請契約　※全体及び県内に分け、契約数及び契約金額の総計を提出する。

## 2 仮設工事

**① 足場その他**　(2.2.4)

「手すり先行工法等に関するガイドライン」に基づく足場の設置に当たっては、同ガイドラインの別紙１「手すり先行工法による足場の組立て等の作業に関する基準」における2の(1)手すり据置き方式又は(2)手すり先行専用足場方式により行う。

堅落制止用器具の使用は、「墜落制止用器具の安全な使用に関するガイドライン」(厚生労働省 H30.6.22)による。
・フルハーネス型墜落制止用器具を用いる。

幅が1メートル以上の箇所において足場を使用するときは、原則として本足場を使用する（労働安全衛生規則第561条の2）

**2 監督員事務所**　(2.3.1)

規模　既存建物内の一部を使用　㎡
・構内に新設
・設置しない（下記備品のみ用意する）
備品（　名分相当）
・机　・椅子　・書棚　・黒板　・掛時計　・寒暖計　・長靴　・雨合羽
・保護帽　・懐中電灯　・墜落制止用器具　・軍手　・衣類ロッカー
・冷暖房機器　・消火器　・湯沸器　・茶器　・掃除用具　・電話機
・ＦＡＸ　・電子メール通信機器　・スキャナー　・プリンター

**③ 現場表示板**

※設置する（(1.1.12)による表示　※業　・不要）　・設置しない　(2.3.1)(1.1.12)

**④ 工事用水**

構内既存の施設　※利用できない　・利用できる（※有償　・無償）

**⑤ 工事用電力**

構内既存の施設　※利用できない　・利用できる（別途施設調整を行うこと）

**⑥ 工事用搬入路**

※図示　・

**⑦ 仮囲い**

※設置位置等は監督員の指示による　・図示

**⑧ 交通誘導員**

必要に応じ搬入路付近に交通誘導員を配置する。
配置箇所　※監督員の指示による　・図示

**9 快適トイレ**

仕様　※図示　・

## 3 土工事

**① 埋戻し及び盛土**　(3.2.3)

埋戻し及び盛土の種別
・A種　適用場所（　　）
⊙B種　適用場所（　　）
・C種　適用場所（　　）土質（　　）受渡場所（　　）
・D種　適用場所（　　）
品質　細粒分（75μ以下）の含有率（重量百分率）の上限を50%未満とする。

・六価クロム溶出試験　・行う　・行わない

**② 建設発生土の処理**　(3.2.5)

・場外搬出適切処理（搬出場所：　　）
・構内指示の場所にたい積　・構内指示の場所に敷き均し
⊙PCB含有入れに必要な土質調査を実施する。また、この調査による資料は他工区の工事へも利用する。

**③ 山留めの撤去**　(3.3.3)

鋼矢板等の抜き跡　※地盤の変形を防止する適切な措置を講ずる

## 4 地業工事　5 鉄筋工事　6 コンクリート工事　7 鉄骨工事

特記仕様書（構造関係）による

## 8 コンクリートブロック・ALCパネル及び押出成形セメント板工事

**1 補強コンクリートブロック造**　(8.2.2、3、5、7、8)

ブロックの種類

| 断面形状及び圧縮強さによる区分 | 正味厚さ（mm） | モジュール呼び寸法（mm） 長さ | 高さ | 化粧の有無 | 適用箇所 | 備考 |
|---|---|---|---|---|---|---|
| ※空洞ブロックC(16) | | | | ・無　・有 | | |
| ・ | | | | ・無　・有 | | |

モルタルの調合（容積比）※標準仕様書8.2.1による　・セメント（　）：砂（　）
各部の記筋　※図示
目地地上仕上げ・押し目地仕上げ・化粧目地仕上げ
まくさを受ける開口部両側のブロックのモルタル又はコンクリートで充填する範囲
※図示による

**2 コンクリートブロック帳壁及び塀**　(8.3.2～7)

| 断面形状及び圧縮強さによる区分 | 正味厚さ（mm） | モジュール呼び寸法（mm） 長さ | 高さ | 化粧の有無 | 表記3.1)以外の適用箇所 | 備考 |
|---|---|---|---|---|---|---|
| ・空洞ブロックC(16) | | | | ・無　・有 | | |
| ・型枠状ブロック 20 | | | | ・無　・有 | | |

モルタルの調合（容積比）※標準仕様書8.2.1による　・セメント（　）：砂（　）
壁に用いるブロックの正味厚さ　・
壁鉄筋の straight、定着及び末端部の折り曲げ形状　※図示　・
各部の記筋　※図示　・
充填するブロックの範囲　・図示　・

**3 ALCパネル**　(8.4.2～5)

ALCパネルの区分等

| 区分 | | 単位荷重（N/m²） 正荷重 | 負荷重 | 厚さ（mm） | 幅及び長さ | 耐火性能（時間） | 構法の種別 |
|---|---|---|---|---|---|---|---|
| ・外壁用 | ・一般<br>・コーナー | ・<br>・ | ・<br>・ | ・<br>・ | 図示による | ・なし<br>・1 | ・A種・B種 |
| ・間仕切壁用 | ・一般<br>・コーナー | ・<br>・ | — | — | 図示による | ・なし<br>・1 | ・C種・D種・E種 |
| ・屋根用 | — | — | ・ | ・ | 図示による | ・0.5 | ※F種 |
| ・床用 | — | — | ・ | — | 図示による | ・1<br>・2 | |

パネルの相互の接合部に挿入する耐火目地材　・
外壁・屋根パネルの構法
建築基準法に基づき定まる風圧力の（・1・1.15・1.3）倍の耐風圧性能
パネル幅の最小限度を300mm未満とする場合　・
目地幅
パネル短辺小口相互の接合部、外壁、間仕切壁パネルの出隅及び入隅パネル接合部、パネルと他部材との取合い部の目地幅（mm）　※10～20
外壁、間仕切壁パネルの伸縮目地への耐火目地材の充填　・適用する　・適用しない

**4 押出成形セメント板（ECP）**　(8.5.2～5)

ECPの種類等

| パネルの種類 | 形状 | 厚さ（mm） | 幅（mm） | 工法の種別 | 備考 |
|---|---|---|---|---|---|
| ・外壁パネル | ・F（ﾌﾗｯﾄﾊﾟﾈﾙ） | ・50・60 | | ・A種 | |
| | ・D（ﾃﾞｻﾞｲﾝﾊﾟﾈﾙ） | ・50・60 | 600 | ・B種 | |
| | ・T（ﾀﾞﾌﾞﾙﾊﾟｰﾍﾟﾊﾟﾈﾙ） | 60 | | | |
| ・間仕切壁パネル | ・F（ﾌﾗｯﾄﾊﾟﾈﾙ） | ・50・60 | | ・B種 | |
| | ・D（ﾃﾞｻﾞｲﾝﾊﾟﾈﾙ） | ・50・60 | 600 | ・C種 | |
| | ・T（ﾀﾞﾌﾞﾙﾊﾟｰﾍﾟﾊﾟﾈﾙ） | 60 | | | |

外壁パネルの工法における耐風圧性能
建築基準法に基づき定まる風圧力の（・1・1.15・1.3）倍の耐風圧性能
パネル幅の最小限度を300mm未満とする場合　・
パネル相互の目地幅（mm）・長辺（　）・短辺（　）
出隅及び入隅のパネル接合目地の目地幅（mm）　※15程度　・
耐火構造以外の目地及び開閉の処理　※パネルの鉄道所の仕様

やむを得ず食込み等を行う場合は、下表の寸法を限度とする。ただし、欠損部分を考慮した強度を確認の上、施工計画書を提出する。

| | | 孔あけ及び欠き込みの大きさ | | 切断後のパネルの残り部分の幅 |
|---|---|---|---|---|
| ﾊﾟﾈﾙに孔あけを設ける場合 | 短辺 | ﾊﾟﾈﾙ幅の1/2以下、かつ、300mm以下 | | 150mm以下 |
| | 長辺 | 500mm以下 | | 300mm以下 |
| ﾊﾟﾈﾙに欠き込みを設ける場合 | 短辺 | ﾊﾟﾈﾙ幅の1/2以下、かつ、300mm以下 | | 300mm以下 |
| | 長辺 | 500mm以下 | | 300mm以下 |

## 9 防水工事

**① アスファルト防水**　(9.2.2～5)（表9.2.3～9）

屋根保護防水
防水層の種別

| 種別 | 施工箇所 | 断熱材 G | 絶縁用シート | 立上り部の保護 |
|---|---|---|---|---|
| ・A－1 | | | ※ｹﾞﾙｽﾃﾚｯﾌｧﾙﾑ厚さ0.15mm以上又はﾌﾗｯﾄｰﾙｸﾛｽ70g/m²程度 | ・乾式保護材 |
| ・A－2 | | | | ・ｺﾝｸﾘｰﾄ押え |
| ・A－3 | | | | |
| ・B－1 | | | | ・れんが押え（※JIS R 1250） |
| ・B－2 | | | | |
| ⊙A－1 | 車庫屋根 | （材質）※JIS A 9521による押出法ﾎﾟﾘｴﾁﾚﾝﾌｫｰﾑ断熱材3種bA（ｽﾀｲﾛﾌｫｰﾑ）（厚さ）・　mm ・ | ※ﾌﾗｯﾄｰﾙｸﾛｽ70g/m²程度 ・ | ・ﾓﾙﾀﾙ押え（屋内） |
| ・A－2 | | | | |
| ・A－3 | | | | |
| ・B－1 | | | | |
| ・B－2 | | | | |

改質アスファルトルーフィングシートの種類及び厚さ
※標準仕様書表9.2.3及び表9.2.4による
・JIS A 6013に基づく種類及び厚さ
用途による区分　・
材料による区分　※R種
厚さ　※（　　）mm以上　・
部分粘着層付改質アスファルトルーフィングシートの種類及び厚さ
※標準仕様書表9.2.5及び表9.2.6による
・JIS A 6013に基づく種類及び厚さ
用途による区分　・
材料による区分　※R種
厚さ　※（　　）mm以上　・
立上り部への脳熱材及び絶縁シート　※設置しない　・設置する
平場の保護コンクリートの厚さ
こて仕上げ　※水下　80mm以上　・
床タイル張り　※水下　60mm以上　・

・乾式保護材
窯業系パネルⅠ類　厚さ（　　）mm　幅（　　）mm

屋根露出防水
防水層の種別

| 種別 | 施工箇所 | 断熱材 G | 仕上塗料 |
|---|---|---|---|
| ・D－1 | | | 種類<br>・ |
| ・D－2 | | | |
| ・D－1 | | ※標準仕様書9.2.2(9)（種類）（厚さ）(mm) | 使用量<br>※ﾄｯﾌｧｱﾙﾄﾙｰﾌｨﾝｸﾞ類の製造所の仕様・ |
| ・D－2 | | | |

高日射反射率防水の適用G　※適用する　・適用しない
改質アスファルトルーフィングシートの種類及び厚さ
※標準仕様書 表9.2.7及び表9.2.8による
・JIS A 6013に基づく種類及び厚さ
用途による区分　・
材料による区分　※R種
厚さ　※（　　）mm以上　・
部分粘着層付改質アスファルトルーフィングシートの種類及び厚さ
※標準仕様書 表9.2.7及び表9.2.8による
・JIS A 6013に基づく種類及び厚さ
用途による区分　・
材料による区分　※R種
厚さ　※（　　）mm以上　・


株式会社 第一建築設計事務所
〒350-1126　埼玉県川越市旭町3-19-3
TEL 049-243-0357　FAX 049-244-5372
一級建築士 大臣登録 第317080号　倉田 委美


| 承認者 | 責任者 | 担当 | JOB CODE | 工事名 | 図面番号 |
|---|---|---|---|---|---|
| 杉原 | 倉田 | | 202403002 | 高坂分署庁舎新築工事（建築） | D－02 |
| | | | 年／月／日 2024／12／10 改訂 | 図面名称 特記仕様書（その１） | 縮尺 A1 Nonscale A3 Nonscale |

絶縁断熱工法のルーフドレン回り及び立上り部周辺の断熱材の張りじまい位置
※図示 ・
絶縁工法及び絶縁断熱工法の脱気装置の種類及び設置数量
※アスファルトルーフィング類の製造所の指定
・種類（ ） 設置数量（ ）
屋内防水
防水層の種別

| 種別 | 施工箇所 | 種別 | 施工箇所 |
|---|---|---|---|
| ・E－1 | | ・E－2 | |

保護層・設ける（※図示 ・ ） ・設けない
E-1の工程3を行う部位 ※貯水槽、池槽等常時水に接する部位
防水層の下地の立上り
※コンクリート打放し仕上げ 標準仕様書表6.2.4[打放し仕上げの種別]の日種

立上り部の押え金物の材質、形状及び寸法
※アルミニウム製 L-30×15×2.0mm程度 ・
防水層の下地のモルタル塗り
・適用する（施工範囲 ※図示 ・ ） ・適用しない
屋上排水溝 ※図示 ・

2 改質アスファルトシート防水

屋根露出防水 (9.3.2、3)(表9.3.1～3)
防水層の種別

| 種別 | 施工箇所 | 断熱材 ⓓ | 防湿用シート | 仕上塗料 |
|---|---|---|---|---|
| ・AS－T2 | | | | 種類 ※改質アスファルトシートの製造所の仕様 ・ |
| ・AS－T3 | | | | |
| ・AS－T4 | | | | |
| ・AS－J1 | | | | 使用量 ※改質アスファルトシートの製造所の仕様 ・ |
| ・ASI－T1 | | （材質） ※標準仕様書9.3.2(3)(ｲ)による | ・設ける（改質アスファルトシートの製造所の仕様による） | |
| ・ASI－J1 | | （厚さ） ・25mm ・50mm ・ | ・設けない | |

高日射反射率防水の適用ⓓ ・適用する ・適用しない
改質アスファルトシートの種類及び厚さ
※標準仕様書表9.3.1から表9.3.3による ・
・JIS A 6013に基づく種類及び厚さ
用途による区分 ・
材料による区分 ※R種
厚さ ※（ ）mm以上 ・
粘着層付改質アスファルトシートの種類及び厚さ
※標準仕様書表9.3.2から表9.3.3による ・
・JIS A 6013に基づく種類及び厚さ
用途による区分 ・
材料による区分 ※R種
厚さ ※（ ）mm以上 ・
部分粘着層付改質アスファルトシートの種類及び厚さ
※標準仕様書表9.3.2から表9.3.3による ・
・JIS A 6013に基づく種類及び厚さ
用途による区分 ・
材料による区分 ※R種
厚さ ※（ ）mm以上 ・
立上り部の押え金物の材質、形状及び寸法
※アルミニウム製 L－30×15×2.0(mm)程度 ・
絶縁工法及び絶縁断熱工法の脱気装置の種類及び設置数量
※改質アスファルト製造所の仕様による ・
・種類（ ） 設置数量（ 個）

3 合成高分子系ルーフィングシート防水

防水層の種別 (9.4.2～4)(表9.4.1～3)

| 種別 | 施工箇所 | 可変側板行数止用ﾚｰﾙの材質 | 仕上塗料 |
|---|---|---|---|
| ・S－F1 | ・ﾌﾟﾚｷｬｽﾄｺﾝｸﾘｰﾄ下地 ・ | ※発砲ﾎﾟﾘｴﾁﾚﾝｼｰﾄ ・ | 種類・使用量 ※ｼｰﾄｺﾝｸﾘｰﾄの製造所の仕様 ・ |
| ・S－F2 | | | |
| ・S－M1 | | | 種類・使用量 ※ｼｰﾄｺﾝｸﾘｰﾄの製造所の仕様 ・ |
| ・S－M2 | | | |
| ・SI－F1 | ・ﾌﾟﾚｷｬｽﾄｺﾝｸﾘｰﾄ下地 ・ | ※発砲ﾎﾟﾘｴﾁﾚﾝｼｰﾄ ・ | 種類・使用量 ※ｼｰﾄｺﾝｸﾘｰﾄの製造所の仕様 ・ |
| ⊙SI－F2 | | | |
| ・SI－M1 | | | 種類・使用量 ※ｼｰﾄｺﾝｸﾘｰﾄの製造所の仕様 ・ |
| ・SI－M2 | | ※発砲ﾎﾟﾘｴﾁﾚﾝｼｰﾄ | |

合成高分子系ルーフィングシート防水工法（断熱工法）における断熱材ⓓ
（種類）SI-F1、SI-F2の場合 ※標準仕様書9.4.2(3)(ｴ)(b)による ・
SI-M1、SI-M2の場合 ※標準仕様書9.4.2(3)(ｴ)(a)による ・
（厚さ）・25mm ・50mm ・
高日射反射率防水の適用ⓓ ・適用する ・適用しない
S-F1、S-M1、S-F2、S-M2の仕様 ※非歩行仕様 ・軽歩行仕様
SI-M1及びSI-M2における防湿用フィルムの設置
・設ける ・設けない
S-M2またはSI-M2の場合立上り部の工法
・接着工法
・機械的固定方法

屋内防水
防水層の種類

| 種別 | 施工箇所 | 保護層 平場の保護モルタル塗り 塗り厚さ | 工法 | 立上り部の保護モルタル塗り厚さ |
|---|---|---|---|---|
| ・S-C1 | | ・ mm | ・床塗り工法 ・下地モルタル塗り | ※7mm以下 ・ |

平場の保護モルタル床塗りにおける目地の目地割及び種類
目地割 ※目地割2m程度、最大目地間隔3m程度
目地の種類 ※押し目地
合成高分子系ルーフィングシートの種類及び厚さ
※標準仕様書 表9.4.1から表9.4.3による
・JIS A 6008に基づく種類及び厚さ
種類 ・
厚さ ・
固定金具の材質、寸法、形状
※厚さ0.4mm以上の防錆処理した鋼板、ステンレス鋼板又はそれらの片面若しくは両面に樹脂を積層加工した鋼板

接着工法の場合の脱気装置の種類及び設置数量
※ルーフィングシートの製造所の仕様
・種類（ ） 設置数量（ 個）
接着工法の場合のプレキャストコンクリート部材下地の目地処理
・行う（・図示 ・ ） ・行わない
プレキャストコンクリート部材の入隅部の増張り（種別 S-F1、SI-F1の場合）
・行う（・図示 ・ ） ・行わない
機械的固定工法の場合が一般部のルーフィングシートの張付け
建築基準法に基づき定まる風圧力（・1 ・ ）倍の風圧力に対応した工法

4 塗膜防水

※特定化学物質障害予防規則の対象とならない材とする (9.5.3)(表9.5.1～2)
防水層の種別

| 種別 | 施工箇所 | 仕上塗料 | 保護層 |
|---|---|---|---|
| ・X－1 | | 種類・使用量 ※主材料の製造所の仕様 | |
| ・X－2 | | 種類・使用量 ※主材料の製造所の仕様 | |
| ⊙ 他 | ﾊﾟﾗﾍﾟｯﾄ・ﾌｧｰまわり | ⊙高弾性ﾒｯｼｭﾃｰﾌﾟ | |
| ・Y－1 | ※地下外壁防水 ・ | | |
| ・Y－2 | ※屋内防水 ・ | | ・適用する ・適用しない |

（X－1、X－2）高日射反射率防水の適用ⓓ ・適用する ・適用しない

ウレタンゴム系塗膜防水X－1の脱気装置の種類及び設置数量
※主材料の製造所の仕様
・種類（ ） 設置数量（ 個）

5 ケイ酸質系塗布防水

防水層の下地 (9.6.4)(表9.6.1)
壁 ※コンクリート打放し仕上げ（表6.2.4 B種）
天井部 ※コンクリート打放し仕上げ（表6.2.4 B種）
下地処理
コンクリートの打継ぎ箇所の処理
※打継ぎ部分に対し、幅30mm及び深さ30mm程度の目地棒を用いる。目地棒の除去後、水洗い清掃し、ﾍﾟﾘﾏｰﾄｾﾒﾝﾄを充填
・図示 ・
型枠締付け材にコーンが使用されている部位及びｹｲ酸質系塗布防水材の塗布面以外の下地処理
・図示 ・

6 シーリング

下表以外は、標準仕様書表9.7.1による (9.7.2～5)(表9.7.1)
ただし、外壁タイル接着剤張りの場合のシーリングは11章に、カーテンウォールの場合のシーリングは17章による

| 施工箇所 | シーリング材の種類（記号） |
|---|---|
| 打継目地 | PU-2 |
| 建具廻り | MS-2 |

仕上を行わない施工箇所（・図示による ・ ）
シーリング材の目地寸法
※標準仕様書9.7.3(1)(ｱ)～(ｳ)による
・図示 ・
外部に面するシーリング材の接着性試験
※簡易接着性試験 ・引張接着性試験

注 練り混ぜた2成分形シーリング材は、1組の作業班が1日に行った施工箇所を1ロットとして、各ロットごとにサンプリングを行い、サンプリング試料を監督員に提出すること。

7 防水工事施工票

※設置する（ 2 ヶ所） (2.1.2)
（施工年月日は防水工事施工完了日（手直しは除く）を記入）

## 10 石工事

1 施工 (10.1.3)

2 石材等

石材の割付け ・図示 ・

天然石 (10.2.1、3)(表10.2.1、2)

| 施工箇所 | 岩石の種類 | 形状及び寸法(mm) | 厚さ(mm) | 表面仕上げの種類 | 備考 |
|---|---|---|---|---|---|
| ・床石 | | ※正方形に近い矩形（石材1枚の重量が0.8m²以下） ・ | | | |
| | | | | | |

ジェットバーナー仕上げの場合のバフ仕上げの有無
・あり ・なし

テラゾブロック

| 施工箇所 | 種石の種類 | 種石の大きさ(mm) | 形状による区分 | 仕上げ面による区分 | 寸法(mm) | 表面仕上げの種類 | 備考 |
|---|---|---|---|---|---|---|---|
| | ※大理石 ・花こう岩 | ※1.5～12 ・ | ・平もの ・役もの | ・片面 ・両面 | | | |
| | ※大理石 ・花こう岩 | ※1.5～12 ・ | ・平もの ・役もの | ・片面 ・両面 | | | |

テラゾタイル

| 施工箇所 | 種石の種類 | 種石の大きさ(mm) | 寸法による区分 | 表面仕上げ | 備考 |
|---|---|---|---|---|---|
| | ※大理石 ・花こう岩 | ※1.5～12 ・ | ・300型 ・400型 | | |
| | ※大理石 ・花こう岩 | ※1.5～12 ・ | ・300型 ・400型 | | |

その他の材料
取付け用モルタル、既調合の目地モルタル、浸透性吸水防水材、石裏面処理材、裏打ち処理材、金物の固定に使用する充填材料
※専門工事業者の指定する製品 ・
ドレンパイプの材質
・樹脂ネット製パイプ クロスメッシュ巻き25～35φ

3 外壁張式工法

受金物 (10.2.2、3)(10.3.2、3)
材質 ※SUS304 ・
形状及び寸法 ・L-75×75×6(mm)の加工 L=100mm
・L-75×75×6(mm)の加工 L=150mm
・

アンカーの材質及び寸法
※SS400 ・
あと施工アンカーの材質及び寸法等 種類・ 材質・ 寸法・
ドレンパイプ ・投げる（設置位置：図示による） ・設けない
石裏面処理 ・適用する ・適用しない
裏打ち処理 ・適用する ・適用しない
下地ごしらえ ※あと施工アンカー・構造流し工法
・あと施工アンカー工法
・流し筋工法
目地
一般目地 ・目地モルタル （目地幅 ・ ）
・既調合の目地モルタル（目地幅 ・ ）
※シーリング材（種類 ※標準仕様書表9.7.1による ・ ）
（目地幅及び深さ ・ ）
伸縮調整目地
位置 ・図示による
シーリング材種類 ※標準仕様書 表9.7.1による
目地寸法 ※幅・深さとも10mm以上 ・図示による

4 内壁空積工法

受金物 (10.2.2、3)(10.4.2、3)
材質 ※SUS304 ・
形状及び寸法 ・L-75×75×6(mm)の加工 L=100mm又は150mm ・
あと施工アンカーの材質及び寸法等 種類・ 材質・ 寸法・
石裏面処理 ・適用する ・適用しない
裏打ち処理 ・適用する ・適用しない
下地ごしらえ ※あと施工アンカー・構造流し工法
・あと施工アンカー工法

一般目地 ・目地モルタル （目地幅 ・ ）
・既調合の目地モルタル（目地幅 ・ ）
・シーリング材（種類 ※標準仕様書表9.7.1による ・ ）
（目地幅及び深さ ・ ）
仲縮調整目地
位置 ・図示
シーリング材種類 ※標準仕様書 表9.7.1による
目地寸法 ※幅・深さとも10mm以上 ・図示による

5 外壁乾式工法 (10.2.2、3)(10.5.2、3)(表10.2.4)
金物の種類、形状、寸法等
※標準仕様書表10.2.4による ・
取付け方式
・スライド方式 ・ロッキング方式
あと施工アンカーの材質及び寸法等 種類・ 材質・ 寸法・
だぼ用の穴の位置 ※標準仕様書10.5.2(2)(ｱ)による ・図示
裏打ち処理 ・適用する ・適用しない
建築基準法に基づく風圧力の（・1、・1.15、・1.3）倍の風圧力に対応した工法
シーリング材 種類 ※標準仕様書 表9.7.1による
目地幅及び深さ

6 床及び階段の石張り

透水性吸収防水剤 (10.6.2、3)
（床石張り） ・適用する ・適用しない
石裏面処理
（床石張り） ⊙適用する ・適用しない
（階段張り） ・適用する ・適用しない
裏打ち処理
（床石張り） ・適用する ・適用しない
一般目地 ⊙目地モルタル （目地幅 ⊙10mm ）
・既調合の目地モルタル（目地幅 ・ ）
・シーリング材（種類 ※標準仕様書表9.7.1による ・ ）
（目地幅及び深さ ・ ）
伸縮調整目地
位置 ※標準仕様書 表10.6.2(5)(ｴ)(a)による ・図示による
シーリング材の種類 ※標準仕様書 表9.7.1による
目地寸法 ※幅・深さとも10mm以上 ・図示による

7 笠木、甲板等の石張り

取付け工法 ・湿式工法 ・乾式工法 (10.9.2)(10.7.2)
特殊部位用金物 標準仕様書10.2.2(3)参照
材質 ※ステンレス（SUS304） ・
寸法 引金物 ・
だぼ ・
かすがい ・
受金物 ・
ファスナーの形状 ・スライド式 ・ロッキング方式
あと施工アンカーの材質及び寸法等 種類・ 材質・ 寸法・
石裏面処理 ・適用する ・適用しない
乾式工法の場合の取付け代 ※70mm程度 ・
石張の補強用モルタル ・適用する ・適用しない
一般目地 ・目地モルタル （目地幅 ・ ）
・既調合の目地モルタル（目地幅 ・ ）
・シーリング材（種類 ※標準仕様書表9.7.1による ・ ）
（目地幅及び深さ ・ ）

## 11 タイル工事

1 伸縮調整目地及びひび割れ誘発目地

位置 ※標準仕様書 表11.1.1による ・図示 (11.1.3)(表11.1.1)
目地寸法 ・図示

2 見本焼 ・行う（施工箇所： ） ・行わない (11.1.4)
試験施工 ・行う（範囲、仕様等は図示による） ・行わない

3 セメントモルタルによるタイル張り

タイルの形状・寸法等 (11.2.2、3、6)

| 施工箇所 | 種類 | 引伏/寸法(mm) | 既水率による区分 | | | うわぐすり | | 役物 | | 色 | | | 馬先材の適用 | 加速度 | 耐凍融性 | | 備考 |
|---|---|---|---|---|---|---|---|---|---|---|---|---|---|---|---|---|---|
| | | | Ⅰ種 | Ⅱ種 | Ⅲ種 | 無ゆう | 有ゆう | 有 | 無 | 標準 | 特注 | 指定例 | 適用 | ⊙ | 有 | 無 | 特注 | |
| 風呂室床 | 磁器質タイル | □300 | ⊙ | ・ | ・ | ・ | ⊙ | ・ | ・ | ⊙ | ・ | 指定例 | ・ | ・ | ・ | ・ | ・ | |
| エントランスホール床 | 磁器質タイル | □300 | ⊙ | ・ | ・ | ・ | ⊙ | ・ | ・ | ⊙ | ・ | 指定例 | ・ | ・ | ・ | ・ | ・ | |

標準的な面がりの役物は一体成形とする
下地モルタル塗りのコンクリート素地面の処理
※目荒し工法（高圧水洗処理） ・MCR工法 ・
壁タイル張りの工法
内外装タイル ・密着張り ・改良圧着張り
内装タイル以外のユニットタイル ・マスク張り ・モザイクタイル張り

・既調合モルタル
モルタル下地としたタイル工事に使用する張付け用モルタルとして、セメント、細骨材、混和剤等を予め工場において所定の割合に配合した材料とする。

4 有機系接着剤によるタイル張り

タイルの形状・寸法等 (11.3.2～5)

| 施工箇所 | 種類 | 引伏/寸法(mm) | 既水率による区分 | | | うわぐすり | | 役物 | | 色 | | | 馬先材の適用 | 加速度 | 耐凍融性 | | 備考 |
|---|---|---|---|---|---|---|---|---|---|---|---|---|---|---|---|---|---|
| | | | Ⅰ種 | Ⅱ種 | Ⅲ種 | 無ゆう | 有ゆう | 有 | 無 | 標準 | 特注 | 指定例 | 適用 | ⊙ | 有 | 無 | 特注 | |
| | | | ・ | ・ | ・ | ・ | ・ | ・ | ・ | ・ | ・ | ・ | ・ | ・ | ・ | ・ | |
| | | | ・ | ・ | ・ | ・ | ・ | ・ | ・ | ・ | ・ | ・ | ・ | ・ | ・ | ・ | |

標準的な曲がりの役物は一体成形とする
内装タイル接着剤張りの接着剤のホルムアルデヒド放散量 ※F☆☆☆☆
下地調整塗材塗り仕上げ
※目荒し工法（高圧水洗処理） ・MCR工法 ・
目地のシーリング材
打継ぎ目地 ※ポリウレタン系シーリング材 ・
ひび割れ誘発目地 ※ポリウレタン系シーリング材 ・
伸縮調整目地及びその他の目地 ※変成シリコーン系シーリング材 ・
外装タイルの目地詰め
・行う ・行わない

## 12 木工事

1 施工一般 (12.2.1)
材料のホルムアルデヒド放散量
※F☆☆☆ 又は 標準仕様書 12.2.1(1)(ｱ)(b)による

2 製材ⓓ

・JAS 1083-5 製材-第5部に基づく (12.2.1)(12.4.1)(12.5.1)(12.6.1)(12.7.1)
下地用製材 (表12.2.2)

| 施工箇所 | 寸法(mm) | 等級 | 含水率 | 保存処理 | 間伐材等の適用 |
|---|---|---|---|---|---|
| | | ※2級 ・ | ※A種 ・B種 | | ・ |
| | | ※2級 ・ | ※A種 ・B種 | | ・ |

・JAS 1083-2 製材-第2部に基づく造作用製材

| 施工箇所 | 寸法(mm) | 等級 | 含水率 | 保存処理 | 間伐材等の適用 |
|---|---|---|---|---|---|
| 見え掛り面 | | ※上小節 ・ | ※A種 ・B種 | | ・ |
| 見え掛り面以外 | | ※小節以上 ・ | ※A種 ・B種 | | ・ |
| | | | ※A種 ・B種 | | ・ |

・JAS 1083-6 製材-第6部に基づく広葉樹製材

| 施工箇所 | 寸法(mm) | 等級 | 含水率 | 保存処理 | 間伐材等の適用 |
|---|---|---|---|---|---|
| | | ※1等 ・ | ※10%以下 ・A種・B種 ・ | | ・ |
| | | ※1等 ・ | ※10%以下 ・A種・B種 ・ | | ・ |

・JAS 1083（製材）以外の製材

| 施工箇所 | 寸法(mm) | 材面の品質 | 含水率 | 防虫処理の適用 | 間伐材等の適用 |
|---|---|---|---|---|---|
| | | （ ） 造作材の場合（※A種・B種） ・ | ※A種 ・B種 | ・適用する ・適用しない | ・ |
| | | （ ） 造作材の場合（※A種・B種） ・ | ※A種 ・B種 | ・適用する ・適用しない | ・ |

3 造作用集成材ⓓ (12.2.1)

・「集成材の日本農林規格」による造作用集成材

| 施工箇所 | 品名 | 樹種名 | 見付け材面 | 寸法(mm) | 見付け材面の品質 | 間伐材等の適用 |
|---|---|---|---|---|---|---|
| | | | | | ※1等 ・2等 | ・ |
| | | | | | ※1等 ・2等 | ・ |

・「集成材の日本農林規格」による化粧ばり造作用集成材

| 施工箇所 | 品名 | 樹種名 | 化粧薄板の厚さ(mm) | 見付け材面 | 寸法(mm) | 見付け材面の品質 | 間伐材等の適用 |
|---|---|---|---|---|---|---|---|
| | | 化粧薄板：芯材： | | | | ※1等 ・2等 | ・ |
| | | 化粧薄板：芯材： | | | | ※1等 ・2等 | ・ |

・「集成材の日本農林規格」以外の造作用集成材

| 施工箇所 | 樹種 | 寸法(mm) | 見付け材面の品質 | 含水率 | 間伐材等の適用 |
|---|---|---|---|---|---|
| エントランスホール柱 | 杉 | 図示 | 1等 | ※15%以下 ・ | ・ |
| 管理事務室カウンター | ﾀﾓ | 図示 | 1等 | ※15%以下 ・ | ・ |
| 巾木 | ヒノキ | 図示 | 1等 | ※15%以下 ・ | ・ |
| ｴﾝﾄﾗﾝｽﾎｰﾙ ｺﾝｼｪﾙｼﾞｭ | ヒノキ | 図示 | 1等 | ※15%以下 ・ | ・ |

・「集成材の日本農林規格」以外の化粧ばり造作用集成材

| 施工箇所 | 樹種 | 寸法(mm) | 化粧薄板の厚さ(mm) | 見付け材面の品質 | 含水率 | 間伐材等の適用 |
|---|---|---|---|---|---|---|
| | 化粧薄板：芯材： | | | | ※15%以下 ・ | ・ |
| | 化粧薄板：芯材： | | | | ※15%以下 ・ | ・ |

4 造作用単板積層材ⓓ (12.2.1)

・JAS 0701に基づく造作用単板積層材

| 施工箇所 | 品名 | 寸法(mm) | 表面の品質（化粧加工の有無） | 防虫処理の適用 | 間伐材等の適用 |
|---|---|---|---|---|---|
| | | | ・有り（加工 ・天然木加工 ・塗装加工） ・無し（等級 ・1等 ・2等 ・3等） | ・する ・しない | ・ |

・JAS 0701以外の造作用単板積層材

| 施工箇所 | 寸法(mm) | 表面の品質（化粧加工の有無） | 含水率 | 防虫処理の適用 | 間伐材等の適用 |
|---|---|---|---|---|---|
| | | ・有り（加工 ・天然木加工 ・塗装加工） ・無し（ ） | ※14%以下 ・ | ・する ・しない | ・ |
| | | ・有り（加工 ・天然木加工 ・塗装加工） ・無し（ ） | ※14%以下 ・ | ・する ・しない | ・ |

・JAS 3079に基づくCLT（直交集成板）ⓓ

| 施工箇所 | 品名 | 強度等級 | 種別 | 接着性能（使用環境） | 樹種名 | 寸法(mm) | 間伐材等の適用 |
|---|---|---|---|---|---|---|---|
| | | | | | | | ・ |
| | | | | | | | ・ |

5 合板等 (12.2.1)

・「合板の日本農林規格」による普通合板ⓓ

| 施工箇所 | 厚さ(mm) | 接着の程度 | 板面の品質 | 単板の樹種名 | 防虫処理の適用 | 間伐材等の適用 |
|---|---|---|---|---|---|---|
| | ※5.5 ・ | ※1類 ・2類 | 広葉樹 ※2等以上 ・1等 針葉樹 ※C-D以上 ・ | | ・する ・しない | ・ |

・「合板の日本農林規格」による構造用合板ⓓ

| 施工箇所 | 厚さ(mm) | 接着の程度 | 等級 | 板面の品質 | 単板の樹種名 | 強度等級 | 防虫処理の適用 | 間伐材等の適用 |
|---|---|---|---|---|---|---|---|---|
| | ※12 ・ | ※1類 ・特類 | ※2級以上 ・1級 | ※C-D以上 ・ | | ・適用する （ ） ・適用しない | ・する ・しない | ・ |
| | | | | | | | | |

・「合板の日本農林規格」による化粧ばり構造用合板ⓓ

| 施工箇所 | 厚さ(mm) | 単板の樹種名 | 接着の程度 | 防虫処理の適用 | 間伐材等の適用 |
|---|---|---|---|---|---|
| | | | ・1類 ・特類 | ・する ・しない | ・ |
| | | | | | |

・「合板の日本農林規格」による天然木化粧合板ⓓ

| 施工箇所 | 厚さ(mm) | 接着の程度 | 化粧板に使用する単板の樹種名 | 防虫処理の適用 |
|---|---|---|---|---|
| 風除室エントランスホール | t12 | ⊙1類 ・2類 | ヒノキ、杉 ときがわ産材 | ⊙する ・しない |
| | | | | |

・「合板の日本農林規格」による特殊加工化粧合板ⓓ

| 施工箇所 | 厚さ(mm) | 接着の程度 | 単板の樹種名 | 化粧加工の方法 | 防虫処理の適用 |
|---|---|---|---|---|---|
| | | ・1類 ・2類 | | | ・する ・しない |
| | | | | | |

・パーティクルボード ☒

| 施工箇所 | 表裏面の状態による区分 | 曲げ強さによる区分 | 耐水性による区分 | 難燃性による区分 | 厚さ(mm) |
|---|---|---|---|---|---|
| | | ※13タイプ ・ | ※PxはM ・ | | ※15 ・ |

・JAS 0360に基づく構造用パネル

| 施工箇所 | 寸法(mm) |
|---|---|
| | |
| | |

・MDF ☒

| 施工箇所 | 表裏面の状態による区分 | 曲げ強さによる区分 | 接着剤による区分 | 難燃性による区分 | 厚さ(mm) |
|---|---|---|---|---|---|
| | | | | | |
| | | | | | |

⑥ 接合具等

造作材の化粧面の釘打ち (12.2.2)
※隠し釘打ち ・釘頭埋め木 ・つぶし頭釘打ち ・釘頭現し
諸金物の形状、寸法及び材質
※かすがい、座金、隅金物及び短冊金物
（構造仕様書 表12.2.3～5に示す程度の市販品 表14.2.2のF種程度）
（形状： 寸法： 材質： ）

⑦ 接着剤

接着剤のホルムアルデヒドの放散量 ※F☆☆☆☆ (12.2.2、3)

8 防腐・防蟻・防虫処理

・薬剤の加圧注入による防腐、防蟻処理 (12.3.1、2)

| 適用部材 | 保存処理性能区分 |
|---|---|
| | ・K2 ・K3 ・K4 |
| | ・K2 ・K3 ・K4 |

・薬剤の塗布等による防腐、防蟻処理

| 適用部材 | 処理の方法 | 薬剤の種類 |
|---|---|---|
| | ※薬剤の製造所の仕様による ・ | ※JIS K 1571に適合又は同等品 |
| | | |

・薬剤の接着剤への混入による防腐、防蟻処理
適用部位（ ）
・合板等の加圧注入による防腐、防蟻処理
適用部位（ ）

9 内部間仕切軸組及び床組み

間仕切軸組 ※杉又は松 ・ (12.4.1)
床組 ※杉又は松 ・

10 窓、出入口その他

窓、出入口その他 吊元枠、水排かりの下枠及び敷居 ※ひのき ・ (12.5.1)
その他 ※松又は杉 ・

11 床板張り

縁甲板及び上がりがまち ※ひのき ・ (12.6.1)

12 壁及び天井下地

壁胴縁、野縁受桟、野縁及び吊木 ※杉又は松 ・ (12.7.1)

## 13 屋根及びひさし工事

1 長尺金属板葺 (13.2.1～3)(表13.2.1)

| 施工箇所 | 板及びコイルの種類 | 塗膜の耐久性、めっき付着量等の種類及び記号 | 厚さ(mm) | 屋根葺形式 | 備考 |
|---|---|---|---|---|---|
| | ※JIS G 3322の屋根用 着色 ・有 ・ | ・S 鋼 (AZ150) | ・0.4 ・0.5 ・ | ・心木なし瓦棒葺 ・立て平葺・縦掛葺 ・横葺 ・ | |

下葺材料 ・アスファルトルーフィング 940
・改質アスファルトルーフィング下葺材
（ ・一段タイプ ・複層基材タイプ ・粘着層付タイプ）
横葺きの場合のけらば納め
・つかみ込み納め ・けらば包み納め
工法
建築基準法に基づき定まる風圧力の（・1・1.15・1.3）倍の風圧力に対応した工法
雪止め ・設置する（施工箇所 ※図示 ・ ）・設置しない

2 折板葺 (13.2.2)(13.3.2、3)(材料：表13.2.1)

| 施工箇所 | 形式 | 山高 | 山ピッチ | 耐力による区分 | 材料による区分 | 厚さ(mm) | 軒先面戸板 | 防火性能 |
|---|---|---|---|---|---|---|---|---|
| | ・重ね形 ・はぜ締め形 ・かん合形 | | | （ ）種 | ※鋼板製 ・アルミかん合金板製 | | ・有り ・無し | ・30分 ・無し |

材料
鋼板の種類（※JIS G 3322の屋根用（着色 ・有 ・ ）
塗膜の耐久性の種類、めっき付着量（・S種(AZ150) ・ ）
妻納材 ・有り（種別： 厚さ(mm)： 防火性能： 時間）
・無し
工法
建築基準法に基づき定まる風圧力の（・1・1.15・1.3）倍の風圧力に対応した工法
耐雪性能に対応した工法の適用 ・適用する ・適用しない
折板のけらば納め ※けらば包みによる方法 ・
雪止め ・設置する（施工箇所 ※図示 ・ ） ・設置しない

3 粘土瓦葺 (13.4.2、3)

| 施工箇所 | 種類 製法による区分 | 形状による区分 | 寸法による区分 | 大きさ | 産地 | 役物瓦の種類 | 雪止め瓦の使用 |
|---|---|---|---|---|---|---|---|
| | | | | | | | ・する ・しない |
| | | | | | | | ・する ・しない |

桟瓦の防災瓦の使用 ・適用する ・適用しない
JIS A 5208 に基づく凍害試験等 ※行わない ・行う（ ）
瓦桟木 材質 ※杉 ・ひのき ・
寸法 ※幅21×高さ15(mm)以上 ・
棟補強用心材 材質 ※杉 ・ひのき ・
寸法 ※幅40×高さ30(mm)以上 ・
瓦緊結用釘又はねじ
種類（ ） 径（ ） 長さ（ ）
棟補強等に使用する金物等
材質 ・ステンレス製 ・溶融亜鉛めっき処理を行った鋼製
形状、寸法及び留付け方法 ・図示 ・
工法
建築基準法に基づき定まる風圧力の（・1・1.15・1.3）倍の風圧力に対応した工法
風圧力又は地震力に対応した瓦の緊結方法等 ※図示による
瓦桟木の留付け工法 ※図示 ・
棟の工法 ・7寸丸伏せ棟又はF形用冠瓦伏せ棟 ・のし積み棟
面戸、雀口、葺土の隅出する瓦検合部に仕上げを施す場合
・モルタル ・瓦葺き用しっくい

④ といし

といしの他の材種 (13.5.2、3)(表13.5.1、2、4)
・配管用鋼管 ・硬質ポリ塩化ビニル管 ⊙ルーフドレン ⊙カラーアルミ製
・表面処理鋼板（表面及び裏面の塗膜の種類）
とい受け金物
材種 ※標準仕様書表13.5.2による（溶融亜鉛めっきを行ったもの） ・
形状 ※市販品（とい径100以下） ・25×4.5(mm)以上（とい径100超）
取付け間隔 ※標準仕様書表13.5.2による ・
足金物
材種 ※標準仕様書表13.5.2による（溶融亜鉛めっきを行ったもの） ・
形状 ※市販品 ・
取付け間隔 ※標準仕様書表13.5.2による ・
※豊地域の場合の軒どいの取付間隔 ※0.5m以下 ・
防腐材のホルムアルデヒド放散量 ※F☆☆☆☆ ・
鋼管製といの防露巻き
※標準仕様書表13.5.4による ・

ルーフドレンの種類及び呼び

| 種別 | | 呼び | | 施工箇所 |
|---|---|---|---|---|
| ・ろく屋根用たて形Ⅰ型 | ※ねじ込み式 | ・80 ・125 | ・100 ・150 | |
| ⊙ろく屋根用横形Ⅰ型 | ※ねじ込み式 | ・80 ・125 | ⊙100 ・150 | |
| ・バルコニー中継用 | ・ねじ込み式 ・差し込み式 | ・50 ・50 | ・80 ・75 | ・100 ・100 |
| ・バルコニー用 | ・ねじ込み式 ・差し込み式 | ・50 ・50 | ・80 ・75 | ・100 ・100 |

## 14 金属工事

1 アルミニウム及びアルミニウム合金の表面処理

※表面処理は標準仕様書表14.2.1による (14.2.1)(表14.2.1)

| 種別 | 施工箇所（成形板、笠木、建具以外） |
|---|---|
| ・AB－1種 | |
| ・AB－2種 | |
| ・AC－1種 | |
| ・AC－2種 | |
| ・BA－1種 | |
| ・BA－2種 | |
| ・BB－1種 | |
| ・BB－2種 | |
| ・BC－1種 | |
| ・BC－2種 | |
| ・C 種 | |

陽極酸化皮膜の着色方法 ※二次電解着色 ・三次電解着色
色合等
・シルバー
・アンバー ・ブロンズ
・ブラック系 ・ステンカラー ・
・特注色（ ）

2 鉄鋼の亜鉛めっき (14.2.2)(表14.2.2)

| 表面処理方法 | 種別 | 施工箇所（手すり、タラップ以外） |
|---|---|---|
| 溶融亜鉛めっき | ・A種 ・B種 ・C種 | |
| 電気亜鉛めっき | ・D種 ・E種 ・F種 | |

③ 軽量鉄骨天井下地

野縁等の種類 (14.4.2～4)(表14.4.1)
屋内（※25形 ・19形） 屋内（※19形 ・25形）
屋外の形式及び寸法
野縁受、つりボルト及びインサートの間隔 ・図示 ・
周辺部の端からの間隔 ・図示 ・
野縁の間隔 ・図示 ・
・つりボルトの間隔が900mmを超える場合の補強方法 ※図示 ・
・天井のふところが5.0mを超える場合の補強方法 ※図示 ・
・天井下地材における耐震性を考慮した補強
補強箇所 ※図示 ・
補強方法 ※図示 ・
屋外の軒天井、ピロティ天井の工法
建築基準法に基づき定まる風圧力の（・1・1.15・1.3）倍の風圧力に対応した工法

④ 軽量鉄骨壁下地

スタッド、ランナーの種類 (14.5.3、4)(表14.5.1)
※標準仕様書14.5.1によるスタッドの高さによる区分に応じた種類
・図示 ・
スタッドの高さが5.0mを超える場合 ※図示 ・
出入口及びこれに準ずる開口部の補強
※標準仕様書14.5.4(5)による ・

⑤ 金属成形板張り

(14.6.2、3)(表14.2.1)

| 種別 | 製法 | 形状 | 板幅(mm) | 板厚(mm) | 表面処理 種別 | 表面処理 色合い等 |
|---|---|---|---|---|---|---|
| ⊙アルミニウム | ・押出し ・ロール ・プレス ・ | ｽﾊﾟﾝﾄﾞﾚﾙ形 パネル形 | | | | |

取付け用下地 ※標準仕様書14.4による ・図示 ・
伸縮調整桟手 ・設ける（施工箇所 ・図示 ・ ） ・設けない
屋外の軒天井、ピロティ天井の工法
建築基準法に基づき定まる風圧力の（・1・1.15・1.3）倍の風圧力に対応した工法

⑥ アルミニウム製笠木

種類 ・250形 ・300形 ・350形 (14.7.2、3)(表14.2.1)(表14.7.1)
表面処理 種別（ ）種
色合等 ・標準色（ ）
・特注色（ ）
笠木の固定金具の工法等
建築基準法に基づき定まる風圧力の（・1・1.15・1.3）倍の風圧力に対応した工法

## 15 左官工事

1 モルタル塗り

モルタル ・現場調合材料 ・既調合材料 (15.3.2、5)
既製目地材 ・設ける 施工箇所（ ） 形状（※図示 ・ ）
・設けない
床の目地 ・設ける（目地割り ※2m程度(最大目地間隔3m程度) ・ ）
（種類 ※押し目地 ・ ）
・設けない
屋外のタイル張り下地及び屋内の吹付部分等のタイル張りの下地モルタル塗り及び下地調整塗材塗りの接着力試験
・適用する ・適用しない

2 せっこうボード その他のボード下地

せっこうボード及びせっこうラスボードの種類及び厚さ (15.2.5)
種類（・GB-R GB-L ・ ） 厚さ（ mm）
木質系セメント板の種類及び厚さ
種類（・ ） 厚さ（ mm）

③ 仕上塗材仕上げ

内装仕上げに用いる塗材のホルムアルデヒド放散量 (15.6.2)
※F☆☆☆☆ ・

仕上塗材の種類
薄付け仕上塗材

| 呼び名 | 防火材料 | 仕上げの形状及び工法等 |
|---|---|---|
| ・外装薄塗材 Si | ・ | ・砂壁状 |
| ・可とう形外装薄塗材 Si | ・ | ・ゆず肌状（・吹付け ・ローラー塗り） |
| ⊙外装薄塗材 E | ・ | ・さざ波状 |
| ・可とう形外装薄塗材 E | ・ | ・平たん状 |
| ・防水形外装薄塗材 E | ・ | ・凹凸状（・吹付け ・こて塗り） |
| ・外装薄塗材 S | ・ | ・着色骨材砂壁状（・吹付け ・こて塗り） |
| ・内装薄塗材 C | ・ | ・砂壁状じゃらく |
| ・内装薄塗材 L | ・ | ・斧壁状じゃらく |
| ・内装薄塗材 Si | ・ | ⊙打放しｺﾝｸﾘｰﾄｼｮｯﾄﾌﾞﾗｰ工法 |
| ・内装薄塗材 E | ・ | 吸放湿性 ・適用する ・適用しない |
| ・内装薄塗材 W | ・ | |

厚付け仕上塗材

| 呼び名 | 防火材料 | 仕上げの形状及び工法等 |
|---|---|---|
| ・外装厚塗材 C | ・ | ・吹放し ・凸部処理 ・平たん状 |
| ・外装厚塗材 Si | ・ | ・凹凸状 ・ひき起こし ・かき落とし |
| ・外装厚塗材 E | ・ | |
| ・内装厚塗材 C | ・ | 吸放湿性 ・適用する ・適用しない |
| ・内装厚塗材 L | ・ | 上塗材 ・適用する ・適用しない |
| ・内装厚塗材 Si | ・ | 外装厚塗材 C の上塗材 ・ｳﾚﾀﾝｸﾘｱｰ |
| ・内装厚塗材 E | ・ | |

複層仕上塗材

| 呼び名 | 防火材料 | 仕上げの形状及び工法等 |
|---|---|---|
| ・複層塗材 CE | ・ | ・ゆず肌状 ・凸部処理 ・凹凸状 |
| ・可とう形複層塗材 CE | ・ | |
| ・複層塗材 Si | ・ | 耐候性 ※耐候形3種 ・ |
| ⊙複層塗材 E 指定色 | ・ | 上塗材 |
| ・複層塗材 RE | ・ | 溶 媒 ※水系 ・溶剤系 ・弱溶剤系 |
| ・防水形複層塗材 CE | ・ | 樹 脂 ※アクリル系 ・ |
| ・防水形複層塗材 E | ・ | 外 観 ※つやあり ・つやなし |
| ・防水形複層塗材 RE | ・ | ・メタリック |

軽量骨材仕上塗材

| 呼び名 | 防火材料 | 仕上げの形状及び工法等 |
|---|---|---|
| ・吹付用軽量骨材 | ・ | |
| ・こて塗用軽量骨材 | ・ | |

4 マスチック塗材塗り

種別 ・A種 ・B種 (15.7.2)

5 ロックウール吹付け

ロックウールのホルムアルデヒド放散量 ※F☆☆☆☆ ・ (15.12.2、3)
接着剤のホルムアルデヒド放散量 ※F☆☆☆☆ ・
吹付け厚さ(mm) ・図示 ・25 ・

6 しっくい塗り

しっくい (15.10.2～4)
・既調合材料
色しっくい ・適用する ・適用しない
下地
・せっこうボード ・せっこうラスボード ・モルタル塗り ・犬ずり
・こまい ・下塗りをせっこうプラスターとし上塗りに使用する場合
既調合しっくいの調合
・せっこうボード下地 ※標準仕様書表15.10.1
・モルタル塗り下地 ※標準仕様書表15.10.2
・せっこうラスボード下地 ※壁造所の仕様による
現場調合しっくいの調合及び各層の塗厚
・木ずり下地 ※標準仕様書表15.10.3
・せっこうプラスター下地、こまい下地 ※標準仕様書表15.10.4
既調合しっくいの上塗り仕上げ工法
・なで切り仕上げ ・パターン仕上げ

## 16 建具工事

① 防火戸

※建具表による ・ (16.1.3)

2 見本の製作等

建具見本の製作 ・行う（建具符号： ） ・行わない (16.1.4)
建具見本製作の目的等
特殊な建具の仮組 ・行う（建具符号： ） ・行わない

3 防犯建物部品

・適用する（※建具表による ・ ） ・適用しない (16.1.6)

④ アルミニウム製建具

性能値等（建具符号、枠の見込み寸法：建具表による） (16.2.2～5)(表16.2.1、2)
耐風圧性等級、気密性等級、水密性等級 ※建具表による ・図示
外部に面する建具の種別

| 種別 | 耐風圧性 | 気密性 | 水密性 | 枠見込み(mm) | 施工箇所 |
|---|---|---|---|---|---|
| ⊙A種 | S－4 | A－3 | W－4 | ・70 ・100 | ※図示による |
| ・B種 | S－5 | | | | ※図示による |
| ・C種 | S－6 | A－4 | W－5 | ・ | ※図示による |
| ・D種 | S－2 | A－3 | W－3 | ・ | ※図示による |
| ・E種 | S－3 | | | ・ | ※図示による |

・防音ドア、防音サッシとする場合 遮音性の等級（ ）
・断熱ドア、断熱サッシ ☒ とする場合 断熱性の等級（ ）
材料 ステンレス鋼板 ※SUS304、SUS430JIL又はSUS443J1
ステンレス製のくつずりの仕上げ ※HL
形状及び仕上げ
表面処理
外部に面する建具 種別 ・BB－1種 ・BB－2種 （標準仕様書表14.2.1）
着色 ⊙標準色 ・特注色
屋内の建具 種別 ・BC－1種 ・BC－2種 （標準仕様書表14.2.1）
着色 ⊙標準色 ・特注色
結露水の処理方法 ・水貯め式 ・排水式
工法 水切り板、ぜん板 ※図示
木下地の場合の内付け建具 ・適用しない・適用する

⑤ 網戸等

(16.2.3)

| 種類 | 材種 | 線径 | 網目 |
|---|---|---|---|
| ⊙防虫網 | ※合成樹脂製 ・ガラス繊維入り合成樹脂製 ・ステンレス(SUS316)製 | ※0.25mm以上 ・ | ※16～18メッシュ ・ |
| ・防鳥網 | ステンレス(SUS304)線材 | 1.5mm | 網目寸法15mm |

6 樹脂製建具

(16.2.5)(16.3.2～5)(表16.3.1～3)
性能値等（建具符号、枠の見込み寸法：建具表による）
耐風圧性等級、気密性等級、水密性等級 ※建具表による ・図示
外部に面する建具の種別

| 種別 | 耐風圧性 | 気密性 | 水密性 | 枠見込み(mm) | 施工箇所 |
|---|---|---|---|---|---|
| ・A種 | S－4 | A－4 | W－4 | ・ | ※図示による |
| ・B種 | S－5 | | | ・ | ※図示による |
| ・C種 | S－6 | | W－5 | ・ | ※図示による |
| ・D種 | S－2 | | W－3 | ・ | ※図示による |
| ・E種 | S－3 | | | ・ | ※図示による |

・防音ドア、防音サッシとする場合
遮音性の等級 ・T－1種 ・T－2種
・断熱ドア、断熱サッシ ☒ とする場合
断熱性の等級 ・H－4種 ・H－5種 ・H－6種 ・H－7種 ・H－8種
外部に面する建具の日射熱取得性の等級
枠の見込み寸法 ・建具表による
ガラス ※複層ガラス（組合せは建具表による） ・
ステンレス製のくつずりの仕上げ ※HL
形状及び仕上げ
表面色 ・標準色 ・特注色
工法 水切り板、ぜん板 ※図示 ・
木下地の場合の内付け建具 ・適用しない ・適用する

⑦ 鋼製建具

性能値等（建具符号：建具表による） (16.2.2)(16.4.2～4)(表16.4.2)
・簡易気密型ドアセット ・適用する ・適用しない
外部に面する建具の耐風圧性
・耐風圧性の等級（ ・ ）
・防音ドア、防音サッシとする場合 遮音性の等級（ ）
・断熱ドア、断熱サッシ ☒ とする場合 断熱性の等級（ ）
材料 ステンレス鋼板 ※SUS304、SUS430JIL又はSUS443J1
ステンレス製のくつずりの仕上げ ※HL
形状及び仕上げ
鋼板類の厚さ ※標準仕様書 表16.4.2による ・ 使用箇所（ ）
標準型鋼製建具の形式及び寸法 ※建具表による ・

⑧ 鋼製軽量建具

性能値等（建具符号：建具表による） (16.2.2)(16.5.2～4、6)
・簡易気密型ドアセット ・適用する ・適用しない
・防音ドア、防音サッシとする場合 遮音性の等級（ ）
・断熱ドア、断熱サッシ ☒ とする場合 断熱性の等級（ ）
材料
鋼板 ・亜鉛めっき鋼板 ・ビニル被覆鋼板 ・カラー鋼板 ・ステンレス鋼板
ステンレス鋼板 ※SUS304、SUS430JIL又はSUS443J1
ステンレス製のくつずりの仕上げ ※HL
形状及び仕上げ
鋼板類の厚さ ※標準仕様書 表16.4.2による ・ 使用箇所（ ）
標準型鋼製建具の形式及び寸法 ※建具表による ・

9 ステンレス製建具

性能値等（建具符号：建具表による） (16.2.2)(16.4.2)(16.6.2～5)
・簡易気密型ドアセット（建具符号：・建具表による ・ ）
外部に面する建具の耐風圧性
・耐風圧性の等級（ ・ ）
・防音ドア、防音サッシとする場合 遮音性の等級（ ）
・断熱ドア、断熱サッシ ☒ とする場合 断熱性の等級（ ）
材料 ステンレス鋼板 ※SUS304、SUS430JIL、SUS443J1
ステンレス製のくつずりの仕上げ ※HL
形状及び仕上げ：表面仕上げ ※HL ・鏡面仕上げ
工法 ステンレス鋼板の曲げ加工 ※普通曲げ ・角出し曲げ

⑩ 木製建具

建具材の加工、組立時の含水率 ※A種 ・ (16.7.2～4)
建物内部の木製建具に使用する表面材及び接着剤のホルムアルデヒド放散量
※F☆☆☆☆ ・
・フラッシュ戸
表面材のホルムアルデヒド放散量等
※標準仕様書16.7.2(2)(4)(a)による
表面材の合板の種類

| 合板の種類 | 規格等 | 備考 |
|---|---|---|
| ・普通合板 ☒ | 表面の樹種 ・ ・ 板面の品質（※広葉樹1号 ・ ） 接着の程度（・1類 ・2類） | |
| ・天然木化粧合板 ☒ | 樹種名（ ） 接着の程度（・1類 ・2類） | |
| ・特殊加工化粧合板 ☒ | 化粧加工の方法 ※プリント ・ポリエステル化粧合板 ⊙メラミン化粧合板 ・ 接着の程度（・1類 ・2類） | |
| ・MDF ☒ | | |

表面板の厚さ ※表16.7.6による ・
引戸の召合せかまちのいんろう付きの適用 ・適用しない ・適用する
・かまち戸
かまち樹種（ ） 鏡板樹種（ ）
見込み寸法 ※36mm ・建具表による ・
・ふすま
周りの種別（・I型 ・II型）
上張り(押入等の裏側以外) ・鳥の子 ・新鳥の子又はビニル紙程度
縁仕上げ ・塗り縁 ・生地縁（素地） ・生地縁（ウレタンクリヤー塗装）
見込み寸法 ※19.5mm ・建具表による ・
表面板の仕上 ・建具表による
・戸ぶすま
表面板の仕上 ・建具表による
見込み寸法 ※30mm ・建具表による ・
・紙張り障子
見込み寸法 ※30mm ・建具表による ・
枠及びくつずりの材料 ・建具表による ・

⑪ 建具用金物

金物の種類及び見え掛り部の材質等 (16.8.2、3)(表16.8.1)
※標準仕様書表16.8.1及び適用は建具表による ・
金属製建具に使用する丁番の枚数及び大きさ
※標準仕様書表16.8.2による ・建具表による
樹脂製建具に使用する丁番の枚数及び大きさ
※標準仕様書表16.8.3による ・建具表による
木製建具に使用する丁番の枚数及び大きさ
※標準仕様書表16.8.4による ・建具表による
木製建具に使用する戸車及びレール
※標準仕様書表16.8.5による ・建具表による
握り玉、レバーハンドル、押板類、クレセントの取付位置
・建具表による ・

⑫ 鍵

マスターキー ⊙製作する（ ） (16.8.4)
・製作しない
鍵の製作本数 ※各室3本1組（室名札付き）、ただしLH-3のみ5本とする
鍵箱 ※有り ・無し

⑬ 自動ドア開閉装置

戸の開閉方式 (16.9.2)
⊙建具表による
引き戸用駆動装置
※標準仕様書 表16.9.1による（防錆 ・適用する ・適用しない）
・種類（常開方式 ） ・耐電圧（ ）
・温度上昇（ ） ・耐久性(サイクル)（ ）
・防錆（ ） ・電源（ ）
車椅子使用者用便居出入口引き戸用駆動装置（表16.9.2）
※標準仕様書 表16.9.2による（防錆 ・適用する ・適用しない）
・耐電圧（ ） ・温度上昇（ ）
・耐久性(サイクル)（ ） ・防錆（ ）
・電源（ ）
引き戸用検出装置（表16.9.3）
※標準仕様書 表16.9.3による（防錆 ・適用する ・適用しない）
・放射線雑周波数電磁界耐性（ ） ・耐電圧（ ）
・防錆（ ） ・防声（ ） ・電源（ ）
引き戸用検出装置の種類（表16.9.4） ⊙建具表による
タッチスイッチの種類
・無線式タッチスイッチ ・光線式タッチスイッチ
車椅子使用者用便房スイッチの種類
・大形押しボタンスイッチ ・非接触スイッチ
凍結防止措置 ・行う ・行わない


株式会社 第一建築設計事務所
〒350-1126 埼玉県川越市旭町3-19-3
TEL 049-243-0357 FAX 049-244-5372
一級建築士 大臣登録 第317080号 倉田 委美


| 承認者 | 責任者 | 担当 | JOB CODE | 工事名称 | 図面番号 |
|---|---|---|---|---|---|
| 杉原 | 倉田 | | 202403002 | 高坂分署庁舎新築工事（建築） | D－04 |
| | | | 年／月／日 2024／12／10 改訂 | 図面名称 特記仕様書（その3） | 縮尺 A1 Nonscale A3 Nonscale |

14 自閉式上吊り引戸装置

性能 ※標準仕様表16.10.1による ・ (16.10.3)(表16.10.1)
・手動開き力（ ） ・手動閉じ力（ ）
・閉じ速度の調整（ ） ・制動区間（ ）
・開閉繰返し（ ） ・耐衝撃性（ ）

15 重量シャッター

シャッターの種類 (16.11.2、3)
・管理用シャッター
・外壁用防火シャッター
・屋内用防火シャッター
・防煙シャッター
外壁開口部に設ける重量シャッターの耐風圧強度（ ）pa
開閉方式の種類 ※電動式（手動併用） ・手動式
安全装置
急降下制御装置、急降下停止装置、障害物感知装置
（設置箇所 ・建具表による ・ ）
屋内用防火シャッター左しくは防煙シャッターの危害防止機構
（設置箇所 ・建具表による ・ ）
管理用シャッターのシャッターケース ※設ける ・設けない
スラット及びシャッターケース用鋼板
鋼板の種類 ・JIS G 3302（溶融亜鉛めっき鋼板及び鋼帯）
・JIS G 3312（塗装溶融亜鉛めっき鋼板及び鋼帯）
めっきの付着量 ※Z12又はF12 ・
ガイドレール、まぐさ、雨掛りに用いる座板及び座板のカバー、両掛りに用いる
スイッチボックス類のふたの材質
ステンレス鋼板 ※SUS304、SUS430JHL又はSUS443JI

16 軽量シャッター

開閉形式の種類 ※手動式 ・電動式（手動併用） (16.12.2～4)
耐風圧強度（ ）pa
安全装置
電動シャッターの障害物感知装置
（設置箇所 ・建具表による ・ ）
スラットの材質の種類
・JIS G 3312（塗装溶融亜鉛めっき鋼板及び鋼帯）
めっき付着量 （※Z06又はF06 ・ ）
・JIS G 3322（塗装溶融55%アルミニウム－亜鉛合金めっき鋼板及び鋼帯）
めっき付着量 （※AZ90 ・ ）
スラットの形状 ・インターロッキング形 ・オーバーラッピング形

17 オーバーヘッドドア

(16.13.2、3)

| セクション材料による区分 | 風圧力による区分 | 開閉方式による区分 | 収納形式による区分 | ガイドレールの材料 |
|---|---|---|---|---|
| ※スチールタイプ<br>アルミニウムタイプ<br>・ファイバーグラスタイプ | 125（1250Pa）<br>・100（1000Pa）<br>・75（750Pa）<br>・50（500Pa） | ※バランス式<br>・チェーン式<br>電動式 | スタンダード形<br>・ローヘッド形<br>・ハイリフト形<br>・バーティカル形 | ※溶融亜鉛めっき鋼板<br>・ステンレス鋼板 |

電動式オーバーヘッドドアの障害物感知装置（設置箇所 ・建具表による ・ ）

18 ガラス

(16.14.2～4)（図16.14.1）
適用は以下によるほか、ガラスの種類・厚さの組み合わせは建具表及び図面による。
フロートガラスの品種、厚さの呼びによる種類 ※建具表による ・図示
型板ガラスの厚さによる種類 ※建具表による ・図示
網入り板ガラス、線入り板ガラスの網、線の形状、板の表面の状態、厚さの呼びによる種類 ※建具表による ・図示

・合わせガラス
材料板ガラスの種類及び厚さの組み合わせ並びに合わせガラスの合計厚さ、特性による種類 ※建具表による ・図示
形状 ・平面合わせガラス ・曲面合わせガラス
落球衝撃試験性能及びショットバッグ衝撃特性
・Ⅰ類 ・Ⅱ－1類 ・Ⅱ－2類 ・Ⅱ類

強化ガラス
形状による種類、材料板ガラスの種類による名称、特性による種類
※建具表による ・図示
破片の状態及びショットバッグ衝撃特性による種類 ・Ⅰ類 ・Ⅱ類

・熱線吸収板ガラス
板ガラスによる種類、厚さによる種類、性能による種類
※建具表による ・図示
性能 ・1種 ・2種

複層ガラス
材料板ガラスの種類及び厚さの組み合わせ並びに複層ガラスの厚さ
※建具表による ・図示
断熱性による区分 ・T1 ・T2 ・T3 ・T4 ・T5 ・T6
日射取得性及び日射遮蔽性による区分 ・G ・S
乾燥気体の種類 ・空気 ・アルゴン

・熱線反射ガラス
材料板ガラスの種類及び厚さによる種類 ※建具表による ・図示
日射熱遮へい性による区分 ・1種 ・2種 ・3種
耐久性による区分（日射熱遮へい性が2種の場合）・A類 ・B類

・倍強度ガラス
材料板ガラスの種類及び厚さによる種類 ※建具表による ・図示

ガラスの留め材及び溝の大きさ

| 建具の種類 | ガラス留め材 | ガラス溝の大きさ(mm) |
|---|---|---|
| アルミニウム製 | シーリング材<br>・グレイジングチャンネル | ・図示による<br>※建具の製造所の仕様による |
| 鋼製及び鋼製軽量 | シーリング材<br>・ | ・図示による<br>※建具の製造所の仕様による |
| ステンレス製 | ・シーリング材<br>・ | ・図示による<br>※建具の製造所の仕様による |
| 樹脂製 | ・グレイジングチャンネル<br>・ | ・図示による<br>※建具の製造所の仕様による |

19 ガラスブロック積み

(16.14.5)

| 呼び寸法(mm) | 厚さ(mm) | 色調 | 目地幅(mm) | 伸縮調整目地位置(mm) | 防火性能 |
|---|---|---|---|---|---|
| ・160×160 | ・95<br>・ | | | | |
| ・200×200 | ・95<br>・ | | | | |

壁用金属枠及び補強材 ・図示による
力骨 材質 ※ステンレス鋼（SUS304） ・
寸法 ※幅5.5mm ・
形状 ※はしご形状複筋及び単筋 ・
化粧目地モルタルの色（・白 ・グレー）
シーリングの種類 （・SR-1 ・PS-1）
金属製化粧カバー 材質 ・ステンレス製 ・アルミニウム製
寸法 ※図示 ・
形状 ※図示 ・
木下地の場合のアンカー等の取付け間隔 ・図示による
目地部の横力骨の納まり
※ガラスブロック製造所の仕様による ・図示 ・
工法
建築基準法に基づき定める風圧力の（・1 ・1.15 ・1.3）倍の風圧力に対応した工法

## 7 カーテンウォール工事

1 取付方法、性能等

取付け形態による分類 (17.1.3)
・窓開方式 ・柱・梁方式 ・方立方式 ・スパンドレル方式 ・

| 水密性 | 気密性 | 遮音性 | 断熱性 | 耐火性能 | 耐震度差性(℃) |
|---|---|---|---|---|---|
| | | | | ・30分<br>・1時間 | ・80<br>・70<br>・60 |

耐風圧性
建築基準法に基づき定める風圧力の（・1 ・1.15 ・1.3）倍の風圧力に対応した工法
主要部材の耐風圧性能（ガラスを除く）

| 支点間距離(h) | 耐風圧性能 |
|---|---|
| 4m以下 | ・たわみ量が±(1/150)×h<br>かつ絶対量20mm以下であること<br>・ |
| 4mを超える | ・ |

性能の確認方法及び判定方法
※性能の確認及び判定方法が確認できる資料を提出し、監督職員の承諾を受ける

2 メタルカーテンウォール

金属系材料の種類 (17.2.2、3、5、6)
・アルミニウム材 ・鋼材 ・ステンレス鋼材
シーリング材の種類（目地等）
種類及び寸法等 ※図示による
ガラスの取付け材料
・シーリング 種類（・SR-2 ・SR-1）
・構造ガスケット 形状、寸法等 ・図示 ・
断熱材 ※
種類及び範囲 ※図示による
形状及び仕上げ
製品の寸法許容差 ※標準仕様表表17.2.1による ・
見え掛り部の仕上げ ・
（アルミニウム材の場合）
規格等 ※標準仕様表16.2.3による
種別 （標準仕様表表14.2.1）
着色 ・標準色 ・特注色
（鋼材及びステンレス鋼材の場合）
ガラス溝の寸法、形状 ※カーテンウォールの製造所の仕様 ・
取付け
躯体付け金物の取付け位置の寸法許容差
鉛直方向 ※±10mm ・
水平方向 ※±25mm ・
カーテンウォール部材の取付け位置の寸法許容差
目地の幅 ※±3mm ・
目地の心の通り ※0～2mm ・
目地両側の段差 ※0～2mm ・
各階の基準墨から各部材までの距離 ※±3mm ・
耐火処理 適用部位、材料等 ※図示による
ガラスの取付け材料
ガラスの取付け材料がシーリングの場合のガラスの支持方法 ※4辺支持 ・

3 PCカーテンウォール

(17.3.2～6)(表17.3.1、2)
材料
コンクリート 種類 （・普通コンクリート ・軽量コンクリート1種 ・ ）
品質 設計基準強度(Fc) ※30N/mm² ・
スランプ ※12cm ・
気乾単位容積質量
・普通コンクリートの場合 2.1t/m³を超え2.5t/m³以下
・軽量コンクリートの場合 1.8t/m³ ～ 2.1t/m³
・
単位水量の最大値 ※185kg/m³ ・
鉄筋 種類記号 ※SD295
補強鉄線の径(mm) ・3.2 ・4.0 ・5.0 ・6.0
鋼目寸法 ・
シーリング材の種類（目地等）
種類及び寸法等 ※図示による
ガラスの取付け材料
・構造ガスケット 形状、寸法等 ・図示 ・
耐火処理
適用部位、材料等 ※図示による
断熱材 ※ 種類（ ）
種類及び範囲 ※図示による
先付けの材料
・表面仕上げ材 ・セラミックタイル
・石材（・花こう岩 ・大理石 ・ ）
・建具枠
・ゴンドラ用ガイドレール
形状及び仕上げ
製品に見え掛り部のサ法許容差
辺長 ※±3mm ・ ねじれ、そり ※0～5mm ・
対角線長の差 ※0～5mm ・ 面がり ※0～3mm ・
段差 ※±2mm ・ 面の凹凸 ※0～3mm ・
開口部内法寸法 ※±2mm ・ 先付け金物の位置 ※0～5mm ・
PCカーテンウォールの仕上げ ・
構造ガスケットを用いる場合のアンカー溝の寸法及び寸法許容差
※図示による
製作
PC版の配筋 ※図示による
取付け
躯体付け金物の取付位置の寸法許容差
鉛直方向 ※±10mm
水平方向 ※±25mm
カーテンウォール部材の取付け位置の寸法許容差
目地の幅 ※±5mm ・
目地の心の通り ※0～3mm ・
目地両側の段差 ※0～4mm ・
各階の基準墨から各部材までの距離 ※±5mm ・
ガラスの取付け方法
・ガラスの取付け材が構造用ガスケットで複層ガラス等を使用する場合は排水機能の設置及びガラスの封鎖処理の強化を行う

## 18 塗装工事

1 材料

屋内で使用する塗料のホルムアルデヒド放散量 (18.1.3)
※F☆☆☆☆

・防火材料 ※屋内の壁、天井仕上げは防火材料とする
・仕上表による

2 素地ごしらえ

(18.2.2～7)

| 下地面等 | | 種別 |
|---|---|---|
| 木部 | 不透明塗料塗りの場合 | ※A種 ・B種 |
| | 透明塗りの場合 | ・A種 ※B種 |
| 鉄鋼面（DP以外 ） | | ・A種 ※B種 ※C種 |
| 鉄鋼面（DPのみ） | | ・A種 ※B種 ・C種 |
| 亜鉛めっき鋼面 | | ・A種 ・B種 |
| モルタル面及びせっこうプラスター面 | | ・A種 ※B種 |
| コンクリート面（DP以外）及びALCパネル面 | | ・A種 ※B種 |
| 押出成形セメント板面 | | ・A種 ※B種 |
| コンクリート面（DPのみ） | | ※A種 ・B種 |
| せっこうボード面及び | 目地：原目処理工法 | ※A種 ・B種 |
| その他ボード面 | 目地：原目処理工法以外 | ・A種 ※B種 |

3 鋼止め塗料塗り

(18.3.2、3)

| 下地面 | 塗料の種別 | 鋼止め塗料の種別 | 鋼止め塗料塗りの工程 |
|---|---|---|---|
| 鉄鋼面 | SOP | A種 | 見え掛り：A種<br>見え隠れ：B種 |
| | DP | C種及びDD種 | 表18.3.4 |
| | EP-G | ・A種 ※B種 | 見え掛り：A種<br>見え隠れ：B種 |
| 亜鉛めっき鋼面 | SOP | ※A種 ・B種 | 鋼製建具等：A種<br>上記以外：B種 |
| | DP | B種 | 表18.3.5 |
| | EP-G | C種 | 鋼製建具等：C種<br>上記以外：B種 |

4 塗装

(18.4.1～18.12.2)

| 塗装 | | 種別 | 塗料の種類 |
|---|---|---|---|
| 合成樹脂調合ペイント塗り(SOP) | 本部屋外 | ※A種 ・B種 | — |
| | 本部屋内 | ・A種 ※B種 | |
| | 鉄鋼面 | ・A種 ※B種 | |
| | 亜鉛めっき鋼面 | — | |
| ・クリヤラッカー塗り（CL） | | ・A種 ※B種 | — |
| ・アクリル樹脂系非水分散形塗料塗り(NAD) | | ・A種 ※B種 | — |
| 耐候性塗料塗り(DP) | 鉄鋼面 | — | 上塗り塗料の等級(1)級 |
| | 亜鉛めっき鋼面 | — | 上塗り塗料の等級（ ）級 |
| | コンクリート面及び押出成形セメント板面 | A種 ・B種 ・C種 | — |
| つや有合成樹脂エマルションペイント塗り(EP-G) | コンクリート面、モルタル面、せっこうプラスター面、せっこうボード面、その他ボード面等 | ・A種 ※B種 | — |
| | 屋内の本部、鉄鋼面<br>亜鉛めっき鋼面 | ・A種 ※B種 | — |
| ・合成樹脂エマルションペイント塗り(EP) | | ・A種 ※B種 | — |
| フレタン樹脂ワニス塗り(UC) | | ・A種 ※B種 | — |
| ・ステイン塗り | | ・ビグメントステイン塗り<br>・オイルステイン塗り(OS) | — |
| ・木材保護塗料塗り(WP) | | ・A種 ※B種 | — |

壁上、壁根面の金属面に塗装する場合の塗料は高日射反射率塗装 ※ とする。
クリヤラッカー塗りA種の工程の適用
・適用しない ・適用する（黄色顔料 ・溶剤系黄色顔料 ・油性染料黄色剤）
ウレタン樹脂ワニス塗りの工程1の黄色の適用
・適用する ・適用しない
オイルステン塗りの工程等 ※製造所の仕様による

## 19 内装工事

1 接着剤

(19.2.2)
ビニル床シート、ビニル床タイル、ゴム床タイル用接着剤のホルムアルデヒド放散量 ※F☆☆☆☆
施工箇所の下地がセメント系下地及び木質系下地以外の場合の接着剤の種別
・図示 ・

2 下地の工法

標準仕様書19.2.3(1)～(3)以外の下地の工法 ・図示 ・

3 ビニル床シート

(19.2.2、3)

| 種類の記号 | 色柄 | 厚さ(mm) | 備考 |
|---|---|---|---|
| ※FS（複層ビニル床シート）<br>・ | ・無地<br>・マーブル柄<br>・柄物 | ※2.0<br>・2.5 | |

接合部の処理 ※熱溶接工法 ・

4 ビニル床タイル

(19.2.2)

| 種類の記号 | 色柄 | 寸法 | 厚さ(mm) | 備考 |
|---|---|---|---|---|
| ※KT（コンポジションビニル床タイル）<br>・TT（単層ビニル床タイル）<br>・FT（複層ビニル床タイル）<br>・FOA（長尺ビニル床タイル）<br>・FOB（薄型長尺ビニル床タイル） | ・無地<br>・柄物 | ・300×300<br>・450×450<br>・500×500 | ※2.0<br>・2.5<br>・3.0<br>・ | |

5 特殊機能床材

(19.2.2)

| シート種別 | 厚さ、寸法、形状 | 性能 | 種類 |
|---|---|---|---|
| ・帯電防止床シート | (mm) | | |
| 帯電防止床タイル | 500 × 500 (mm) | 厚み5.0 | |
| ・視覚障害者用床タイル | (mm) | 視覚障害者誘導ブロック等の突起の形状・寸法及びその配列はJIS T 9251による | |
| ・耐動荷重性床シート | (mm) | | |
| ・防滑性床シート | (mm) | | |
| ・防滑性床タイル | × (mm) | | |

6 ビニル幅木

(19.2.2)
材質 木質 ・硬質 ・床シート巻上げ（端部の処理は図示）
高さ(mm) ※60 ・75 ・DD
厚さ(mm) ※1.5以上 ・

7 ゴム床タイル

(19.2.2)
色柄 （ ）
厚さ(mm) （ ）
寸法(mm) （ ）

8 カーペット敷き

(19.3.2、3)(表19.3.1)

| 織り方 | パイル形状 |
|---|---|
| ・ウィルトンカーペット<br>・ダブルフェースカーペット<br>・アキスミンスターカーペット | ・カットパイル<br>・ループパイル<br>・カット/ループパイル |

色柄、※模様のない無地
パイル糸の種類等 ※無地の織りじゅうたんの種別（・A種 ・B種 ・C種）
帯電性 ・適用する ・適用しない
織じゅうたんの接合方法 ※ヒートボンド工法 ・つづり縫い
下敷き材 ※反毛フェルト(JIS L 3204)の第2種2号 呼び厚さ6mm ・

・タフテッドカーペット

| パイル形状 | パイル長さ(mm) | 工法 | 帯電性 | 備考 |
|---|---|---|---|---|
| ・カットパイル | ・6～7 ・ | ・全面接着工法<br>・グリッパー工法 | ・適用する（ ）<br>・適用しない | |
| ・ループパイル | ・4～6 ・ | | | |
| ・カット、ループ併用 | ・ | | | |

下敷き材（グリッパー工法の場合）
※反毛フェルト(JIS L 3204)の第2種2号 呼び厚さ6mm ・
タフテッドカーペット用接着剤のホルムアルデヒド放散量 ※F☆☆☆☆

・タイルカーペット

| パイル形状 | 種別 | 施工箇所 | 寸法(mm) | 総厚さ(mm) | 備考 |
|---|---|---|---|---|---|
| ※ループパイル | ※第一種<br>・第二種 | | ※500× 500<br>・ | ※6.5<br>・ | |
| ・カットパイル | ・第一種<br>・第二種 | | ※500× 500<br>・ | ※6.5<br>・ | |
| ・カット、ループ併用 | ・第一種<br>・第二種 | | ※500× 500<br>・ | ※6.5<br>・ | |

タイルカーペット用接着剤のホルムアルデヒド放散量 ※F☆☆☆☆
タイルカーペットの敷き方 平場 ※市松敷き ・模様流し ・
階段部分 ※模様流し ・市松敷き ・
見切り、押え金物 ・材質、種類、形状等 ※図示 ・

9 合成樹脂塗床

塗床材のホルムアルデヒド放散量 ※F☆☆☆☆ ・ (19.4.2、3)(表19.4.4～8)

| 種別 | 施工箇所 | 工法 | 仕上げの種類 |
|---|---|---|---|
| ・厚膜型塗床材<br>弾性ウレタン樹脂系塗床 | | | ※平滑仕上げ<br>・防滑仕上げ ・つや消し仕上げ |
| 厚膜型塗床材<br>エポキシ樹脂系塗床 | | ・薄膜流しのべ工法<br>・厚膜流しのべ工法<br>・樹脂モルタル工法 | ・平滑仕上げ<br>防滑仕上げ |
| ・薄膜型塗床材<br>エポキシ樹脂系塗床 | | | ※平滑仕上げ |
| ・アクリル樹脂塗床<br>(JIS K 5970)<br>(防塵塗料塗り) | | ※製造所の指定による | 工程<br>塗布量 (kg/㎡)<br>※0.25kg/㎡以上<br>表面仕上げ<br>※平滑 ・防滑<br>溶剤<br>※水性 ・溶剤系 ・無溶剤系<br>仕上げ色<br>※標準色 ・ |

10 フローリング張り

フローリングのホルムアルデヒド放散量等 (19.5.2～5)(表19.5.1～6)
※標準仕様書19.5.2(2)による
各工法に使用する接着剤のホルムアルデヒドの放散量 ※F☆☆☆☆

単層フローリング
・フローリングボード1等
工法 ・釘止め工法（・根太張り ・直張り） ・接着工法
樹種 ※なら ・
厚さ、大きさ ※標準仕様書表19.5.1、3による ・
仕上塗装 ・塗装品 ・無塗装品
開伏材等の適用 ・する ・しない
・フローリングブロック1等
工法 ※接着工法 ・
樹種 ※ なら ・
厚さ、大きさ ※標準仕様書 表19.5.1による
仕上塗装 ・塗装品 ・無塗装品
開伏材等の適用 ・する ・しない
複合フローリング
・天然木化粧複合フローリング
工法 ・釘止め工法（・根太張り ・直張り） ・接着工法
樹種 ※なら ・
種別（標準仕様書表19.5.2、4、6） ・A種 ・B種 ・C種
仕上塗装 ・塗装品 ・無塗装品
開伏材等の適用 ・する ・しない
接着工法の場合の不燃疑和材 ※合成樹脂発泡シート ・
・現場塗装仕上げ ※ウレタン樹脂ワニス塗り
・オイルステインの上、ワックス塗り
・生地のままワックス塗り

11 畳敷き

(19.6.2)(表19.6.1)
種別 ・A種 ・B種 ・C種 ・D種（畳床：・KT-Ⅰ ・KT-Ⅱ ・KT-Ⅲ ・KT-K ・KT-N）
下地の種類 ・簡単仕様書表12.6.1による床組
・ポリスチレンフォーム床下地（ノンフロン ）
・
畳表及び畳床はホルムアルデヒド、アセトアルデヒド及びスチレンを発散しないか、発散が極めて少ない材料を使用したものとする。
衝撃緩和型畳 （畳表：・C1 ・C2）

12 せっこうボード、その他のボード及び合板張り

MDF、パーティクルボード及び接着剤の (19.7.2、3)(表19.7.1)
ホルムアルデヒド放散量 ※F☆☆☆☆ ・
合板のホルムアルデヒド放散量 ※標準仕様書 19.7.2(2)の(a)～(d)のいずれか

木質系セメント板

| 種類 | 厚さ(mm)、規格等 |
|---|---|
| ・硬質木モセメント板 | ・15 ・20 ・25 ・ |
| ・中質木モセメント板 | ・15 ・20 ・25 ・ |
| ・普通木モセメント板 | ・15 ・20 ・25 ・ |

木片セメント板

| 種類 | 厚さ(mm)、規格等 |
|---|---|
| ・硬質木片セメント板 | ・12 ・15 ・18 ・21 ・ |
| ・普通木片セメント板 | ・30 ・ |

繊維強化セメント板

| | |
|---|---|
| ・けい酸カルシウム板 | 普通ボード0.8FK タイプ2(無石綿) ・6 ・8 |
| 化粧けい酸カルシウム板 | 普通ボード0.8FK タイプ2(無石綿) ・6 ・8<br>表面への化粧張り等の加工 ・アクリル樹脂系焼付 |

火山性ガラス質複層板

| | |
|---|---|
| ・火山性ガラス質複層板 | ・図示による |

繊維板

| | |
|---|---|
| ハードボード（素地）<br>スタンダードボード（無処理） | ・素地ハードボード（・未研磨板(RN)・研磨板(RS)）<br>・内装用化粧ハードボード(DE)<br>厚さ ・2.5 ・3.5 ・5 ・7 |
| テンパードボード（処理） | ・素地ハードボード（・未研磨板(RN)・研磨板(RS)）<br>・外装用化粧ハードボード(DE)<br>厚さ ・2.5 ・3.5 ・5 ・7 |
| ・ミディアムデンシティファイバーボード(MDF) | ・3 ・7 ・9 ・12 ・ |
| ・インシュレーションボード | A級（・天井仕上 ・内装仕上 ・ ）<br>・9 ・12 ・15 ・18 |

パーティクルボード

| | |
|---|---|
| ・単板張りパーティクルボード | ・無研磨板 VN ・研磨板 VS<br>・10 ・12 ・15 ・18 ・ |
| ・化粧パーティクルボード | ・単板オーバーレイ DV ・プラスチックオーバーレイ DO<br>・塗装 DC<br>・10（難燃） ・12（難燃） ・ |

吸音材料
- ⊙ロックウール化粧吸音板　⊙フラットタイプ（・9(不燃)　⊙12(不燃)　・　）・凹凸タイプ（・12(不燃)　・15(不燃)　・　）
- ・ロックウール吸音ボード1号　・25　・
- ・グラスウール吸音ボード32K　・25（ガラスクロス包）　・

⊙せっこうボード製品
- ⊙せっこうボード(GB-R)　⊙12.5（不燃）　・15（不燃）
- ・不燃積層せっこうボード(GB-NO)　9.5（不燃）　・化粧無（下地張り用）　・化粧有（トラバーチン模様）
- ⊙シージングせっこうボード(GB-S)　12.5（※不燃　・準不燃）
- ⊙強化せっこうボード(GB-F)　⊙12.5（不燃）　・15（不燃）
- ・せっこうラスボード(GB-L)　9.5
- ・化粧せっこうボード(GB-D)(木目)　12.5（不燃）　幅440mm程度　模様（・柾目　・板目）専用下地材有り
- ・化粧せっこうボード(GB-D)（トラバーチン模様）　9.5（準不燃）
- ⊙化粧孔あきせっこうﾎﾞｰﾄﾞ　⊙9.5（準不燃）

合板
- ⊙普通合板 ⊙　表板の材種　生地、透明塗料塗り（※ｳﾚﾀﾝ程度　・　）　不透明塗料塗り（※しな程度　・　）　板面の品質（　）　厚さ(mm)（　）　防虫処理　・行う　・行わない
- ・天然木化粧合板 ⊙　化粧板の樹種名（　）　厚さ(mm)（　）　防虫処理　・行う　・行わない
- ・特殊加工化粧合板 ⊙　化粧加工の方法（・ｴﾝﾎﾞｰｽｴｲﾝｸﾞ　・ﾌﾞﾗｽﾄ　・塗装）　表面性能（　）タイプ　厚さ(mm)（　）　防虫処理　・行う　・行わない

化粧板
- ⊙メラミン樹脂化粧板　JIS K 6903による厚さ（※1.2　・　）
- ・ポリエステル樹脂化粧板

天井のボード類(ロックウール吸音板を除く)の重ね張りを行う場合　※図示　・
合板類の張付け　・A種　・B種
せっこうボードの目地工法等　目地工法の種類　※仕上表による　・

| | |
|---|---|
| 突付け工法のエッジの種類 | ・ベベルエッジ　・スクェアエッジ |
| 目透かし工法のエッジの種類 | ・ベベルエッジ　・スクェアエッジ |

13 壁紙張り　(19.8.2、3)

壁紙のホルムアルデヒド放散量　※F☆☆☆☆　・

| 施工箇所 | 壁紙の種類 | | | | | | 防火性能 | 備考 |
|---|---|---|---|---|---|---|---|---|
| | 紙 | 織物 | 塩化ﾋﾞﾆﾙ | ｳﾚﾀﾝｺｰﾄ | 無機質 | その他 | | |
| | ・ | ・ | ・ | ・ | ・ | ・ | ・不燃・準不燃・難燃 | |
| | ・ | ・ | ・ | ・ | ・ | ・ | ・不燃・準不燃・難燃 | |

モルタル及びせっこうプラスター面の素地ごしらえの種別　・A種　※B種
コンクリート面の素地ごしらえの種別　・A種　※B種
せっこうボード面の素地ごしらえの種別　・A種　※B種

14 断熱材 ⊙　(19.8.2～4)

ﾌｪﾉｰﾙﾌｫｰﾑ断熱材、保温剤又は接着剤のﾎﾙﾑｱﾙﾃﾞﾋﾄﾞ放散量　※F☆☆☆☆　・
開口部等補修のための吸付け用の接着剤のﾎﾙﾑｱﾙﾃﾞﾋﾄﾞ放散量　※F☆☆☆☆　・

※断熱材打込み工法

| 種類 | 厚さ(mm) | 施工箇所 |
|---|---|---|
| ・ビーズ法ポリスチレンフォーム断熱材 | ・ | ・ |
| ・押出法ポリスチレンフォーム断熱材(スキン層なし)（・2種bA　⊙3種bD　・3種bD ） | ⊙35 | ⊙車庫上　・ピット |
| ・硬質ウレタンフォーム断熱材 | ⊙30 | ⊙壁根 |
| ・フェノールフォーム断熱材 | ・ | ・ |

⊙断熱材現場発泡工法
断熱材の種類　⊙A種1　・A種1H
吹付け厚さ(mm)　・
施工箇所　⊙図示　・

## 20 ユニット及びその他工事

1 フリーアクセスフロア　(20.2.2)

| 施工箇所 | 構　法 | 寸法(mm) | 高さ(mm) | 耐震性能 | 所定荷重(N) | 表面仕上げ材 | 備　考 |
|---|---|---|---|---|---|---|---|
| 事務室 ｴﾝﾄﾗﾝｽﾎｰﾙ | ・電敷式 ⊙支柱 調整式 | ⊙500×500 ・ | | ⊙1.0G ・0.6G | ⊙3,000 ・5,000 | ⊙帯電防止床ﾀｲﾙ ・ﾀｲﾙｶｰﾍﾟｯﾄ ・ | |
| | ・電敷式 ・支柱 調整式 | ・500×500 ・ | | ・1.0G ・0.6G | ・3,000 ・5,000 | ・帯電防止床ﾀｲﾙ ・ﾀｲﾙｶｰﾍﾟｯﾄ ・ | |

フリーアクセスフロアスフロの試験方法
※標準仕様書20.2.2(2)(ｱ)(a)～(d)による　・
寸法精度
※標準仕様書20.2.2(2)(ｱ)(a)～(c)による　・
・以下による
パネルの長さの寸法精度（　）
パネルの平面形状（角度）の寸法精度（　）
フリーアクセスフロアの高さの寸法精度（　）
帯電防止性能
・評価値（U）≧0.6以上
・評価値（U）≧1.2以上
感電防止性能
漏えい抵抗（R）≧1×10⁶Ω

2 可動間仕切　(20.2.3)

パネル材料のホルムアルデヒド放出量　※F☆☆☆☆　・

| 構造形式 | 構成基材の種類 | | パネル表面仕上げ | 遮音性(db) | 防火性能 |
|---|---|---|---|---|---|
| | ｽﾀｯﾄﾞ | パネル | | 500HZ | |
| ・スタッド式（内蔵）<br>・スタッド式（露出）<br>・パネル式<br>・スタッドパネル式 | | | ・メラミン樹脂焼付又は アクリル樹脂焼付<br>・壁紙張り | ・0<br>・12<br>・20<br>・28<br>・36 | ・不燃 |

パネル内に取付ける建具　・あり（※図示　・　）　・なし
パネル内に取付ける建具のドアクローザ、丁番、錠前、上げ落しは、標準仕様書 16章8節 の建具用金物に対応する材質とする。
表面仕上材を壁紙張りとする場合の品質、性能は標準仕様書19章による。

3 移動間仕切　(20.2.4)

パネル材料のホルムアルデヒド放散量　※F☆☆☆☆　・

| 構造形式 | 操作方法 | 圧接装置の操作方法 | 鉛厚さ(mm) | パネル表面材 材質 | パネル表面材 仕上げ | 遮音性(db/500HZ) |
|---|---|---|---|---|---|---|
| ・平行方向移動式<br>・二方向移動式 | ・手動式<br>・電動式<br>・部分電動式 | ・プッシュ式<br>・ハンドル式<br>・ | | ・鋼板 | ・焼付塗装<br>・壁紙張り<br>・ | ・36未満<br>・36以上 |

パネル表面仕上げの壁紙張りの品質、性能は、標準仕様書19章による。
遮音性能は、JIS A 6512に準拠し、中心周波数500HZの音について の透過損失とする。
ハンガールールの取付け下地の補強
※取付け金重量の5倍以上の荷重に対して、使用上支障のない耐力及び変形量となるように補強する。
・図示
パネルをランナーに取り付ける部品
※ランナーに加わる重量の5倍以上の荷重に耐えられるもの
ハンガールール及びランナー
※パネル重量の5倍の荷重を、パネル1枚に使用するランナー数で除した値に対して、耐力及び変形量が使用上支障のないもの

4 トイレブース　(20.2.5)

パネル材料のホルムアルデヒド放散量　※F☆☆☆☆　・

| 表面材の種類 | 脚部種類 | ドアエッジの材質 | ドアエッジの形状 |
|---|---|---|---|
| ⊙メラミン樹脂系化粧板<br>・ポリエステル樹脂系化粧板 | ※幅木タイプ<br>・ | ※製造所の標準仕様<br>⊙アルミニウム製<br>・ステンレス製<br>・表面材と同材<br>⊙カラー | ・標準<br>⊙Rタイプ |

5 手すり　(20.2.6)

材料の種類及び仕上げ
・SUS304　表面処理　※HL程度　・
・鋼製　表面処理　溶融亜鉛めっき（※標準仕様書 表14.2.2による種別（　種））
・アルミニウム 表面処理（※標準仕様書 表14.2.1による種別（　種））
色合等　・標準色（　）　・特注色（　）
手すりの隙り部分

| 材種 | 表面仕上げ | 直径(mm) | 取付箇所 | 備考 |
|---|---|---|---|---|
| ⊙集成材（材種：　） | ⊙ｳﾚﾀﾝｶｰﾄﾞ　・ | ・30程度・35程度・45程度 | ⊙階段壁 | 形状図示 |
| ・ﾋﾞﾆﾙ製ﾊﾝﾄﾞｼｰﾙ | ・ | ・30程度・35程度・45程度 | | |
| ・樹脂被覆ﾊﾟｲﾌﾟ | ・ | ・34φ | | |

6 階段滑り止め　(20.2.7)

材種　⊙ステンレス製　・黄銅製押出型材
・アルミニウム製押出型材　・
形状　※タイヤ型（タイヤの材質：ゴム又は合成樹脂合等）　・タイヤレス製
端部の形状　フラットエンド　⊙あり　・なし
寸法(幅)　⊙50mm程度　・40mm程度　・50mm程度
取付け工法　※接着工法　・埋め込み工法　・

7 黒板及びホワイトボード ⊙　(20.2.9)

・黒板　区分　※焼き付け　・
種類　・ほうろう　・鋼製　・
色　※無　・
⊙ホワイトボード（ほうろうｼｰﾄ　）

8 鏡　(20.2.10)

取付箇所（　）
寸法（mm）　・図示
厚さ（mm）　※ 5　・

9 表示　(20.2.11)

表突防止表示
⊙設置場所　※図示による
形状・寸法（・200　⊙30×30　）
材質　⊙ステンレス製　・塩ビシート　）
・設置しない
誘導標識、非常用進入口等の表示　※消防法に適合する市販品　・
室名札、ピクトグラフ、案内板等の形状、寸法、材質、色、書体、印刷等の種別、取付け形式等(案内用図記号はJIS Z 8210による)
※図示による

10 タラップ　(20.2.12)

材質及び仕上げ
⊙SUS304（スリップ止め加工　※あり　・なし　）
・鋼製　表面処理　溶融亜鉛めっき
（※標準仕様書表 14.2.2による種別（※C種　・　種））

11 煙突ライニング　(20.2.13)

適用安全使用温度　・
工法
※鋼製ユニット煙突(煙突用成形ライニング材 )

12 ブラインド　(20.2.14)

| 形式 | 操作方法 | 操作方法の種類 | スラットの材種 | ｽﾗｯﾄ幅(mm) | ｶﾞｲﾄﾞｼｰﾄﾞ・ﾚｰﾙの材種 | 幅・高さ取付箇所 |
|---|---|---|---|---|---|---|
| ⊙横形 | ⊙手動 | ※ギヤ式<br>・コード式<br>⊙操作棒式 | ※アルミニウム合金製 G | ※25<br>・ | ※鋼製<br>・ | ⊙図示<br>・ |
| | ・電動 | — | | | | |
| ・縦形 | ・手動 | ※2本操作ｺｰﾄﾞ式<br>・1本操作ｺｰﾄﾞ式<br>・ | ・アルミスラット<br>・クロススラット<br>・ | ・80<br>・100 | ※ｱﾙﾐﾆｳﾑ合金製 | ⊙図示<br>・ |
| | ・電動 | — | | | | |

縦型ブラインドのスラットの材質
アルミスラット　焼付け塗装仕上げ
クロススラット　消防法で定める防炎性能の表示がある特殊樹脂加工
ポリエステル繊維又は植物を原料とする合成繊維を使用した製品を使用する場合 G とする

13 ロールスクリーン　(20.2.15)

操作方法　・スプリング式　・コード式　・電動式
幅、高さ、取付箇所　・図示　・
材種　・ガラス繊維製　・合成・天然繊維製
品質等　・
その他の材料　※ロールスクリーンの製造所の仕様による　・
スクリーンの性種
消防法で定める防炎性能の表示があるもの
ポリエステル繊維又は植物を原料とする合成繊維を使用した製品を使用する場合は G とする

14 カーテン　(20.2.16)

| 形式 | 開閉操作 | ひだの種類 | 生地の種別、品質、特殊加工 | 取付け箇所 | 備考 |
|---|---|---|---|---|---|
| ⊙シングル<br>・ダブル | ⊙引き寄<br>・引分け | ⊙手引き<br>・ひも引き<br>・電動 | ・つまみひだ<br>・縦ひだ、片ひだ<br>⊙ﾌﾟﾘｰﾂひだ | 防炎<br>遮光 | ⊙窓長ﾊﾞｰ<br>・<br>⊙仮眠室 | |
| | | | | | | 結露 |

生地の仕様　消防法で定める防炎性能の表示があるもの
ポリエステル繊維又は植物を原料とする合成繊維を使用する場合は、P とする
暗幕カーテンの両端、上部及び召合せの重なり　※300mm以上　・

15 カーテンレール　(20.2.16)

材料による区分　※アルミニウム及びアルミニウム合金の押出し成型材
⊙ステンレス製
強さによる区分　※10～20　・
仕上げ　※アルマイト　・
形状　※角形　・

16 ブラインドボックス及びカーテンボックス

溝幅×深さ(mm)　・90×150　・120×80　・120×150　・150×80　⊙図示
材種　⊙集成材（仕上げ：SOP）
・アルミニウム製　押出し型材（市販品）
種別（標準仕様書表14.2.1）　・BO-1種　・BO-2種
色合い　・標準色（　）　・特注色（　）
・鋼製（仕上げ：　）

17 天井点検口

| 材種 | 寸法 | 形式 | 外枠 | 内枠 |
|---|---|---|---|---|
| ※アルミニウム製<br>・ | ⊙450×450<br>⊙600×600<br>・ | ⊙一般形<br>・密閉形 | ・屋内外用<br>・屋内用 | ・鋼線タイプ<br>⊙目地タイプ | ・鋼線タイプ<br>⊙目地タイプ |

18 床点検口

| 材種 | 寸法 | 形式 | 備考 |
|---|---|---|---|
| ・アルミニウム製<br>⊙ステンレス製<br>・鋼製 | ・450×450<br>⊙600×600<br>・ | ⊙一般形<br>・密閉形 | ・屋内外用<br>⊙屋内用 | ⊙鍵付き |

密閉型とは、ボルト、ナット等メカニカル構造にパッキンを装備したものとする。

19 耐震スリット

| 方向 | 幅(mm) | タイプ | 耐火性能 | 防水性能 | 備考 |
|---|---|---|---|---|---|
| ・垂直<br>・水平 | ・25<br>・ | ※完全（全貫通型） | ・耐火型<br>・非耐火型 | ・有り<br>・無し | |

目地

| 目地 | 内壁 | 外壁 |
|---|---|---|
| 目地材 | ・ｼｰﾘﾝｸﾞ材（見え掛かり部のみ） | ⊙ｼｰﾘﾝｸﾞ材（見え掛かり部のみ）<br>・ｼｰﾘﾝｸﾞ材（内外とも） |
| 目地寸法(幅mm×深さmm) | ・スリット幅×深さ10<br>・ | ⊙スリット幅×深さ10<br>・ |

目地材の材質は標準仕様書表9.7.1による。

20 止水版

形式　・差込式　・摺重式　・壁張り式
施工箇所　・図示　・

21 エキスパンション・ジョイント金物

| 材質 | 階区分 | 建築物間の クリアランス(mm) | 変位追従性(mm) | 耐火性能 | 断熱性能 | 備考 |
|---|---|---|---|---|---|---|
| ・ｱﾙﾐﾆｳﾑ製<br>・ｽﾃﾝﾚｽ製 | (　)階～(　)階<br>(　)階～(　)階 | ・50<br>・100<br>・150 | (避難経路の医等)<br>・　以上<br>(その他)<br>・　以上 | ・有り(　)<br>・無し | ・有り(　)<br>・無し | |

外部は防水型とする。
エキスパンションジョイントカバーには、脱落防止措置を講ずる。

22 くつふきマット

| 材種 | 受け枠 | 備考 |
|---|---|---|
| ・塩化ビニル又はゴム製<br>・樹脂アルミニウム合金製<br>・ステンレス鋼(SUS304)製 | ・ステンレス製(SUS304)<br>・樹脂アルミニウム合金<br>・ | |

23 流し台ユニット

| 材種 | 寸法(mm) W | D | H | 備考 |
|---|---|---|---|---|
| ⊙流し台 | ・1200<br>・1500<br>⊙1100 | ・550<br>⊙600<br>・650 | ・800<br>・850 | 市販品<br>トラップ付き<br>天板ステンレス製 |
| ・コンロ台 | ・600 | ・550<br>・600<br>・650 | ・620<br>・670 | 市販品<br>バックガード有り<br>天板ステンレス製 |
| ⊙つり戸棚 | ⊙1200<br>・900 | ・450<br>⊙350 | ・500<br>・700 | 市販品 |
| ・水切り | ・1200<br>・900<br>・600 | — | — | 市販品<br>ステンレス製<br>・1段式　・ |

品質・性能　外観は、JIS A 4420「キッチン設備の構成材」の4.1 による。
構成材は、JIS A 4420の8 により試験を行ったとき、表1 の規定による。
形状　※図示

24 旗竿

| 材種 | 形式 | 高さ(m) | 操作方法 | 固定方法 | 備考 |
|---|---|---|---|---|---|
| ・アルミニウム合金製<br>・ | ・テーパー式<br>・同一断面式 | | ⊙ハンドル式<br>・ロープ式 | ・埋込式<br>・ベース式<br>・バンド式 | |

25 旗竿受金物

材種　・ステンレス製（SUS304）　・

26 車止めさく

| 形式 | 材種 | 柱径、肉厚(mm) | 高さ(mm) |
|---|---|---|---|
| ・上下式鎖内蔵式 | ・標準品<br>・スプリング式 | ・ステンレス製<br>・ | ・<br>・ | ・<br>・ |
| ・ | | | | |

27 フェンス

フェンスの種類　・ビニル被覆エキスパンドフェンス
・樹脂塗装メッシュフェンス
・鋼管フェンス　・アルミフェンス
高さ　・図示　・

28 プレキャストコンクリート　(20.3.2～4)

コンクリートの設計基準強度
※水セメント比55%以下、単位セメント量の最小値300kg/m³ を満足する調合強度
・図示
配筋
※配筋を定めた計算書を監督員に提出する。　・図示
取付け方法
※図示　・

29 間知石及びコンクリート間知ブロック積み　(20.4.2、3)

| | 材種 | 種類 | 質量区分 | 備考 |
|---|---|---|---|---|
| ・間知石 | ・花こう岩<br>・凝灰岩 | — | — | |
| ・コンクリート間知ブロック | — | | ・A　・B | |

練み方　※谷積み　・布積み
目塗り　・図示　・
伸縮調整目地　材種　・図示　・
厚さ　・図示　・

30 鋼製書架及び物品棚

| 種　類 | 規　格　等 | JIS による種類 |
|---|---|---|
| ⊙鋼製書架 | JIS S 1039の規格による | ・1種　⊙2種　・3種 |
| ・鋼製物品棚 | | ・4種　・5種　・6種　・ |

31 屋内掲示板

枠の材質　※アルミニウム製　⊙杉集成材
表面の材質　※塩ビ発泡シート張り　⊙ｱｸﾘﾙﾌｪﾉﾙ樹脂板兼用シート

32 洗面カウンター

材種　・メラミン樹脂化粧板張り（芯材：集成材）　⊙人工大理石
奥行き(mm)　・約450　⊙約600

33 防煙垂れ壁

・固定式

| 材　質 | 厚さ(mm) | 高さ(mm) | 備　考 |
|---|---|---|---|
| ※織入り磨板ガラス<br>・線入り磨板ガラス | ※6.8<br>・ | ※500<br>・ | アルミ製枠付き |

・可動式

| 種　類 | 材　質 | 高さ(mm) | 備　考 |
|---|---|---|---|
| ・垂直降下式（巻取り型） | ※不燃布（不燃認定品） | ※500<br>・800<br>・ | ガイドレール<br>※固定式（壁埋込型）<br>・可動式（天井収納型） |
| ・回転降下式 | 鋼板製又はアルミ製 | ※500<br>・800<br>・ | 表面仕上げ<br>※天井材張り<br>・ |

降下機構　煙感知器連動及び手動開放装置（埋込型）

34 屋外掲示板

照明器具　※有り　⊙無し
施錠　⊙有り　・無し
製造所（　）

35 収納家具

材質、形状、寸法　※図示　・
材料のホルムアルデヒド放散量
※F☆☆☆☆　・

## 21 排水工事

1 屋外雨水排水　(21.2.1、2)(表21.2.1、2)

材料

| 材種 | 種類・記号 | 形状 | 呼び径 | 備考 |
|---|---|---|---|---|
| ・遠心力鉄筋コンクリート管 | ※外圧管（1種） | ・目形管<br>・ | ※図示<br>・ | |
| ・硬質ポリ塩化ビニル管 | ・VP | | ※図示<br>・ | |
| | ・VU | | ※図示<br>・ | |
| | ・RF-VP G | | ※図示<br>・ | |
| | ・RS-VU G | | ※図示<br>・ | |

基床の厚さ及び種類　・図示　・
硬質ポリ塩化ビニル管の継手に用いる材料　※接着剤　・ゴム輪
側塊の形状及び寸法　⊙図示　・
排水桝、ふたの種類　⊙図示　・
砂地業に用いる材料(標準仕様書4.6.2(2))
・シルト　・山砂　・川砂　・砕砂
砂利地業に用いる材料(標準仕様書4.6.2(1))
⊙再生クラッシャラン G　・切込砂利　⊙切込砕石
現場打ちの場合のコンクリート材料
種類　※普通コンクリート
設計基準強度　※18N/mm²　⊙21N/mm2
スランプ(cm)　※15又は18
現場打ちの場合の鉄筋　種類の記号　※SD295　・
排水桝が現場打ちの場合の足掛け金物
※標準仕様書21.2.2(6)(ｱ)
・ステンレス製　・銅製　・合成樹脂被覆加工されたもの
凍上抑制層の厚さ　・図示　・
凍上抑制層に用いる材料
（砂を用いる場合の粒度試験）・行う　・行わない

2 鋳鉄製ふた　(21.2.1)

鋳鉄製マンホールふた

| 種類 | 適用荷重 | 蝶 | 備考 |
|---|---|---|---|
| ・水封形<br>・簡易密閉形(パッキン式)<br>・密閉形(テーパ・パッキン式)<br>・中ふた付き密閉形(テーパ・パッキン式)<br>・ | ・T－2用<br>・T－6用<br>・T－20用<br>・ | ・有り<br>・無し | 左記以外の品質等は、(公社)空気調和衛生工学会SHASE-S209による。 |

3 グレーチング　(21.2.1)

・鋼製

| 形式 | 用途 | 適用荷重 | ﾒｯｼｭﾋﾟｯﾁ | 亜鉛めっき(付着量) | 上面形状 |
|---|---|---|---|---|---|
| ・受枠付き、ボルト固定<br>・ | ・溝ふた（横断用）<br>・溝ふた（側溝用）<br>・飾ふた<br>・U字溝用 | ・歩行用<br>・ | ・細目<br>・ | ・（　）<br>・ | ・凹凸形<br>・ |
| | | ・T-2用<br>・T-6用<br>・T-14用<br>・T-20用<br>・ | ・普通目<br>・細目 | ・（　）<br>・ | ・平形<br>・ |

・ステンレス製

| 形式 | 用途 | 適用荷重 | ﾒｯｼｭﾋﾟｯﾁ | 亜鉛めっき(付着量) | 上面形状 |
|---|---|---|---|---|---|
| ⊙受枠付き、ボルト固定<br>・ | ・溝ふた（横断用）<br>・溝ふた（側溝用）<br>・飾ふた<br>⊙U字溝用 | ・歩行用<br>・ | ・ | ・ | ・凹凸形<br>・ |
| | | ・T-2用<br>・T-6用<br>・T-14用<br>⊙T-20用<br>・ | ・ | ・ | ・平形<br>⊙ﾉﾝｽﾘｯﾌﾟ |

4 街きょ、縁石、側溝　(21.3.1、2)(表21.3.1)

| 種類 | 形状、寸法 |
|---|---|
| ⊙縁石 | ⊙図示　・ |
| ・L形側溝 | ・図示　・ |
| ⊙U形側溝 | ⊙図示　・ |
| ⊙U形側溝ふた | ⊙図示　・ |
| ・ | ・図示　・ |

砂地業に用いる材料
・シルト　・山砂　・川砂　⊙砕砂
砂利地業に用いる材料
・再生クラッシャラン G　・切込砂利　⊙切込砕石
砂利地業の厚さ　※100(mm)　・図示
現場打ちの場合のコンクリート材料
種類　※普通コンクリート
設計基準強度　※18N/mm²
スランプ(cm)　※15又は18
現場打ちの場合の鉄筋　種類の記号　※SD295　・
凍上抑制層に用いる材料
（砂を用いる場合の粒度試験）・行う　・行わない

5 埋戻し　(21.2.1)(表3.2.1)

⊙処理　・

## 22 舗装工事

1 路床　(22.2.2、3～5)(表22.2.1)

路床の材料

| 種別 | 材料 | 厚さ(mm) |
|---|---|---|
| ⊙盛土 | ・A種　⊙B種　・C種　・D種<br>・建設汚泥から再生した処理土 G | ・図示<br>・ |
| ・凍上抑制層 | ・再生クラッシャラン G　・クラッシャラン<br>・切込み砂利<br>・砂（標準仕様書表21.2.2による）<br>・ | ・図示<br>・ |
| ⊙フィルター層 | ⊙川砂、海砂、良質な山砂（75μmふるい通過量6%以下）<br>・ | ・図示<br>・ |

（凍上抑制層に用いる材料に砂を用いる場合の粒度試験 ）・行う　・行わない

株式会社 第一建築設計事務所
〒350-1126　埼玉県川越市旭町3-19-3
TEL 049-243-0357　FAX 049-244-5372
一級建築士 大臣登録 第317080号　倉田 委美

| 承認者 | 責任者 | 担当 | JOB CODE | 工事名称 | 図面番号 |
|---|---|---|---|---|---|
| 杉原 | 倉田 | | 202403002 | 高坂分署庁舎新築工事（建築） | D－06 |
| | | | 年／月／日 2024／12／10 改訂 | 図面名称 特記仕様書（その5） | 縮尺 A1 Nonscale A3 Nonscale |

・路床安定処理
安定処理の方法　・安定処理工法　・置き換え工法
添加材料による安定処理
種類　・普通ポルトランドセメント　・高炉セメントB種 ☒
・フライアッシュセメントB種
・生石灰（・特号　・1号）　・消石灰（・特号　・1号）
添加量　・　kg/m³（目標CBR　3以上　・　）

・不織布（ジオテキスタイル）
単位面積質量　・60g/㎡以上　・
厚さ(mm)　・0.5～1.0　・
引張強さ　・98N/5cm（10kgf/5cm）以上　・
透水係数　・1.5×10⁻⁴cm/sec以上　・

試験
砂の粒度試験　・行う　・行わない
路床土の支持力比（ＣＢＲ）試験　・行う（　箇所）　・行わない
現場ＣＢＲ試験　⊙行う（　3 箇所）　・行わない
安定処理土のＣＢＲ試験　・行う　・行わない
路床締固め度の試験　・行う（　箇所）　・行わない
六価クロム溶出試験　・行う　・行わない

② 路盤
路盤及び厚さ　・図示　・　(22.3.2、3)(表22.3.1)
路盤材料（標準仕様書 表22.3.1による種別）

| 種　別 | |
|---|---|
| 砕　石 | ・クラッシャラン |
| | ⊙粒度調整砕石 |
| 再生材 | ・再生クラッシャラン ☒ |
| | ⊙再生粒度調整砕石 ☒ |
| ・クラッシャラン鉄鋼スラグ ☒ | |
| ・粒度調整鉄鋼スラグ ☒ | |
| ・水硬性粒度調整鉄鋼スラグ ☒ | |

③ アスファルト舗装
アスファルト舗装の構成及び厚さ　※図示　・　(22.4.2～4、6)(表22.4.1、4)
材料及び種類
アスファルト　⊙再生アスファルト ☒
（標準仕様書 表22.4.1による種類：・60～80　・80～100）
・ストレートアスファルト
骨材　・道路用砕石
・アスファルトコンクリート再生骨材 ☒
加熱アスファルト混合物等の種類
・密粒度アスファルト混合物（１３）
・細粒度アスファルト混合物（１３）
・密粒度アスファルト混合物（１３F）
試験
アスファルト混合物等の抽出試験　・行う　・行わない
舗装の平たん性
※通行の支障となる水たまりを生じない程度　・

④ コンクリート舗装
構成及び厚さ　(22.5.2～4)(表22.5.1～3)

| 舗装の種類 | 部位 | 構成 | 厚さ(mm) |
|---|---|---|---|
| コンクリート舗装 | ・車路、駐車場 | ※図示 | ・図示 |
| | ・歩行者用通路 | ※図示 | ※70　・ |
| | ⊙外構 | ⊙図示 | ⊙図示 |

材料
コンクリート
※普通コンクリート　標準仕様書表22.5.1による　・
・以下による
コンクリートの種類　・
設計基準強度(N/mm²)　・
所定のスランプ(cm)　※8　・
粗骨材の最大寸法(mm)　・
早強ポルトランドセメント　・使用する　・使用しない
注入目地材料　※低弾性タイプ　・高弾性タイプ
目地
種類　※標準仕様書表22.5.3による　・
間隔　※標準仕様書表22.5.3による　・　m程度ごと
構造　※標準仕様書図22.5.1による　・図示
舗装の平たん性
※通行の支障となる水たまりを生じない程度　・

5 カラー舗装
・加熱系カラー舗装　(22.6.2～4)
構成及び厚さ　※図示　・
加熱系混合物の結合材
・アスファルト混合物
・石油樹脂系混合物　顔料の添加量（　%）
添加材
着色骨材　（　）
自然石　（　）
・常温系カラー舗装
工法　・ニート工法（配合その他：　）
・塗布工法（配合その他：　）
着色部の下部　・アスファルト舗装　・コンクリート舗装
舗装の平たん性
※通行の支障となる水たまりを生じない程度　・

⑥ 透水性舗装
⊙透水性アスファルト舗装　(22.7.2、3、6)
舗装の構成及び厚さ　※図示　・
材料
骨材　・道路用砕石
・アスファルトコンクリート再生骨材 ☒
（標準仕様書 表22.4.1による種類：・60～80　・80～100）
舗装の平たん性　※著しい不陸がないもの　・
試験
開粒度アスファルト混合物等の抽出試験　・行う　・行わない
・透水性コンクリート舗装　(22.5.2～4、6)
コンクリート舗装に対する基準値

| 項目 | 基準値 |
|---|---|
| 最大粒径　(mm) | 13 |
| 空隙率　(%) | 20以上 |
| 透水係数　(cm/s) | 1×10⁻²以上 |
| 目地の間隔 | 版厚の20倍程度 |

出典：構内舗装・排水設計基準の資料（H27）、舗装施工便覧（H18）
構成、厚さはコンクリート舗装による
・不織布（ジオテキスタイル）
敷設位置　※フィルター層と路床の間の敷設　・図示

・透水性コンクリート平板舗装　(22.8.2、3)
透水性コンクリート平板舗装は、ブロック系舗装による

・透水性インターロッキングブロック舗装　(22.8.2、3)
透水性インターロッキングブロック舗装は、ブロック系舗装による

7 半たわみ性舗装

| 区分 | 種類 | 厚さ(mm) |
|---|---|---|
| 表層 | 半たわみ性舗装用アスファルト混合物Ⅰ型(13) | 40 |
| 基層 | 再生粗粒度アスファルト混合物(20) | 40 |

試験
半たわみ性舗装用アスファルト混合物等の抽出試験　・行う　・行わない

材料
浸透用セメントミルクの標準的な性状

| 項目 | 性状 | 試験方法 |
|---|---|---|
| フロー値(アロート)砂 | 10～14 | 舗装調査・試験法便覧（S041） |
| 圧縮強度(７日養生)　MPa | 9.8～29.4 | JIS R 5201 |
| 曲げ強度(７日養生)　MPa | 2.94以上 | 舗装調査・試験法便覧（S042） |

配合
半たわみ性舗装用アスファルト混合物の標準配合

| ふるいの呼び名 | ふるい通過質量百分率（%） |
|---|---|
| 19.0　mm | 100 |
| 13.2　mm | 95～100 |
| 4.75　mm | 10～ 35 |
| 2.36　mm | 5～ 22 |
| 600　μm | 4～ 15 |
| 300　μm | 3～ 12 |
| 75　μm | 1～ 6 |
| アスファルト量（%） | 3～ 4.5 |

半たわみ性舗装用アスファルト混合物のマーシャル安定度試験に対する基準値

| 項目 | 基準値 |
|---|---|
| 密度　(g/cm³) | 1.9以上 |
| 安定度　(kN) | 2.94以上 |
| フロー値　(1/100cm) | 20～40 |
| 空隙率　(%) | 20～28 |
| 突固め回数（回） | 50 |

施工
半たわみ性舗装用アスファルト混合物等の施工は、標準仕様書22.4.5による。
浸透用セメントミルクの施工は、(1)から(5)による。
(1) 浸透用セメントミルクの製造は、一般に移動式ミキサによって行うが、工事規模が大きい場合には専用の移動式や固定式の混合プラントを用いることもある。
(2) 浸透用セメントミルクの施工は、一般に舗装体表面の温度が50℃程度以下になってから行う。その場合、舗装体にごみ、泥、水などが残っていないことを確認する。浸透作業は、一般に振動ローラ等により行う。
(3) セメントミルクが舗装表面に残っていると、路面のすべり路抵値を低下させることがあるので、舗装表面の骨材の凹凸が現れる程度にセメントミルクをゴムレーキ等で除去する。特にすべり止め対策を必要とするところは、砕砂の使用及び余剰セメントミルクのよりいっそうの除去等、材料や施工法等で対処するか、場合によっては施工後ショットブラスト等で表面を粗くすることが必要である。
(4) 交通開放までの一般的な養生期間は、下表に示すとおりである。

| セメントミルクの種類 | 養生期間 |
|---|---|
| 普通タイプ | 約 3 日 |
| 早強タイプ | 約 1 日 |
| 超速硬タイプ | 約 3 時間 |

(5) 浸透用セメントミルクを注入する前に交通開放すると、骨材の剥奪や飛散、またはごみ、泥等による汚れが生じることがあるので、基本的には注入前に交通開放を行わないようにする。

締固め度　標準仕様書22.4.2(2)による
舗装厚さの許容差　※標準仕様書 22.4.2(3) による
舗装の平たん性　※通行の支障となる水たまりを生じない程度

8 弾性舗装
弾性舗装（歩行者用通路）の構成及び厚さ　※図示　・

| 区分 | 種類 | 厚さ(mm) |
|---|---|---|
| 表層 | 弾性舗装材 | 15～20 |
| 基層 | 再生密粒度アスファルト混合物 (13) | 30 |

加熱アスファルト混合物は、アスファルト舗装による

⑨ ブロック系舗装
・コンクリート平板舗装 ☒　(22.8.2、3)
※図示　・

| 種類 | 寸法(mm) | 厚さ(mm) | 目地材 | 備考 |
|---|---|---|---|---|
| ※普通平板（N）<br>・透水平板（P）<br>・保水性平板（M） | ※300角<br>・ | ※60<br>・ | ※砂<br>・モルタル | 表面加工<br>・研ぎ出し<br>・洗い出し<br>・たたき出し |
| 敷砂層 | ・砂<br>・空練りﾓﾙﾀﾙ | | | |

クッション材　※砂　・空練りモルタル
普通平板は ☒（再生材料を用いた舗装用ブロック）、
透水平板は ☒（透水性コンクリート）とする。
仕上り面の平たん性　※歩行に支障となる段差がないものとし、コンクリート平板間の段差は3mm以内とする。
・

・インターロッキングブロック舗装 ☒

| 種類 | 部位 | 形状寸法(mm) | 厚さ(mm) | 曲げ強度(N/mm²) | 横断面勾配 | 目地材 | 備考 |
|---|---|---|---|---|---|---|---|
| ※普通ブロック（N）<br>・透水性ブロック（P）<br>・保水性ブロック（M） | 車路、駐車場 | ・図示<br>・ | 80 | ※5.0 | 2% | 砂 | 色彩、表面加工<br>・標準品<br>・ |
| ※普通ブロック（N）<br>・透水性ブロック（P）<br>・保水性ブロック（M） | 歩行者用通路 | ・図示<br>・ | 60 | ※3.0 | 1.5～2% | | |

クッション材　※砂　・空練りモルタル
歩行者用通路に使用する普通ブロックは ☒（再生材料を用いた舗装用ブロック）、
透水性ブロックは ☒（透水性コンクリート）とする。
仕上り面の平たん性　※歩行に支障となる段差がないものとし、ブロック間の段差は3mm以内とする。
・

| 区分 | 部位 | 厚さ(mm) | 種類 |
|---|---|---|---|
| 敷砂層 | ・車路、駐車場<br>・歩行者用通路 | 20<br>30 | 砂 |
| フィルター層 | | 100 | 川砂、海砂又は良質な山砂（75μm未満の通過量6%以下） |

・不織布（ジオテキスタイル）
敷設位置　※図示
・敷砂層と路盤の間に敷設　・フィルター層と路床の間に敷設
単位面積質量　・60g/㎡以上　・
厚さ(mm)　・0.5～1.0　・
引張強さ　・98N/5cm（10kgf/5cm）以上　・
透水係数　・1.5×10⁻⁴cm/sec以上　・
舗装の割付（車路、駐車場）
・ヘリンボンボンド(45°)　・ヘリンボンボンド(90°)
仕上り面の平たん性　※走行、歩行に支障となる段差がないものとし、ブロック間の段差は3mm 以内とする。
・

・舗石舗装

| 種類 | 形状・寸法(mm) | 厚さ(mm) | 張り方 | 基層 | 基層の厚さ(mm) |
|---|---|---|---|---|---|
| ・花こう岩<br>⊙御影石 | ・割石⊙図示<br>・ | ⊙40 | ・うろこ張り<br>・ | ⊙ｺﾝｸﾘｰﾄ版<br>・ｱｽﾌｧﾙﾄ混合物 | ※70　・<br>※70　・ |

クッション材　※砂　・空練りモルタル
仕上り面の平たん性　※歩行に支障となる段差がないものとし、舗石間の段差は3mm 以内とする。
・

⑩ 砂利敷き
種別　(22.9.2)(表22.9.1)
・A種（施工範囲：・図示　・通路　・　）
・B種（施工範囲：⊙図示　⊙建物周囲他　・　）

⑪ 路面標示用塗料
路面標示用塗料は JIS K 5665 による。

| 種類 | 施工 | 費用 | 色 | 幅(mm) | 塗布厚さ(mm) |
|---|---|---|---|---|---|
| ・1種 ☒ | 常温 | 液状 | ⊙白 | ・150 | ⊙.0 |
| ・2種 ☒ | 加熱 | | ・ | ⊙100 | ・ |
| ※3種1号 | 溶融 | 粉体状 | | | |

☒ 低揮発性有機溶剤型の路面標示用水性塗料

㉓ 植栽及び屋上緑化工事
1 植栽地の確認等
土壌の水素イオン濃度（pH）試験　・行う　・行わない　(23.1.3)
電気伝導度（EC）の試験　・行う　・行わない
(23.2.2)

| 植栽 | 工法 | 有効土層の厚さ(cm) | 整備範囲 | 土壌改良材 |
|---|---|---|---|---|
| ⊙樹木 | ※A種<br>・B種<br>・C種<br>・D種 | 樹高12m以上<br>（※100　・120　・150）<br>樹高7m以上～12m未満<br>（※80　・100）<br>樹高3m以上～7m未満<br>（※60　・80）<br>樹高3m未満<br>（※50　・60） | ⊙植栽り部分<br>・植栽帯部分<br>・図示<br>・ | ・適用する<br>⊙適用しない |
| ⊙芝、地被類 | ※B種<br>・ | ※20<br>・ | ・植栽部分<br>⊙図示<br>・ | ・適用する<br>⊙適用しない |

植栽基盤の排水設備　・設ける（※図示　・　）　・設けない

③ 埋込み用土
・現場発生土の良質土　⊙客土　・　(23.2.3)

4 土壌改良材
種類及び指定量等　(23.2.3)
・バーク堆肥 ☒
施工箇所　※植栽範囲　・図示
使用量　植栽基盤面積１㎡あたり（・50L　・　）
・汚泥発酵肥料（下水汚泥コンポスト）☒
施工箇所　※植栽範囲　・図示
使用量　植栽基盤面積１㎡あたり（・10L　・　）
材料
「金属等を含む産業廃棄物に係る判定基準を定める省令」の別表第一の基準に適合する原料を使用したもので、植害試験の調査の結果、害が認められないものとする。

⑤ 樹木
樹種、寸法、株立数等　※図示　・　(23.3.2)

⑥ 支柱
支柱材　※丸太（間伐材）☒　・真竹　・　(23.3.2、3)
防腐処理方法　※加圧式防腐処理丸太材　・
形式　・図示　・

7 幹巻き用材料
材料　※幹巻き用テープ　・わら及びこも　・　(23.3.2)

⑧ 芝
種類　※コウライシバ　・ノシバ　・　(23.4.2、3)
芝張りの工法
平地　※目地張り　・べた張り
法面　・目地張り　※べた張り法面

9 吹付けは種　(23.4.2)

| 種子の種類 | 発芽率 | 種子の量（g/㎡） | 備考 |
|---|---|---|---|
| ※洋芝類（採取後２年以内） | ※発芽率80%以上 | | |
| ・ | ・ | | |

⑩ 地被類　(23.4.2)

| 樹種 | コンテナ径 | 単位面積当たりのコンテナ数 | 芽立数 |
|---|---|---|---|
| ⊙図示 | ・ | ・ | ・ |

⑪ 新植、移植樹木、芝等の枯補償　(23.3.4、6)(23.4.7)(23.5.5)
新植樹木（芝張り、吹付けは種及び地被類を含む）の枯補償の期間
※引渡しの日から１年　・無し　・
移植樹木の枯損処置を行う期間
※引渡しの日から１年　・無し　・

12 屋上緑化 ☒
植栽基盤及び材料　(23.5.2～4)
・屋上緑化システム
土壌層の厚さ　・図示　・
排水層　・軽量骨材（厚の厚さ：　）　・板状成型品
植込み用土　※改良土　・人工軽量土
樹木、芝及び地被類の樹種又は種類、寸法、株立数等　※図示　・
見切り材、鉄筋材、排水孔、マルチング材等　※図示　・
支柱　・設置する（形式　・図示　・　）
かん水装置　・設置する（種類　・　）
工法
「屋根ふき材及び屋外に面する帳壁の風圧に対する構造耐力上の安全性を確かめるための構造計算の基準を定める件」（平成12年5月31日　建設省告示第1458号）に基づく風圧力に対応した工法
・図示による

㉔ その他
※本工事に関係する法令、条例及び規則等は遵守し必要がある申請、届出、手続等はすべて受注者がおこない、これに要する費用は受注者の負担とする。別発注の工事に含むものは除く。

以下の申請、届出、手続等は本工事に含むものとする

・道路法第２４条施工承認および完了検査

・消防用設備（消火器・誘導標識）の設置前位置確認の協議

・消防用設備等設置届出書（誘導標識）

・少量危険物・指定可燃物貯蔵取扱届出書

・確認完了検査

工事理由による変更が生じた場合の申請、届出、手続等については、すべて受注者がおこない、これに要する費用は受注者負担とする

参考品番リスト（参考品番同等品以上とする）
アルミ製（木調）スパンドレル：RAF-100VMF（ﾗﾝｸﾞﾑ仕様）/理研軽金属工業株式会社
アルミ庇：AD-2T/ｱﾙﾌｧｲﾝ
大型電動折戸：シュモン/菊川工業
太陽光パネル基礎：ソーラーペースVT/田島ルーフィング
埋込消火器ボックス（白）：UFB-1F-2220-PWH/ユニオン
消火器表示：ST-172/ユニオン
ホースリフター：ホースリフターFH118型/流通産業株式会社
駐輪場屋根：ｻｲｸﾙﾎﾟｰﾄSSR 3000N/四国化成
ごみ集積所：FS-2618S/ｲﾅﾊﾞ物置
少量危険物倉庫：20MSL/三協ｱﾙﾐﾆｳﾑ
水防倉庫：FB-5235H/ｲﾅﾊﾞ物置

株式会社 第一建築設計事務所
〒350-1126　埼玉県川越市旭町3-19-3
TEL 049-243-0357　FAX 049-244-5372
一級建築士 大臣登録 第317080号　倉田 委美

| 承認者 | 責任者 | 担当 |
|---|---|---|
| 杉原 | 倉田 | |

| JOB CODE | 工事名称 | 図面番号 |
|---|---|---|
| 202403002 | 高坂分署庁舎新築工事（建築） | D－07 |
| 年／月／日　2024／12／10　改訂 | 図面名称　特記仕様書（その６） | 縮尺　A1 Nonscale　A3 Nonscale |

埼玉県東松山市大字西本宿字下柳沢３７８番１、３９９番２

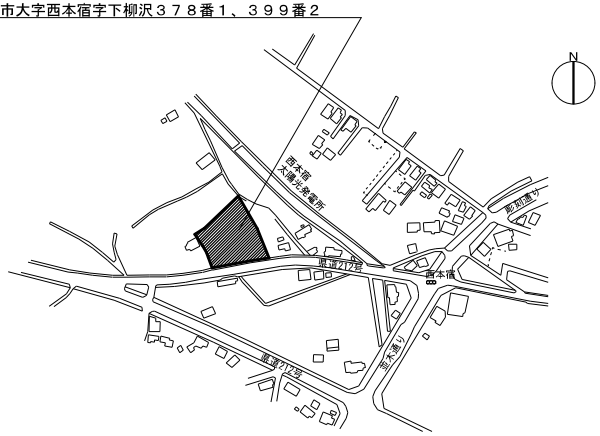


案内図　Nonscale

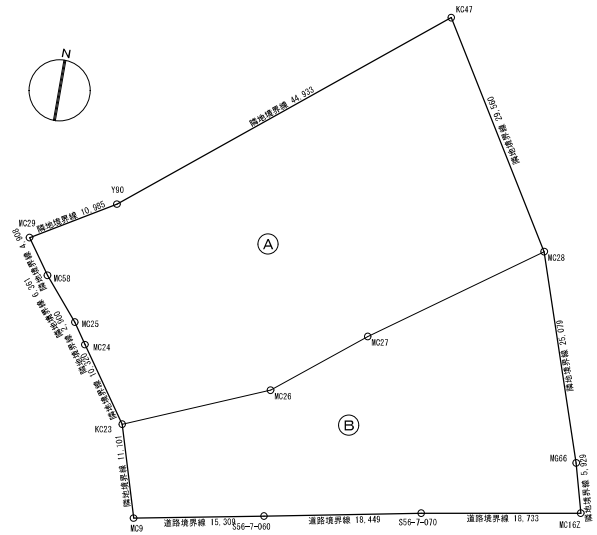


敷地求積図　S 1:300

敷地面積　A

| NO | Xn | Yn | Yn+1−Yn−1 | Xn・(Yn+1−Yn−1) | 辺　長 |
|---|---|---|---|---|---|
| KC47 | 376.476 | −40561.830 | 50.354 | 18957. 072504 | 44.933 |
| MC28 | 351.296 | −40546.345 | −3.192 | −1121.336832 | 29.560 |
| MC27 | 337.908 | −40565.022 | −28.815 | −9736.819020 | 22.979 |
| MC26 | 329.725 | −40575.160 | −26.606 | −8772.663350 | 13.028 |
| KC23 | 322.782 | −40591.628 | −22.388 | −7226.443416 | 17.871 |
| MC24 | 331.235 | −40597.548 | −7.550 | −2500.824250 | 10.319 |
| MC25 | 333.633 | −40599.178 | −5.737 | −1914.052521 | 2.899 |
| MC58 | 338.490 | −40603.285 | −6.946 | −2351.151540 | 6.360 |
| MC29 | 342.494 | −40606.124 | 6.586 | 2255.665484 | 4.908 |
| Y90 | 348.136 | −40596.699 | 44.294 | 15420.335984 | 10.984 |
| | | | 合　　計 | 3009.783043 | |
| | | | 合 計 面 積 | 1504.8915215 | |

敷地面積　B

| NO | Xn | Yn | Yn+1−Yn−1 | Xn・(Yn+1−Yn−1) | 辺　長 |
|---|---|---|---|---|---|
| MC28 | 351.296 | −40546.345 | **26.668** | 9368.361728 | 22.979 |
| MG66 | 327.524 | −40538.354 | 9.537 | 3123.596388 | 25.079 |
| MC16Z | 321.800 | −40536.808 | −16.905 | −5440.029000 | 5.929 |
| S56-7-070 | 318.564 | −40555.259 | −36.559 | −11646.381276 | 18.732 |
| S56-7-060 | 315.033 | −40573.367 | −33.145 | −10441.768785 | 18.449 |
| MC9 | 312.159 | −40588.404 | −18.261 | −5700.335499 | 15.309 |
| KC23 | 322.782 | −40591.628 | 13.244 | 4274.924908 | 11.101 |
| MC26 | 329.725 | −40575.160 | 26.606 | 8772.663350 | 17.871 |
| MC27 | 337.908 | −40565.022 | 28.815 | 9736.819020 | 13.028 |
| | | | 合　　計 | 2047.850734 | |
| | | | 合 計 面 積 | 1023.9253670 | |

敷地面積　A+B　=　1,504.8915215　+　1,023.9253670　=　2,528.8168885
=　2,528.81 ㎡


株式会社第一建築設計事務所
〒350-1126　埼玉県川越市旭町3-19-3
TEL 049-243-0357　FAX 049-244-5372
一級建築士 大臣登録 第317080号　倉田 委美


| 承認者 | 責任者 | 担当 |
|---|---|---|
| 杉原 | 倉田 | |

| JOB CODE | 工事名称 | 図面番号 |
|---|---|---|
| 202403002 | 高坂分署庁舎新築工事（建築） | D − 08 |
| 年／月／日 2024／12／10　改訂 | 図面名称 案内図、敷地求積図 | 縮尺 A1 1:300,Nonscale A3 1:600,Nonscale |

建築物リスト

| 番　号 | 用　　途 |
|---|---|
| 建築物① | 消防署分署（庁舎） |
| 建築物② | 自転車駐車場 |
| 建築物③ | 倉庫（ごみ集積所） |
| 建築物④ | 倉庫（少量危険物倉庫） |
| 建築物⑤ | 倉庫（水防倉庫） |

凡例

| 記　号 | |
|---|---|
| (＊＊) | 現況地盤レベル（KBMからの高さ） |
| ［＊＊］ | 計画地盤レベル（KBMからの高さ） |
| ⊙ | 平板載荷試験<br>調査地点①の砕石厚t150接地地盤にて確認する<br>上記地耐力が確認できない場合は試験堀にて<br>砕石厚t300接地地盤レベルにて確認<br>調査地点②も同様おこなう |

平板載荷試験

調査地点①②にて、深さ設計GL-1950～2250にて地耐力の確認をおこなう
長期地耐力100kN/㎡以上を確認→監督員および監理者へ報告し承認を得次第、次工程へ進む
長期地耐力100kN/㎡未満→監督員および監理者へ報告し判断をあおぐ
また必要に応じ設計者へ相談し判断をあおぐ
監督員および監理者の承認を得て次工程へ進む

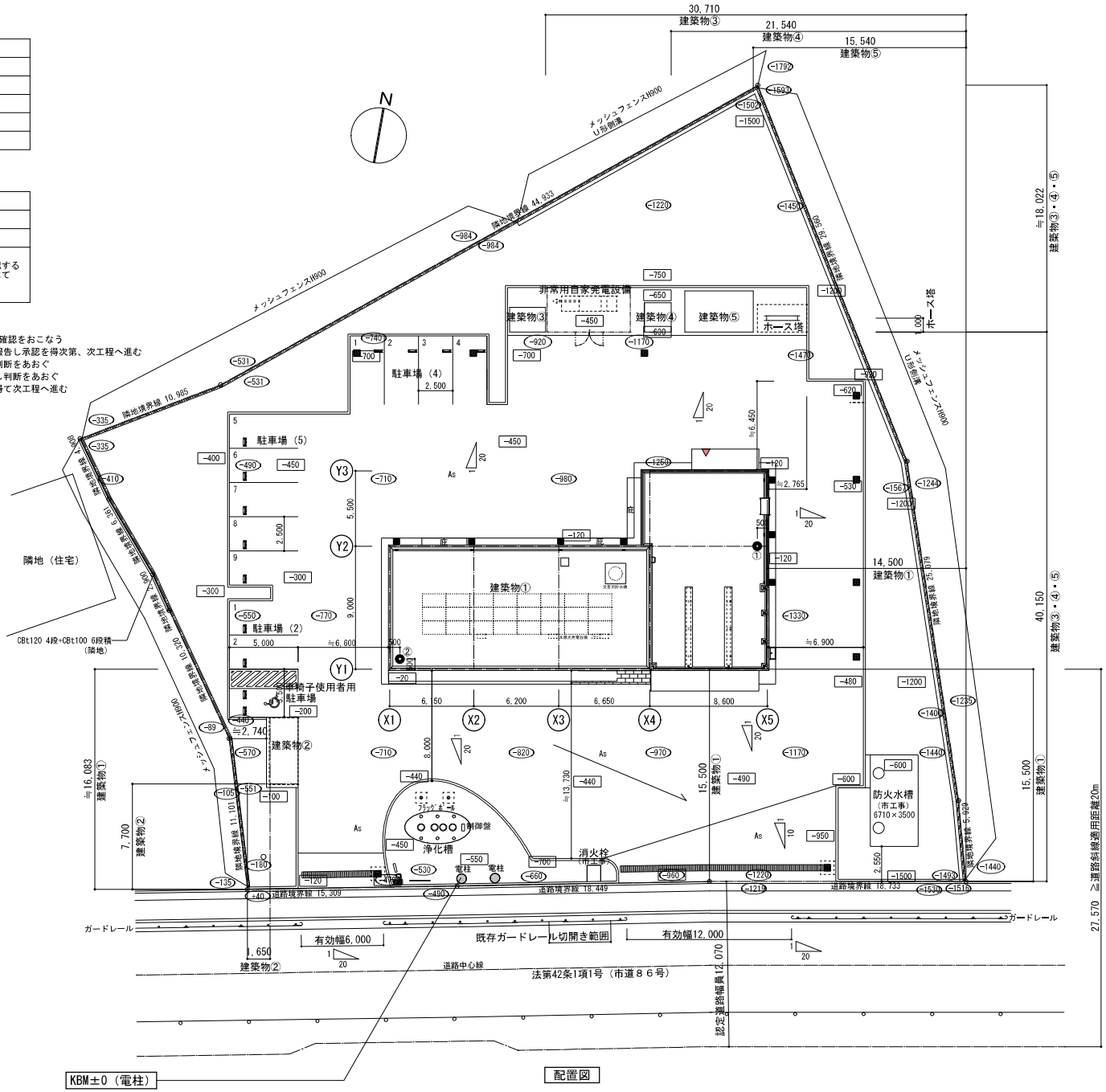


配置図


株式会社第一建築設計事務所
〒350-1126　埼玉県川越市旭町3-19-3
TEL 049-243-0357　FAX 049-244-5372
一級建築士 大臣登録 第317080号　倉田 委美


| 承認者 | 責任者 | 担当 |
|---|---|---|
| 杉原 | 倉田 | |

| JOB CODE | 工事名称 | 図面番号 |
|---|---|---|
| 202403002 | 高坂分署庁舎新築工事（建築） | D－09 |
| 年／月／日 2024／12／10 改訂 | 図面名称 配置図 | 縮尺 A1 1：150 A3 1：300 |

## 建築面積　求積図

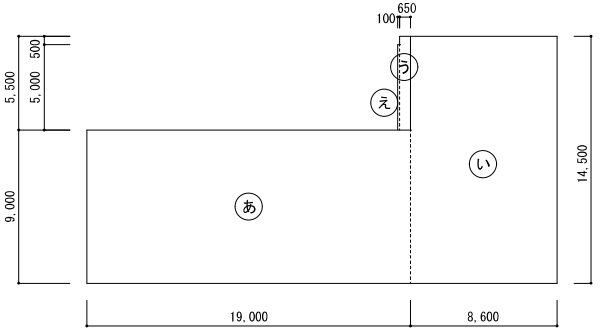


あ 9.00×19.00=171.00 ㎡
い 14.50×8.60=124.70 ㎡
う 5.50×0.65=3.575 ㎡
え 5.00×0.10=0.50 ㎡

## 駐輪場　求積図

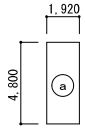


a 4.800×1.920=9.216000 ㎡

## ごみ集積所　求積図

b 1.790×2.630=4.707700 ㎡

## 少量危険物倉庫　求積図

c 2.141×1.946=4.166386 ㎡

## 水防倉庫　求積図

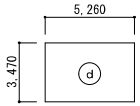


d 5.260×3.470=18.252200 ㎡

## 延床面積　求積図

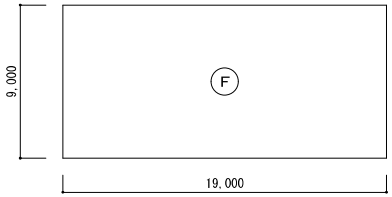


2階　延床面積

F 9.00×19.00=171.00 ㎡

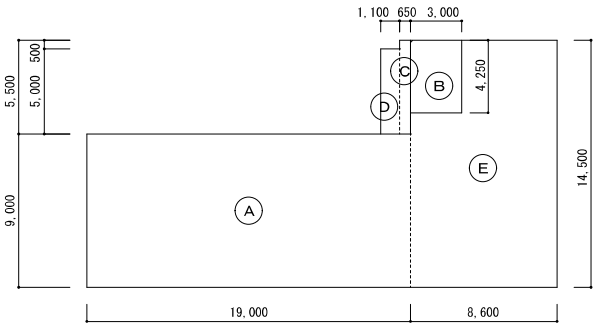


1階　延床面積

A 9.00×19.00=171.00 ㎡
B 4.25×3.00=12.75 ㎡
C 5.50×0.65=3.575 ㎡
D 5.00×1.10=5.50 ㎡
E 14.50×8.60−4.25×3.00=111.95 ㎡

## 面積算定表

建築面積

| | | |
|---|---|---|
| あ ～ え | 171.00 + 124.70 + 3.575 + 0.50 = 299.775 ㎡ |
| a ～ d | 9.216000 + 4.707700 + 4.166386 + 18.252200 = 36.342286 ㎡ |
| 合計 | ∴ 299.77 + 36.34 = 336.11㎡ |

延床面積

| | | |
|---|---|---|
| A ～ D , F | 171.00 + 12.75 + 3.575 + 5.50 + 171.00 = 363.82 ㎡ |
| E (自動車車庫部分) | 111.95 ㎡ |
| a ～ d | 9.216000 + 4.707700 + 4.166386 + 18.252200 = 36.342286 ㎡ |
| 合計 | ∴ 475.77 + 36.34 = 512.11㎡ |


株式会社第一建築設計事務所
〒350-1126　埼玉県川越市旭町3-19-3
TEL 049-243-0357　FAX 049-244-5372
一級建築士 大臣登録 第317080号　倉田 委美


| 承認者 | 責任者 | 担当 |
|---|---|---|
| 杉原 | 倉田 | |

| JOB CODE | 工事名称 | 図面番号 |
|---|---|---|
| 202403002 | 高坂分署庁舎新築工事（建築） | D − 10 |
| 年／月／日 2024／12／10 改訂 | 図面名称 面積表 | 縮尺 A1 1：150 A3 1：300 |

## 外部仕上表

| | | |
|---|---|---|
| 屋根 | 屋上 | 平場：コンクリート金ゴテ押えの上、断熱塩化ビニル樹脂系ルーフィングシート防水機械的固定工法断熱仕様<br>（断熱材：硬質ウレタンフォームt30敷込）<br>立上：コンクリート立上り下地処理の上、平場同仕上、排水溝：平場同仕上<br>ドレン：横引ドレンΦ100×3箇所、ステンレス製枯葉除け金網付<br>太陽光発電設備架台設置用軽量乾式基礎：鋼材SS400溶融亜鉛メッキ仕上（塩ビシート防水仕様）<br>※太陽光発電設備・架台は電気設備工事<br>パラペット・災害用貯水槽用基礎・ハト小屋天端：高靭性ウレタン塗膜防水X-2工法 ハト小屋：ステンレス製点検口 |
| | 車庫屋根 | 平場：コンクリート金ゴテ押えの上、保護防水絶縁断熱アスファルト防水　押えコンクリートt80 誘発目地@3000<br>（断熱材：押出法ポリスチレンフォームt35敷込）<br>立上：コンクリート立上り下地処理の上、平場同仕上、排水溝：平場同仕上<br>パラペット・設備基礎：高靭性ウレタン塗膜防水X-2工法<br>ドレン：横引ドレンΦ100×3箇所、ステンレス製枯葉除け金網付<br>フェンス：アルミ製ルーバーフェンス　30×125 @120　H1,500（ﾊﾟﾗﾍﾟｯﾄ天端より）<br>手摺：アルミ製竪格子手摺20×40　H1200　　はしご掛：L-50×50×9 耐候性塗料塗1級<br>室外機置場床：高耐食性溶融めっき鋼板グレーチングW200 |

| | | |
|---|---|---|
| 外壁 | 外壁 | 打放ファンデーションローラー工法下地調整共（フッ素クリア３分艶）<br>超低汚染・超耐久弱溶型ふっ素樹脂塗料仕上（指定色：赤）、下地調整A種共（壁：DP1級平滑、軒裏：複層塗材E小粒凸部処理共）<br>打継目地、誘発目地、シーリング　　パラペット周り：水切金物 |
| | 巾木 | 打放ファンデーションローラー工法（フッ素クリア３分艶） |
| ポーチ | | 床：半ピンコロ90×90×45　巾木：磁器質タイル張 H100　天井：アルミ製（木目調）スパンドレル<br>外壁：防水形複層塗材E（指定色）/打放ファンデーションローラー工法（フッ素クリア３部艶） |
| 樋 | | カラーアルミ製竪樋　バンドレスタイプ　ステンカラーφ114 |
| 庇 | １階南面<br>１階北・西面 | コンクリート打放の上、ウレタン塗膜防水<br>アルミ形材製庇：アルミ押出形材　アームレス式　基部流しタイプ　L=5,000/4,300/3,300　D=1,000 |
| 外流し | | モルタル金ゴテ下地磁器質タイル100角張　ステンレスグレーチング |
| 郵便受け | | ステンレス製自立型 |

| | | |
|---|---|---|
| 附属建築物 | 駐輪場 | 床：コンクリート　コテ押え　　屋根・框材：アルミ押出形材（陽極酸化・塗装複合被膜） |
| | ごみ集積所 | 溶融亜鉛メッキ鋼板 |
| | 少量危険物倉庫 | 外壁：溶融亜鉛メッキ鋼板　　屋根：ガルバリウム鋼板葺き<br>防爆型LED灯器具、FD付自然換気式ベンチレーター、FD付給気口<br>ステンレス製消火器ボックス（赤・白文字、土間固定共） |
| | 水防倉庫 | 溶融亜鉛メッキ鋼板 |
| ホース塔 | | 鉄骨支柱　ホースハンガー　滑車ボックス |
| 自家発電設備まわり | | メッシュフェンス（外構図による）、ステンレス製消火器ボックス（赤・白文字、土間固定共） |

## 内部仕上表

| 階数 | 室名 | 床 下地 | 床 仕上 | 巾木 仕上 | 巾木 高さ | 壁 下地 | 壁 仕上 | 天井 下地 | 天井 仕上 | 廻縁 | 天井高 | 備考 サイン | 備考 窓周り | 備考 |
|---|---|---|---|---|---|---|---|---|---|---|---|---|---|---|
| 1 | 風除室（ｴﾝﾄﾗﾝｽ側） | ﾓﾙﾀﾙ金ｺﾞﾃ押え | 300角磁器質ﾀｲﾙ張 | 磁器質ﾀｲﾙ張 | 100 | GB-F t12.5<br>合板 t10 | 超低VOC多機能型屋内用水性塗料<br>ときがわ産ﾋﾉｷ t12 羽目板張UC | | ｱﾙﾐ製（木調）ｽﾊﾟﾝﾄﾞﾚﾙ張<br>ﾗﾝﾀﾞﾑ仕様 | ｱﾙﾐ | 3,000 | | | 掲示板<br>木製照明ﾎﾞｯｸｽ（ﾋﾉｷt30節あり） |
| | エントランスホール | ﾓﾙﾀﾙ金ｺﾞﾃ押え | 300角磁器質ﾀｲﾙ張 | 磁器質ﾀｲﾙ張 | 100 | GB-F t12.5<br>合板 t10 | 超低VOC多機能型屋内用水性塗料<br>柱型：ときがわ産ﾋﾉｷ t12 羽目板張UC | GB-R t9.5 | DR t12.0 | 塩ビ | 2,700 | | | ｶｳﾝﾀｰ |
| | 事務室（ｴﾝﾄﾗﾝｽ側） | OAﾌﾛｱ H100 | 帯電防止ﾋﾞﾆﾙ床ﾀｲﾙ t5張 | 木製（ﾋﾉｷ）UC | 100 | GB-F t12.5 | 超低VOC多機能型屋内用水性塗料<br>一部合板下地の上掲示ｸﾛｽ | GB-R t9.5 | DR t12.0 | 塩ビ | 2,700 | T | B | ｶｳﾝﾀｰ、掃除用具入れ、掲示板<br>分番長ｽﾍﾟｰｽ：天井付ｶｰﾃﾝﾚｰﾙ（ﾎﾜｲﾄ）/ｶｰﾃﾝ |
| | 食堂兼厚生室 | ｺﾝｸﾘｰﾄ金ｺﾞﾃ押え | 防滑性ﾋﾞﾆﾙ床ｼｰﾄ t2.5張 | 木製（ﾋﾉｷ）UC | 100 | GB-F t12.5<br>X1通り壁：GB-S t12.5 | 超低VOC多機能型屋内用水性塗料<br>X1通り壁：ﾒﾗﾐﾝ化粧合板 t3.0 | | GB-P（化粧） t9.5 | 塩ビ | 2,700 | T | B | ｶｳﾝﾀｰ、ｼｽﾃﾑｷｯﾁﾝ、家電収納、ｶｯﾌﾟﾎﾞｰﾄﾞ、埋込消火器ﾎﾞｯｸｽ（表示共）<br>ﾋﾟｸﾁｬｰﾚｰﾙ、壁掛ﾃﾚﾋﾞ用ﾌｰﾑ（AN-130AG1） |
| | 出動準備室 | ｺﾝｸﾘｰﾄ金ｺﾞﾃ押え | 厚膜型ｴﾎﾟｷｼ樹脂系塗床<br>（防滑工法） | 薄膜型ｴﾎﾟｷｼ樹脂系塗床<br>（防滑工法） | 100 | GB-F t12.5 | 超低VOC多機能型屋内用水性塗料 | | GB-P（化粧） t9.5 | 塩ビ | 2,400<br>2,700 | T | | 防火衣ﾛｯｶｰ（2交代制）7基<br>ｶｳﾝﾀｰ、下足入 |
| | 多目的トイレ | ｺﾝｸﾘｰﾄ金ｺﾞﾃ押え | 防滑性ﾋﾞﾆﾙ床ｼｰﾄ t2.5張（抗菌・防汚）<br>（便器周り）光触媒汚垂ﾀｲﾙ張 | ﾋﾞﾆﾙ巾木 | 300 | GB-S t12.5<br>（天井裏ｽﾗﾌﾞまで） | ﾒﾗﾐﾝ化粧合板 t3.0 | | GB-P（化粧） t9.5 | 塩ビ | 2,700 | P | | SUS枠製床下点検口<br>多機能ﾄｲﾚ（簡易ｵｽﾄﾒｲﾄ） |
| | トイレ | ｺﾝｸﾘｰﾄ金ｺﾞﾃ押え | 防滑性ﾋﾞﾆﾙ床ｼｰﾄ t2.5張（抗菌・防汚）<br>（便器周り）光触媒汚垂ﾀｲﾙ張 | ﾋﾞﾆﾙ巾木 | 100 | GB-S t12.5<br>（天井裏ｽﾗﾌﾞまで） | ﾒﾗﾐﾝ化粧合板 t3.0 | | GB-P（化粧） t9.5 | 塩ビ | 2,700 | P | | ﾗｲﾆﾝｸﾞｶｳﾝﾀｰ、ﾓｯﾌﾟﾊﾝｶﾞｰ3本掛<br>SUS枠製床下点検口 |
| | 資機材倉庫 | ｺﾝｸﾘｰﾄ金ｺﾞﾃ押え | 厚膜型高耐久性変性ｴﾎﾟｷｼ樹脂系塗床+<br>速硬化・高耐候ﾊｲﾌﾞﾘｯﾄﾞ型防塵塗床 | 薄膜型ｴﾎﾟｷｼ樹脂系塗床<br>（防滑工法） | 300 | | 複層塗材E | | FK（化粧） t6.0 | 塩ビ | 2,700 | S | | ﾀｲﾔ・ﾎｰｽ収納棚、収納棚、ﾎﾞﾝﾍﾞ棚 |
| | 車庫 | ｺﾝｸﾘｰﾄ金ｺﾞﾃ押え | 厚膜型高耐久性変性ｴﾎﾟｷｼ樹脂系塗床+<br>速硬化・高耐候ﾊｲﾌﾞﾘｯﾄﾞ型防塵塗床 | 薄膜型ｴﾎﾟｷｼ樹脂系塗床<br>（防滑工法） | 200<br>～<br>300 | | 複層塗材E | | 複層塗材E | | 4,350<br>～<br>4,450 | T | | 大型電動折戸、ｱﾙﾐ製ｵｰﾊﾞｰｽﾗｲﾄﾞﾄﾞｱ<br>SUS製床置消火器ｽﾀﾝﾄﾞ（固定ﾌｯｸ・表示共）<br>ﾗｲﾝ引き（専用塗装）、ｺｰﾅｰｶﾞｰﾄﾞL2000 |
| | 小屋裏収納 | ｺﾝｸﾘｰﾄ金ｺﾞﾃ押え | 厚膜型高耐久性変性ｴﾎﾟｷｼ樹脂系塗床+<br>速硬化・高耐候ﾊｲﾌﾞﾘｯﾄﾞ型防塵塗床 | | | | 複層塗材E | | 複層塗材E | | 1,350 | | | ｽﾁｰﾙ製手摺 |
| | 除染室 | ｺﾝｸﾘｰﾄ金ｺﾞﾃ押え | 厚膜型高耐久性変性ｴﾎﾟｷｼ樹脂系塗床+<br>速硬化・高耐候ﾊｲﾌﾞﾘｯﾄﾞ型防塵塗床 | 薄膜型ｴﾎﾟｷｼ樹脂系塗床<br>（防滑工法） | 300 | | 複層塗材E | | FK（化粧） t6.0 | 塩ビ | 2,400 | T | | ｽﾃﾝﾚｽ製流し台、洗濯機ﾊﾟﾝ、薬品棚<br>吊戸棚（薬品収納）、SUS枠製床下点検口<br>外部軒天：ｱﾙﾐ製ｽﾊﾟﾝﾄﾞﾚﾙ張 |
| | 乾燥室 | ｺﾝｸﾘｰﾄ金ｺﾞﾃ押え | 厚膜型高耐久性変性ｴﾎﾟｷｼ樹脂系塗床+<br>速硬化・高耐候ﾊｲﾌﾞﾘｯﾄﾞ型防塵塗床 | 薄膜型ｴﾎﾟｷｼ樹脂系塗床<br>（防滑工法） | 300 | | 複層塗材E | | FK（化粧） t6.0 | 塩ビ | 2,400 | T | | ｽﾃﾝﾚｽ製物干ﾊﾝｶﾞｰﾊﾞｰ L2600<br>外部軒天：ｱﾙﾐ製ｽﾊﾟﾝﾄﾞﾚﾙ張 |
| | 倉庫１ | ｺﾝｸﾘｰﾄ金ｺﾞﾃ押え | 厚膜型高耐久性変性ｴﾎﾟｷｼ樹脂系塗床+<br>速硬化・高耐候ﾊｲﾌﾞﾘｯﾄﾞ型防塵塗床 | 薄膜型ｴﾎﾟｷｼ樹脂系塗床<br>（防滑工法） | 100 | 内部側：ALCt50 | 複層塗材E | | 複層塗材E | 塩ビ | | S | | 物品棚 |
| | 倉庫２・３ | ｺﾝｸﾘｰﾄ金ｺﾞﾃ押え | 防滑性ﾋﾞﾆﾙ床ｼｰﾄ t2.5張 | ﾋﾞﾆﾙ巾木 | 100 | GB-F t12.5 | 超低VOC多機能型屋内用水性塗料 | | FK（化粧） t6.0 | 塩ビ | 2,700 | S | | |
| 2 | 会議室 | ｺﾝｸﾘｰﾄ金ｺﾞﾃ押え | 防滑性ﾋﾞﾆﾙ床ｼｰﾄ t2.5張 | 木製（ﾋﾉｷ）UC | 100 | GB-F t12.5<br>（天井裏ｽﾗﾌﾞまで） | 超低VOC多機能型屋内用水性塗料<br>B面：ﾎｰﾛｰﾎﾜｲﾄﾎﾞｰﾄﾞ鋼板貼り | GB-R t9.5 | DR t12.0 | 塩ビ | 2,700 | T | B | |
| | 仮眠室１～６ | ｺﾝｸﾘｰﾄ金ｺﾞﾃ押え | 防滑性ﾋﾞﾆﾙ床ｼｰﾄ t2.5張 | 木製（ﾋﾉｷ）UC | 100 | GB-F t12.5+12.5<br>ｸﾞﾗｽｳｰﾙ24kg/m3<br>（天井裏ｽﾗﾌﾞまで） | 超低VOC多機能型屋内用水性塗料 | | GB-P（化粧） t9.5<br>ｸﾞﾗｽｳｰﾙ24kg/m3 | 塩ビ | 2,700 | T | C | |
| | 書庫 | ｺﾝｸﾘｰﾄ金ｺﾞﾃ押え | 防滑性ﾋﾞﾆﾙ床ｼｰﾄ t2.5張 | ﾋﾞﾆﾙ巾木 | 100 | GB-F t12.5+12.5<br>ｸﾞﾗｽｳｰﾙ24kg/m3<br>（天井裏ｽﾗﾌﾞまで） | 超低VOC多機能型屋内用水性塗料 | | GB-P（化粧） t9.5 | 塩ビ | 2,700 | T | | 可動式書庫 |
| | 洗面脱衣室１・２ | ｺﾝｸﾘｰﾄ金ｺﾞﾃ押え | 防滑性ﾋﾞﾆﾙ床ｼｰﾄ t2.5張（抗菌・防汚）<br>脱衣室：上框H60、乾式二重床 | ﾋﾞﾆﾙ巾木 | 100 | GB-S t12.5 | 超低VOC多機能型屋内用水性塗料 | | GB-P（化粧） t9.5 | 塩ビ | 2,400<br>2,350 | T | B | 小物ﾛｯｶｰ、ｼｬﾜｰﾕﾆｯﾄO812、ｶｲﾀﾞｰ枠<br>脱衣棚 |
| | トイレ１・２<br>SK | ｺﾝｸﾘｰﾄ金ｺﾞﾃ押え | 防滑性ﾋﾞﾆﾙ床ｼｰﾄ t2.5張（抗菌・防汚）<br>（便器周り）光触媒汚垂ﾀｲﾙ張 | ﾋﾞﾆﾙ巾木 | 100 | GB-S t12.5<br>（天井裏ｽﾗﾌﾞまで） | ﾒﾗﾐﾝ化粧合板 t3.0 | | GB-P（化粧） t9.5 | 塩ビ | 2,400 | P | | |
| | 倉庫 | ｺﾝｸﾘｰﾄ金ｺﾞﾃ押え | 防滑性ﾋﾞﾆﾙ床ｼｰﾄ t2.5張 | ﾋﾞﾆﾙ巾木 | 100 | GB-F t12.5 | 超低VOC多機能型屋内用水性塗料 | | GB-P（化粧） t9.5 | 塩ビ | 2,700 | S | | 物品棚 |
| | リネン庫<br>EPS | ｺﾝｸﾘｰﾄ金ｺﾞﾃ押え | 防滑性ﾋﾞﾆﾙ床ｼｰﾄ t2.5張（抗菌・防汚 | ﾋﾞﾆﾙ巾木 | 100 | GB-S t12.5 | 超低VOC多機能型屋内用水性塗料 | | GB-P（化粧） t9.5 | 塩ビ | 2,700 | S | | ｶﾞﾁｬﾚｰﾙ・棚受ﾌﾞﾗｹｯﾄ、可動棚4段<br>固定棚 |
| 共通 | 廊下 | ｺﾝｸﾘｰﾄ金ｺﾞﾃ押え | 防滑性ﾋﾞﾆﾙ床ｼｰﾄ t2.5張 | ﾋﾞﾆﾙ巾木 | 100 | GB-F t12.5 | 超低VOC多機能型屋内用水性塗料 | | GB-P（化粧） t9.5 | 塩ビ | 2,700 | | | 埋込消火器ﾎﾞｯｸｽ（表示共）<br>誘導ﾌﾞﾛｯｸ |
| | 階段 | ｺﾝｸﾘｰﾄ金ｺﾞﾃ押え | 防滑性ﾋﾞﾆﾙ床ｼｰﾄ t2.5張 | ﾋﾞﾆﾙ巾木 | 100 | GB-F t12.5 | 超低VOC多機能型屋内用水性塗料 | | GB-P（化粧） t9.5 | 塩ビ | | | | ｽﾃﾝﾚｽ製ﾉﾝｽﾘｯﾌﾟ（ｺﾞﾑ付W35）<br>木製手摺：ﾀﾓφ40 |
| | | | | | | | | | | | | | | |

### 略語凡例

| 略語 | 仕上材等 |
|---|---|
| GB-R | 石膏ボード |
| GB-D | 化粧石膏ボード |
| GB-S | 耐水石膏ボード |
| GB-F | 強化石膏ボード |
| GB-P | 吸音用あなあき石膏ボード |
| GB-R-H | 普通硬質石膏ボード |
| DR | 岩綿吸音板（フラットタイプ） |
| DR（凸） | 岩綿吸音板（リブ付タイプ） |
| FK | ケイ酸カルシウム板 |
| PF板 | 押出法ポリスチレンフォーム保温板 |
| SOP | 合成樹脂調合ペイント塗 |
| EP | 合成樹脂エマルションペイント塗 |
| EP-G | つや有合成樹脂エマルションペイント塗（半艶） |
| DP | 耐候性塗料塗1級 |
| UC | 水性1液ウレタン塗装（半艶） |
| T | 室名札 |
| P | ピクトサイン |
| S | カッティングシートサイン |
| B | ブラインド、ブラインドボックス |
| C | カーテン・カーテンボックス |

### 防火等認定材料表

| 略語 | 材料名 | 厚さ | 認定番号 |
|---|---|---|---|
| GB-R | 石膏ボード | 9.5 | QM－9823 |
| GB-R | 石膏ボード | 12.5 | NM－8612 |
| GB-R（不） | 石膏ボード（不） | 9.5 | NM－8613 |
| GB-D | 化粧石膏ボード | 9.5 | QM－9824 |
| GB-D（不） | 化粧石膏ボード | 9.5 | NM－1864 |
| GB-S | 耐水石膏ボード | 9.5/12.5 | QM－9826 |
| GB-S（不） | 耐水石膏ボード | 12.5 | NM－9639 |
| GB-F | 強化石膏ボード | 12.5 | NM－8615 |
| GB-R-H | 普通硬質石膏ボード | 12.5 | NM－8612 |
| GB-R | 石膏ボード | 12.5 | NM－8578 |
| ﾒﾗﾐﾝ化粧板 | メラミン不燃化粧板 | | |
| FK | 化粧ケイカル板 | 6.0 | NM－8599 |
| DR | 岩綿吸音板 | 9/12 | NM－8585 |
| SOP | | | NM－8585 |
| EP | | | NM－8585 |
| EP-G | | | NM－8585 |
| NAD | | | NM－8585 |

### 特記事項

- ビニル床シート仕上範囲は、セルフレベリング材t20塗を施す（書庫はt35）
- 書庫、会議室、仮眠室の界壁部はグラスウール充填（24kg/m3）とし、仕上材（両面）を達せしめること
- 外部に面する居室内壁は、断熱発泡ウレタン吹付t25とする
- 書庫内部は、強化石膏ボードt12.5mm二重張とし、グラスウール24kg/m3充填とする
- 風除室および事務室の掲示板は、マグネットクロス（画鋲兼マグネット仕様）とする
- ＯＡフロアは耐荷重3000N仕様とする
- 脱衣室の床下地は、低床型二重床下地の上パーティクルボードt20+構造用合板 特類t12　とする
- 車庫、ピット床は打増コンクリートにて勾配を確保する


株式会社第一建築設計事務所
〒350-1126　埼玉県川越市旭町3-19-3
TEL 049-243-0357　FAX 049-244-5372
一級建築士 大臣登録 第317080号　倉田 委美


| 承認者 | 責任者 | 担当 |
|---|---|---|
| 杉原 | 倉田 | |

| JOB CODE | 工事名称 | 図面番号 |
|---|---|---|
| 202403002 | 高坂分署庁舎新築工事（建築） | D－11 |
| 年／月／日 2024／12／10 改訂 | 図面名称 仕上表 | 縮尺 A1 Nonscale A3 Nonscale |

1階平面図

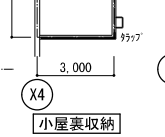


小屋裏収納

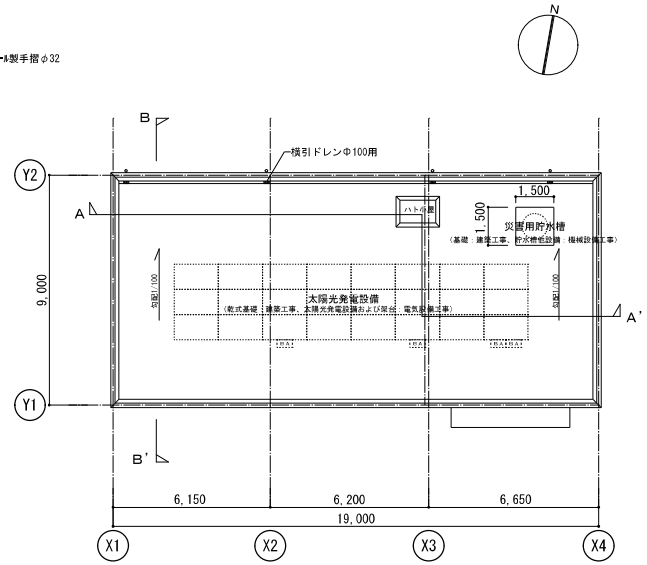


屋上平面図

■凡例

- 防火設備（法２条９号の２ロ）
- 防火設備（法２条９号の２ロ）
- 常時閉鎖式防火設備（令112条14項二号）
- 随時閉鎖式防火設備（令112条14項二号）
- 無窓階判定有効窓
  （有効開口φ1,000以上または750×1200≧2箇所以上）
- ハ② 平12建告1436号第4ハ(2)　100㎡以下室、排煙設備免除
- 消火器
- 誘導標識
  ※設置位置は所管消防（比企広域消防予防課）と協議によること

※火気使用室無し

■耐火構造（認定番号）

| | | |
|---|---|---|
| 外壁 | 鉄筋ｺﾝｸﾘｰﾄ造<br>ｺﾝｸﾘｰﾄ厚み150・180 | 建告第1399号第１第一号イ |
| 床 | 鉄筋ｺﾝｸﾘｰﾄ造<br>ｺﾝｸﾘｰﾄ厚み150・180 | 建告第1399号第３第一号イ |
| 梁 | 鉄筋ｺﾝｸﾘｰﾄ造 | 建告第1399号第４第一号イ |
| 屋根 | 鉄筋ｺﾝｸﾘｰﾄ造 | 建告第1399号第５第一号 |
| 階段 | 鉄筋ｺﾝｸﾘｰﾄ造 | 建告第1399号第６第一号 |
| | | |

■屋内階段寸法表（その他の階段）

| | | |
|---|---|---|
| 蹴上げ | 1-2F | 195.6 |
| 踏面 | | 250.0 |
| 幅員 | | 1,200.0 |

■ピット平面図　凡例

| | |
|---|---|
| Ⓐ | 人通孔　φ600 |
| Ⓑ | 通気口（上部）：塩化ﾋﾞﾆﾙﾊﾟｲﾌﾟφ100 |
| | 連通孔（半割）：塩化ﾋﾞﾆﾙﾊﾟｲﾌﾟφ150 |
| Ⓒ | 通気管：塩化ﾋﾞﾆﾙﾊﾟｲﾌﾟφ150　※外部換気筒GL+300立上り |
| Ⓓ | ｽﾃﾝﾚｽ製ﾀﾗｯﾌﾟ　φ19　L400 |
| Ⓔ | 釜場　600×800×600 |

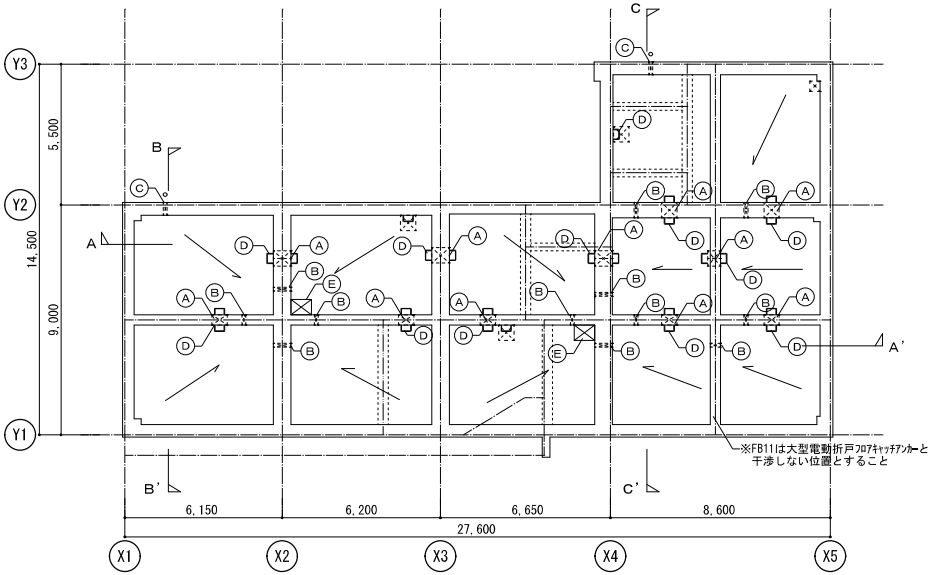


ピット平面図

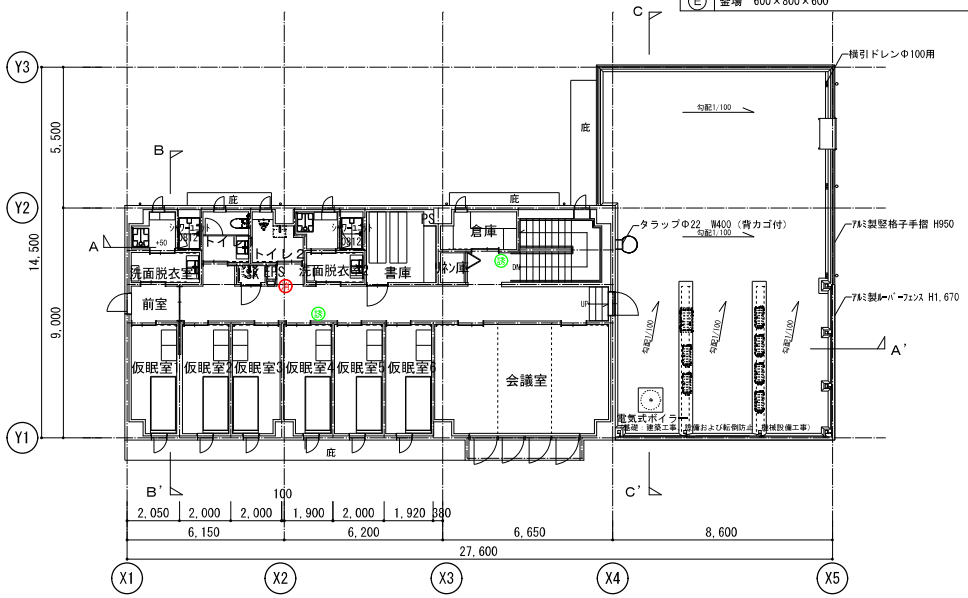


2階平面図


株式会社第一建築設計事務所
〒350-1126　埼玉県川越市旭町3-19-3
TEL 049-243-0357　FAX 049-244-5372
一級建築士 大臣登録 第317080号　倉田 委美


| 承認者 | 責任者 | 担当 | JOB CODE | 工事名称 | 図面番号 |
|---|---|---|---|---|---|
| 杉原 | 倉田 | | 202403002 | 高坂分署庁舎新築工事（建築） | D－12 |
| | | | 年／月／日 2024／12／10 改訂 | 図面名称 平面図 | 縮尺 A1 1：100 A3 1：200 |

凡例

| 記号 | 仕上・仕様 |
|---|---|
| Ⓐ | 打放ﾌｧﾝﾃﾞｰｼｮﾝﾛｰﾗｰ工法（ﾌｯ素ｸﾘｱ3分艶） |
| Ⓑ | 超低汚染・超耐久弱溶型ふっ素樹脂塗装、下地調整A種<br>壁：DP1級（平滑）、軒裏：複層塗材E小粒凸部処理共<br>指定色（赤　※色調は監督員承認を得て決定） |
| Ⓒ | ウレタン塗膜防水 |
| | |
| ⓐ | ルーバーフェンス |
| ⓑ | アルミ製竪格子手摺 |
| ⓒ | 竪樋：ｶﾗｰｱﾙﾐφ100 |
| ⓓ | 庇：ｱﾙﾐ形材製 |
| ⓔ | 背カゴ付タラップ |
| ⓕ | 訓練用施設 |
| ⓖ | 打継目地 |
| ⓗ | 構造スリット目地 |
| | |
| | |

設計GL=KBM-150=1FL-180

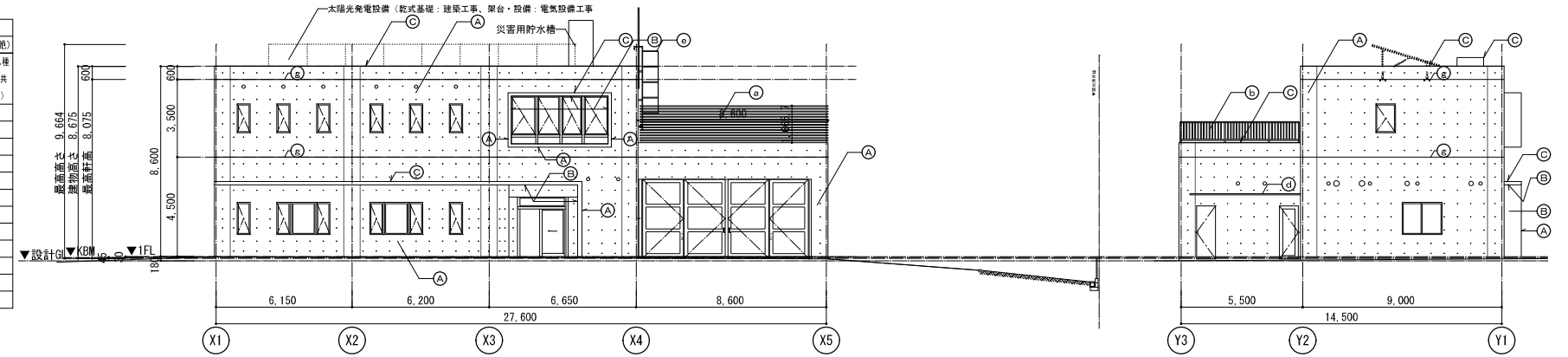


南側立面図

西側立面図

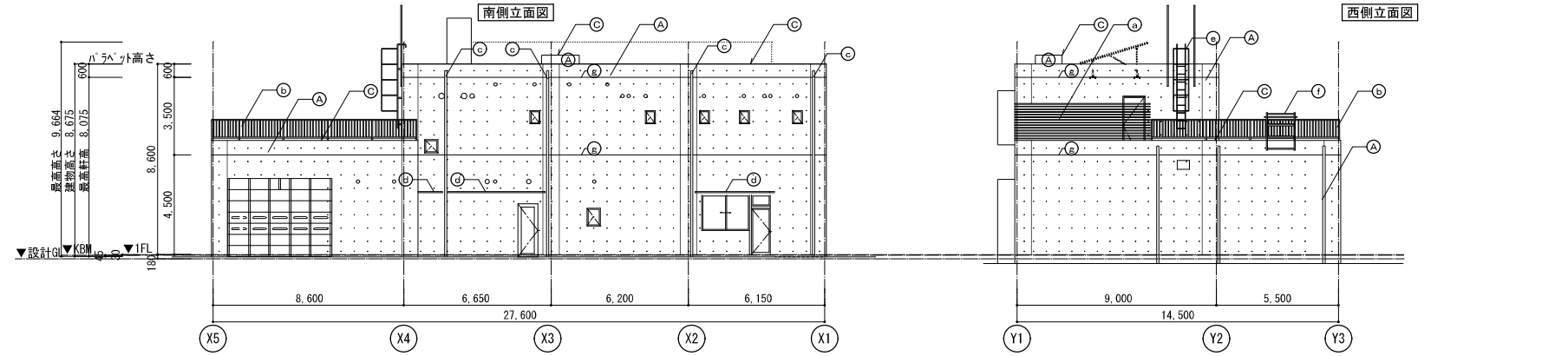


北側立面図

東側立面図

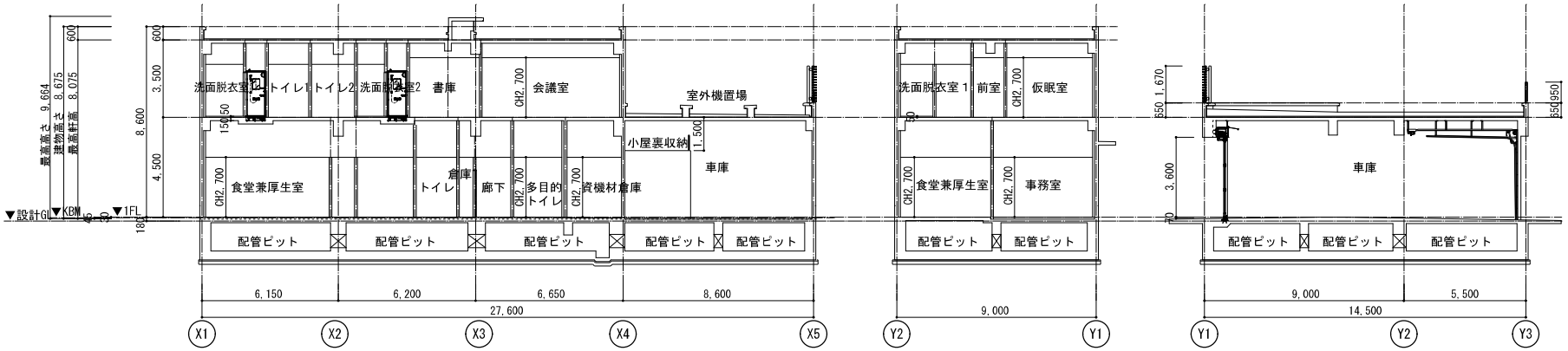


A-A' 断面図

B-B' 断面図

C-C' 断面図


株式会社第一建築設計事務所

〒350-1126　埼玉県川越市旭町3-19-3
TEL 049-243-0357　FAX 049-244-5372

一級建築士 大臣登録 第317080号　倉田 委美


| 承認者 | 責任者 | 担当 |
|---|---|---|
| 杉原 | 倉田 | |

| | | | |
|---|---|---|---|
| JOB CODE 202403002 | 工事名称 | 高坂分署庁舎新築工事（建築） | 図面番号 |
| 年／月／日 2024／12／10　改訂 | 図面名称 | 立面図、断面図 | 縮尺 A1 1：100 A3 1：200 |

D－13

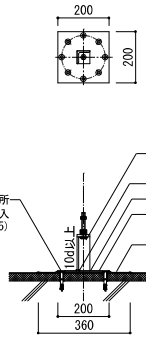


太陽光発電ﾊﾟﾈﾙ架台用乾式基礎 A1:1/10

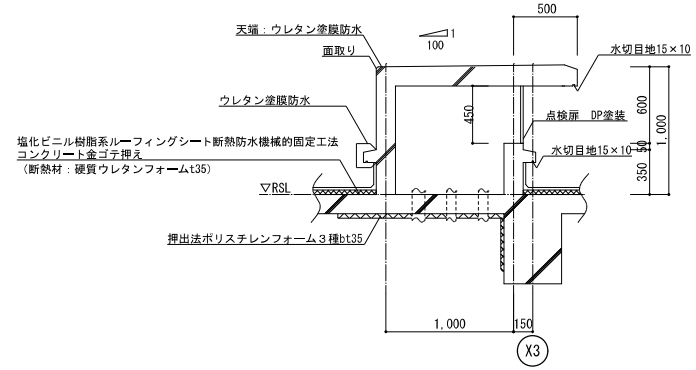


ﾊﾄ小屋詳細図 A1:1/20

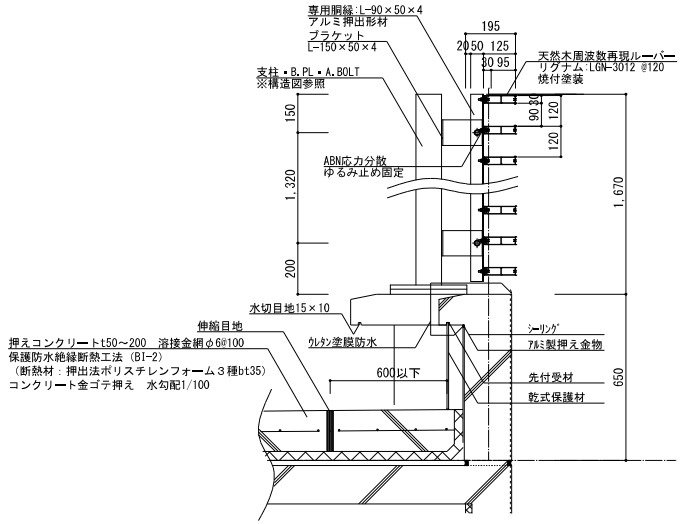


A部断面詳細図 A1:1/10

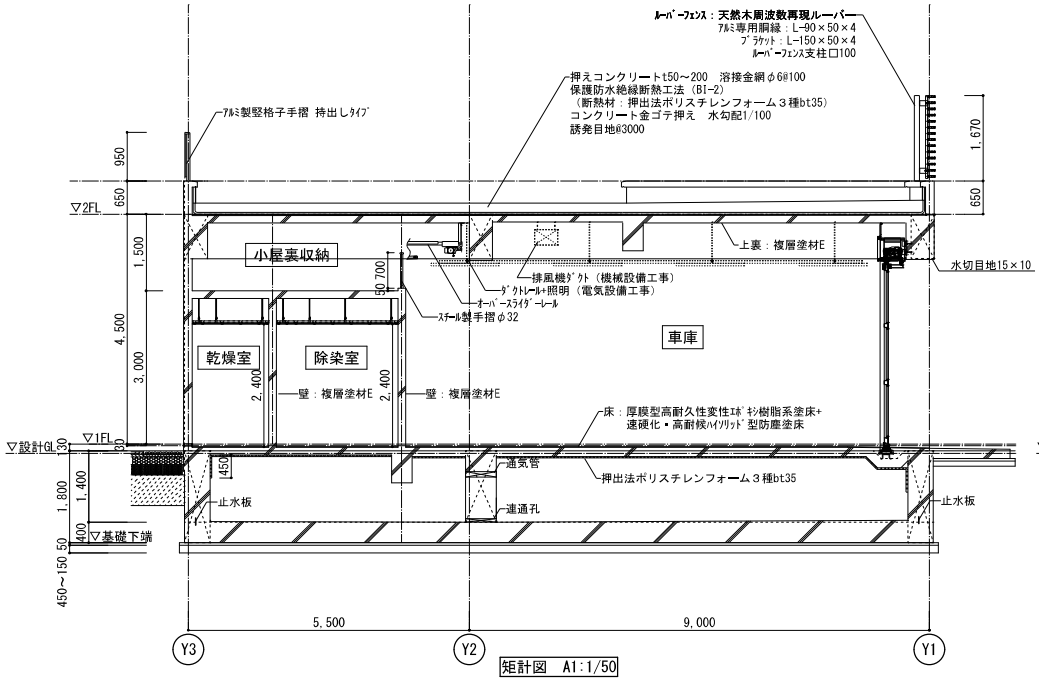


矩計図 A1:1/50

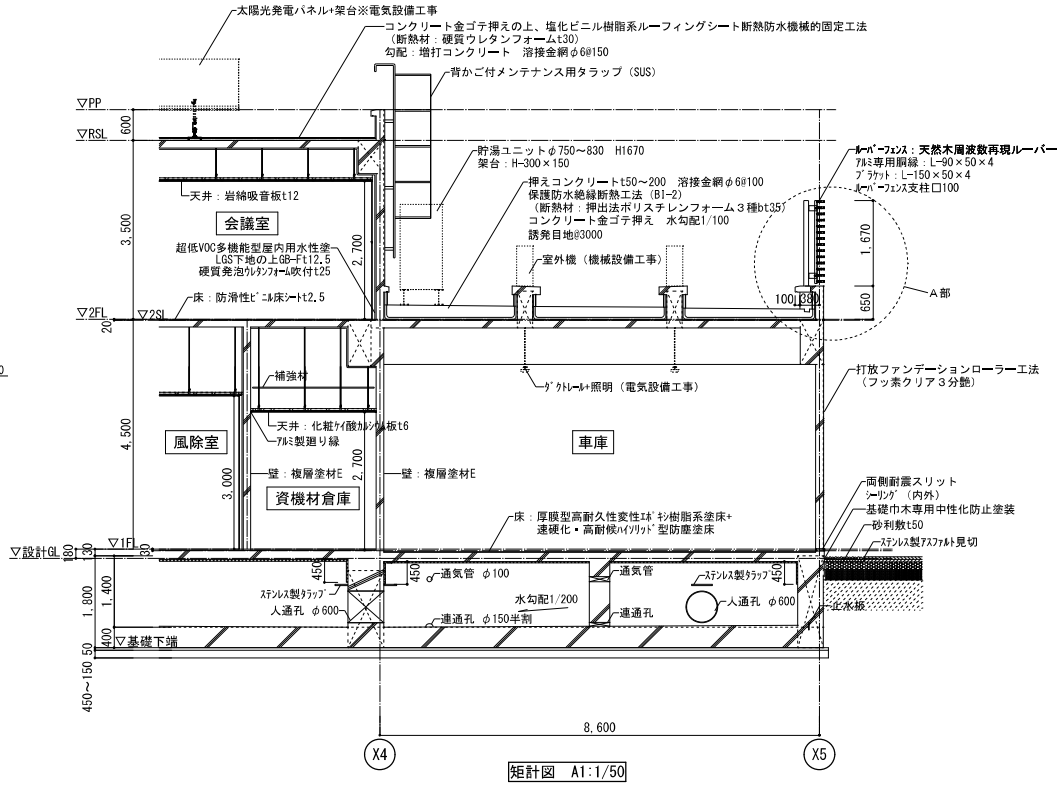


矩計図 A1:1/50


株式会社第一建築設計事務所
〒350-1126 埼玉県川越市旭町3-19-3
TEL 049-243-0357 FAX 049-244-5372
一級建築士 大臣登録 第317080号 倉田 委美


| 承認者 | 責任者 | 担当 | JOB CODE | 工事名称 | 図面番号 |
|---|---|---|---|---|---|
| 杉原 | 倉田 | | 202403002 | 高坂分署庁舎新築工事（建築） | D－14 |
| | | | 年／月／日 2024／12／10 改訂 | 図面名称 矩計図 | 縮尺 A1：1:10,20,50 A3：1:20,40,100 |

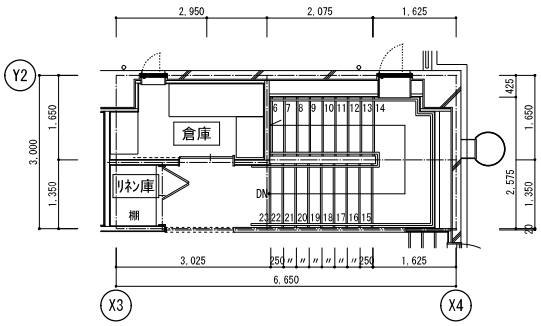


２階　階段平面詳細図

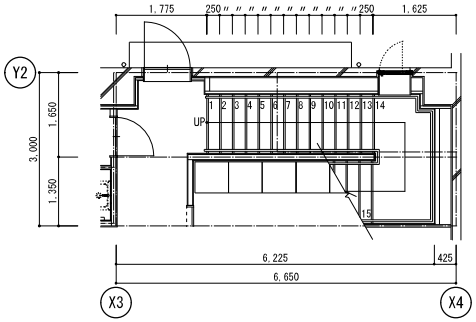


１階中間部　階段平面詳細図

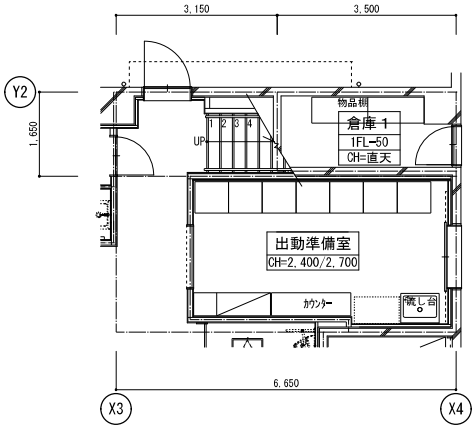


１階　階段平面詳細図

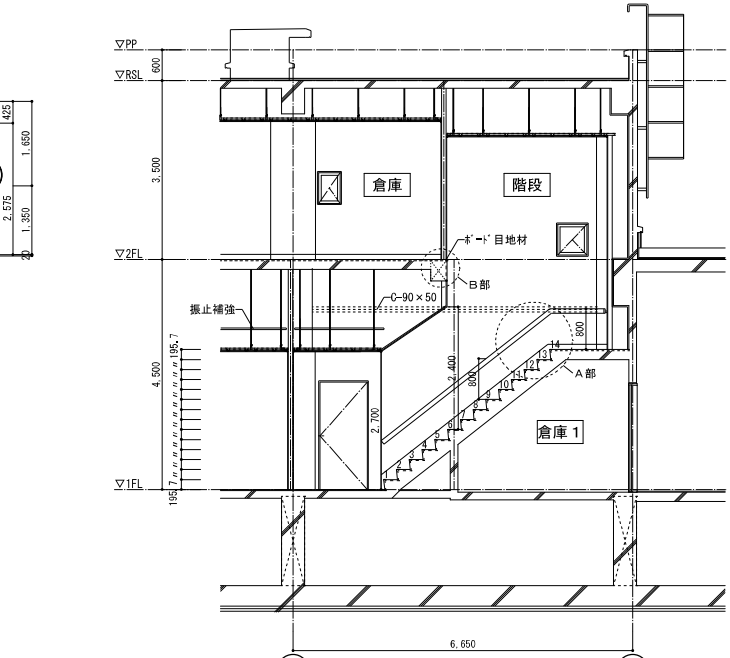


Ａ方向　展開図

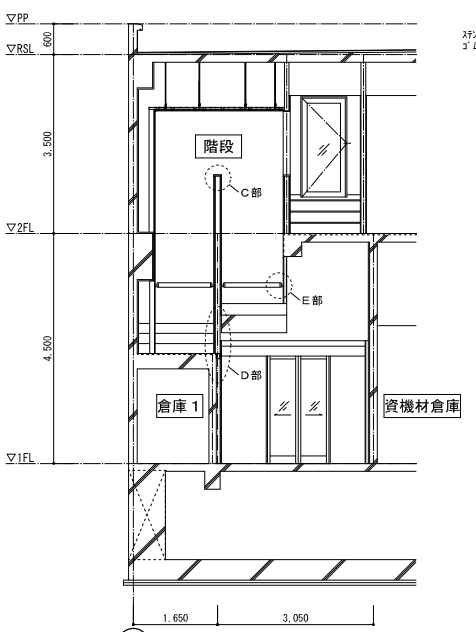


Ｂ方向　展開図

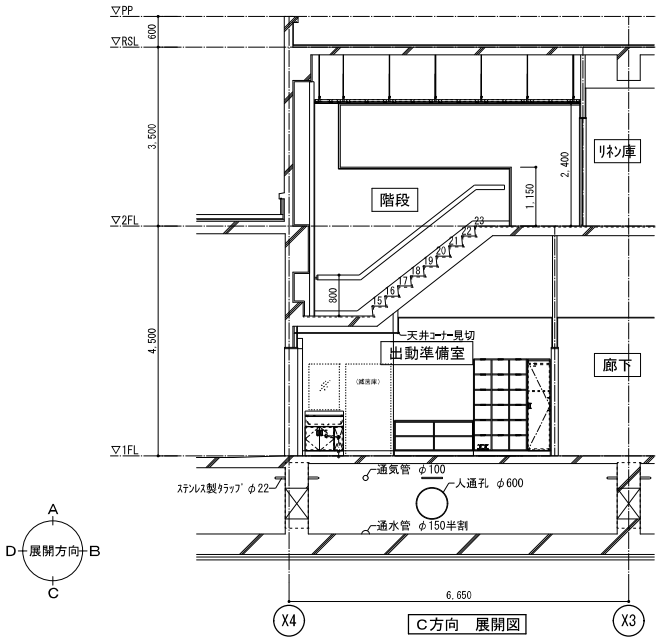


Ｃ方向　展開図

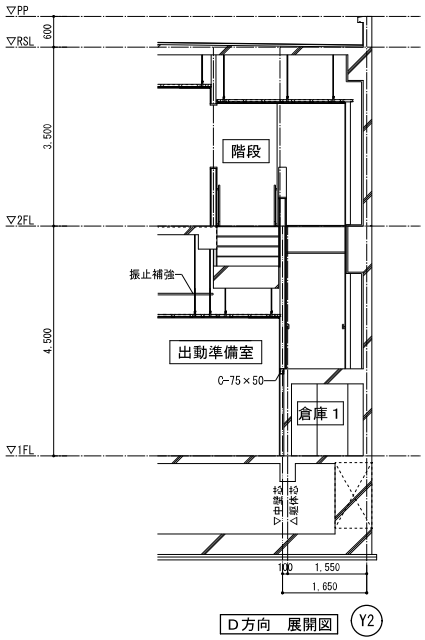


Ｄ方向　展開図




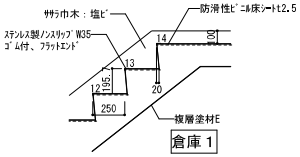


Ａ部　詳細図　A1:1/20

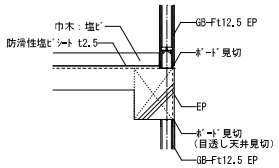


Ｂ部　詳細図　A1:1/20

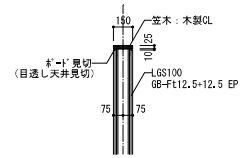


Ｃ部　詳細図　A1:1/20

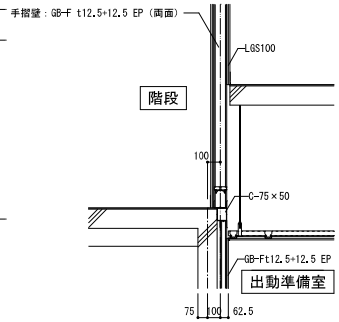


Ｄ部　詳細図　A1:1/20

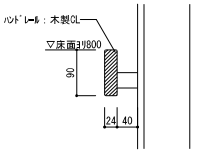


Ｅ部　詳細図　A1:1/5


株式会社第一建築設計事務所
〒350-1126　埼玉県川越市旭町3-19-3
TEL 049-243-0357　FAX 049-244-5372
一級建築士 大臣登録 第317080号　倉田 委美


| 承認者 | 責任者 | 担当 | JOB CODE | 工事名称 | 図面番号 |
|---|---|---|---|---|---|
| 杉原 | 倉田 | | 202403002 | 高坂分署庁舎新築工事（建築） | D－15 |
| | | | 年／月／日 2024／12／10 改訂 | 図面名称 階段詳細図 | 縮尺 A1 1:5,20,50 A3 1:10,40,100 |

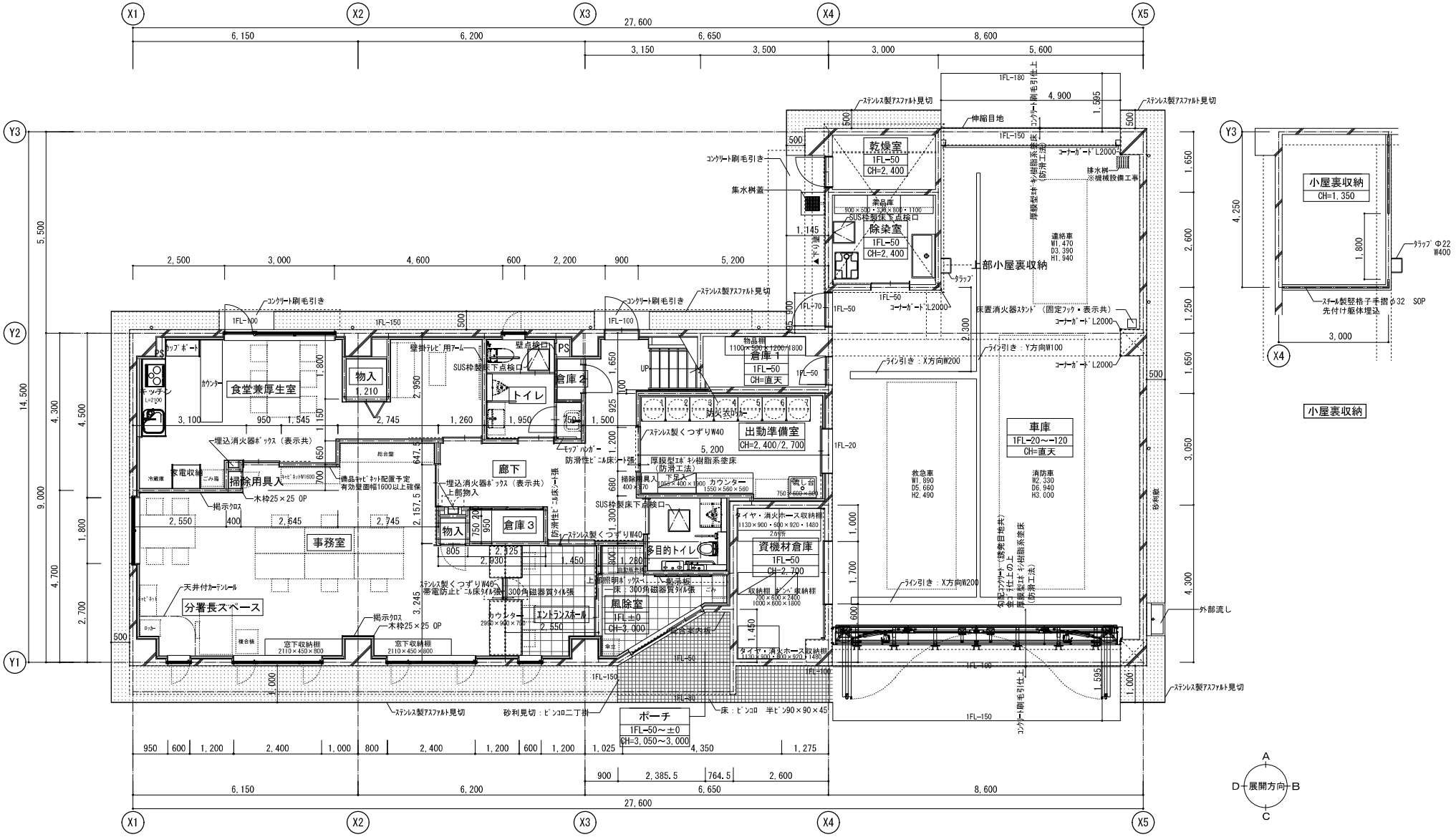


| | | | | | | | |
|---|---|---|---|---|---|---|---|
| 株式会社第一建築設計事務所 | 〒350-1126 埼玉県川越市旭町3-19-3<br>TEL 049-243-0357 FAX 049-244-5372 | 一級建築士 大臣登録 第317080号 倉田 委美 | 承認者 杉原 | 責任者 倉田 | 担当 | JOB CODE 202403002<br>年／月／日 2024／12／10 改訂 | 工事名称 高坂分署庁舎新築工事（建築）<br>図面名称 平面詳細図 1階<br>縮尺 A1 1：50 A3 1：100 | 図面番号 D－16 |

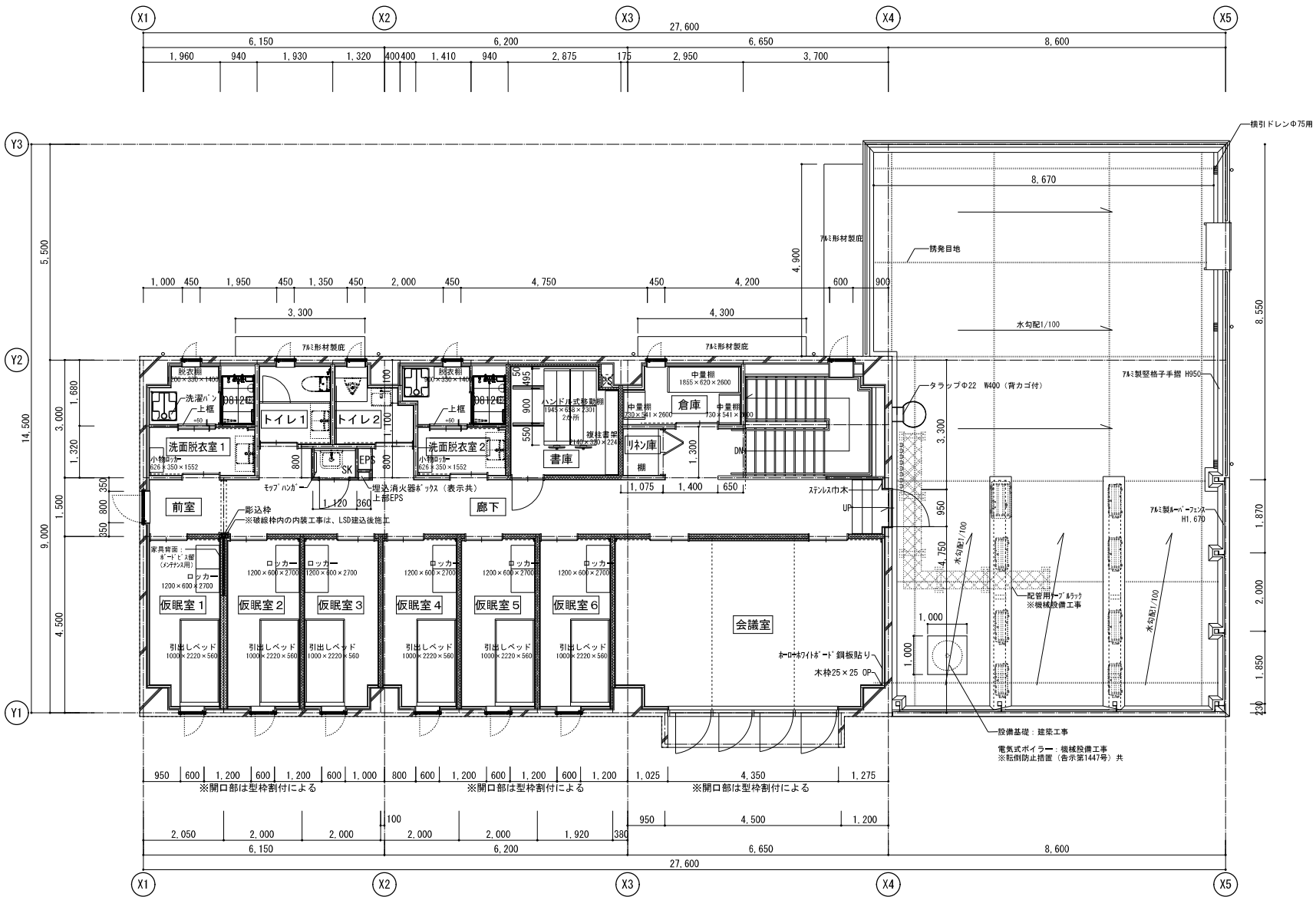


凡例

▒ ：グラスウール充填 24kg/m3


株式会社第一建築設計事務所

〒350-1126 埼玉県川越市旭町3-19-3
TEL 049-243-0357 FAX 049-244-5372

一級建築士 大臣登録 第317080号 倉田 委美


| 承認者 | 責任者 | 担当 |
|---|---|---|
| 杉原 | 倉田 | |

| JOB CODE | 工事名称 | 図面番号 |
|---|---|---|
| 202403002 | 高坂分署庁舎新築工事（建築） | D－17 |
| 年／月／日 2024／12／10 改訂 | 図面名称 平面詳細図 2階 | 縮尺 A1 1：10,50 A3 1：20,100 |

※特記なき限り、仕上表による

| ポーチ | | CH=3,000 |
|---|---|---|
| 床 | 下地 | ﾓﾙﾀﾙ金ｺﾞﾃ押え |
| | 仕上 | 300角磁器質ﾀｲﾙ張 |
| 巾木 | | 磁器質ﾀｲﾙ張　H100 |
| 壁 | 仕上 | 防水型複層塗材E（指定色） |
| | | 打放ﾌｧﾝﾃﾞｰｼｮﾝﾛｰﾗｰ工法<br>ﾌｯｸﾘﾘｰｽ分散 |
| 廻縁 | | ｱﾙﾐ |
| 天井 | 下地 | LGS19型 |
| | 仕上 | ｱﾙﾐ製（木目調）ｽﾊﾟﾝﾄﾞﾚﾙ張 |
| 備考 | | 総合案内板 |

| 風除室 | | CH=3,000 |
|---|---|---|
| 床 | 下地 | ﾓﾙﾀﾙ金ｺﾞﾃ押え |
| | 仕上 | 300角磁器質ﾀｲﾙ張 |
| 巾木 | | 磁器質ﾀｲﾙ張　H100 |
| 壁 | 外壁面 | 硬質発泡ｳﾚﾀﾝt25 |
| | 下地（外壁面） | LGS50型+強化石膏ﾎﾞｰﾄﾞt12.5 |
| | 下地（間仕切） | LGS90型+強化石膏ﾎﾞｰﾄﾞt12.5 |
| | 仕上A | ｻﾝﾄﾞｾﾗﾐｯｸ調装飾仕上仕上塗材 |
| | 下地B | 木製胴縁+合板t10 |
| | 仕上B | ときがわ産ﾋﾉｷ材 t12 羽目板張　UC |
| 廻縁 | | ｱﾙﾐ |
| 天井 | 下地 | LGS19型 |
| | 仕上 | ｱﾙﾐ製（木目調）ｽﾊﾟﾝﾄﾞﾚﾙ張 |
| 備考 | | 掲示板：ﾏｸﾞﾈｯﾄｸﾛｽ張（面鉄兼ﾏｸﾞﾈｯﾄ仕様） |
| | | 木製照明ﾎﾞｯｸｽ（ﾋﾉｷt30　節あり） |

| エントランスホール | | CH=2,700 |
|---|---|---|
| 床 | 下地 | ﾓﾙﾀﾙ金ｺﾞﾃ押え |
| | 仕上 | 300角磁器質ﾀｲﾙ張 |
| 巾木 | | 磁器質ﾀｲﾙ張　H100 |
| 壁 | 外壁面 | 硬質発泡ｳﾚﾀﾝt25 |
| | 下地（外壁面） | LGS50型+強化石膏ﾎﾞｰﾄﾞt12.5 |
| | 下地（間仕切） | LGS90型+強化石膏ﾎﾞｰﾄﾞt12.5 |
| | 仕上A | 超低VOC多機能型屋内水性塗料 |
| | 下地B（柱型） | 木製胴縁+合板t10 |
| | 仕上B（柱型） | ときがわ産ﾋﾉｷ材 t12 羽目板張　UC |
| 廻縁 | | 塩ﾋﾞ |
| 天井 | 下地 | LGS19型　振止め補強共 |
| | 仕上 | 石膏ﾎﾞｰﾄﾞt9.5+岩綿吸音板t12（ﾌﾗｯﾄ） |
| 備考 | | ｶｳﾝﾀｰ、誘導標識 |

| 事務室 | | CH=2,700 |
|---|---|---|
| 床 | 下地 | OAﾌﾛｱ　H100 |
| | 仕上 | 帯電防止ﾋﾞﾆﾙ床ﾀｲﾙt5張 |
| 巾木 | | 木製（ﾋﾉｷ）　H100 |
| 壁 | 外壁面 | 硬質発泡ｳﾚﾀﾝt25 |
| | 下地（外壁面） | LGS50型+強化石膏ﾎﾞｰﾄﾞt12.5 |
| | 下地（間仕切） | LGS90型+強化石膏ﾎﾞｰﾄﾞt12.5 |
| | 仕上 | 超低VOC多機能型屋内水性塗料 |
| 廻縁 | | 塩ﾋﾞ |
| 天井 | 下地 | LGS19型　振止め補強共 |
| | 仕上 | 石膏ﾎﾞｰﾄﾞt9.5+岩綿吸音板t12（ﾌﾗｯﾄ） |
| 備考 | | ｶｳﾝﾀｰ、ﾌﾞﾗｲﾝﾄﾞﾎﾞｯｸｽ/ﾌﾞﾗｲﾝﾄﾞ、掃除用具入れ |
| | | 吊ｶｰﾃﾝﾚｰﾙ（ﾎﾜｲﾄ）/ｶｰﾃﾝ |
| | | 掲示ｸﾛｽ貼：合板下地の上、ﾏｸﾞﾈｯﾄｸﾛｽ張（面鉄兼ﾏｸﾞﾈｯﾄ仕様） |

## ポーチ・風除室・エントランスホール

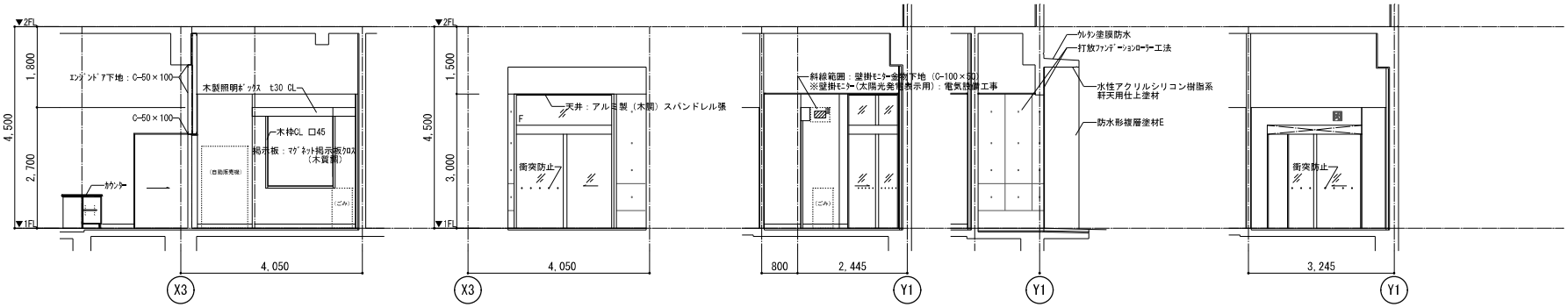


## ポーチ・風除室・エントランスホール

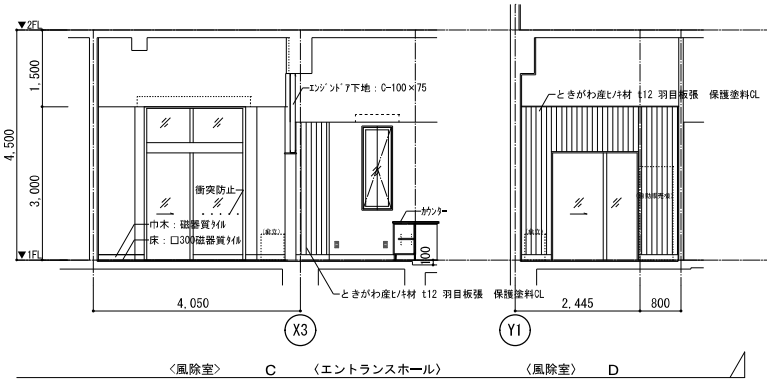


## 事務室

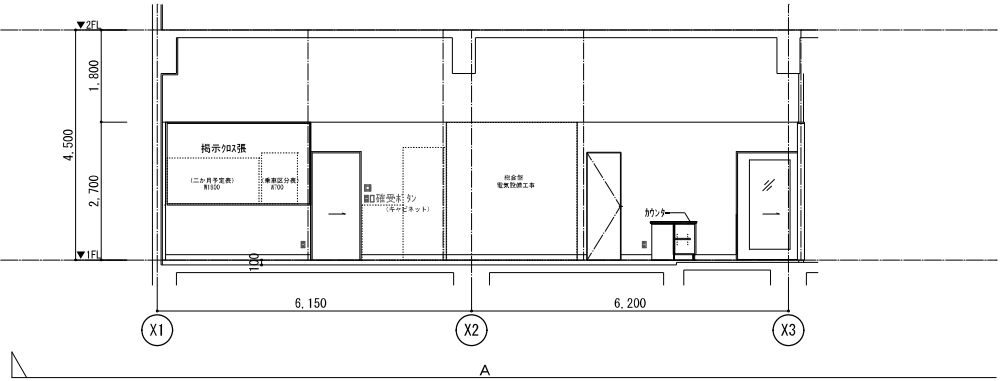


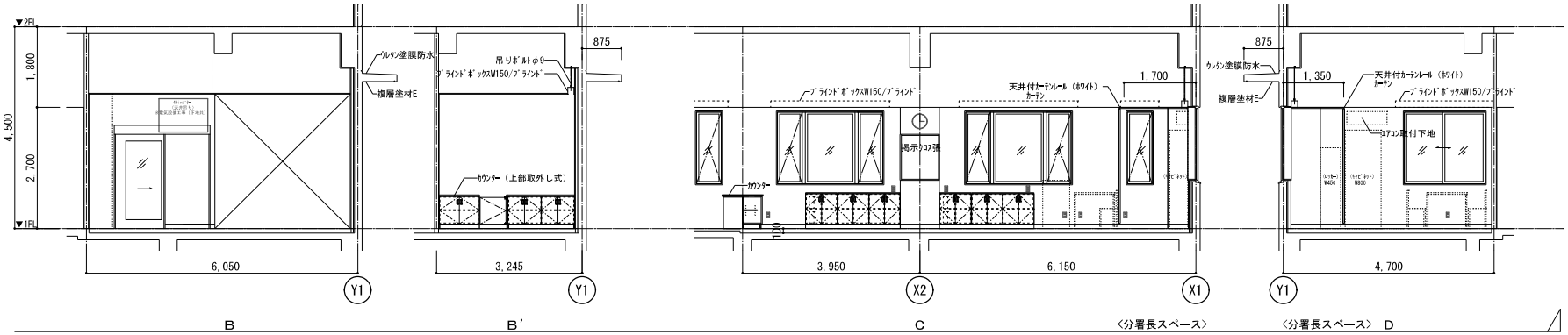



株式会社第一建築設計事務所
〒350-1126　埼玉県川越市旭町3-19-3
TEL 049-243-0357　FAX 049-244-5372
一級建築士 大臣登録 第317080号　倉田 委美


| 承認者 | 責任者 | 担当 | JOB CODE | 工事名称 | 図面番号 |
|---|---|---|---|---|---|
| 杉原 | 倉田 | | 202403002 | 高坂分署庁舎新築工事（建築） | D－18 |
| | | | 年／月／日 2024／12／10　改訂 | 図面名称 1階展開図（1） | 縮尺 A1 1：50 A3 1：100 |

※特記なき限り、仕上表による

| 食堂兼厚生室 | | CH=2,700 |
|---|---|---|
| 床 | 下地 | ｺﾝｸﾘｰﾄ金ｺﾞﾃ押え |
| | 仕上 | 防滑性ﾋﾞﾆﾙ床ｼｰﾄt2.5張 |
| 巾木 | | 木製（ﾋﾉｷ） |
| 壁 | 外壁面 | 硬質発泡ｳﾚﾀﾝt25 |
| | 下地（外壁面） | LGS50型+強化石膏ﾎﾞｰﾄﾞt12.5 |
| | 下地（X1通り） | LGS50型+耐水石膏ﾎﾞｰﾄﾞt12.5 |
| | 下地（間仕切） | LGS90型+強化石膏ﾎﾞｰﾄﾞt12.5 |
| | 仕上 | 超低VOC多機能型屋内水性塗料 |
| | 仕上（X1通り） | ﾒﾗﾐﾝ化粧合板 t3.0 |
| 巾縁 | | 塩ﾋﾞ |
| 天井 | 下地 | LGS19型　振止め補強共 |
| | 仕上 | 化粧吸音石膏ﾎﾞｰﾄﾞt9.5張 |
| 備考 | ｶｳﾝﾀｰ、ｼｽﾃﾑｷｯﾁﾝ（IH）、家電収納、ｶｯﾌﾟﾎﾞｰﾄﾞ | |
| | 埋込消火器ﾎﾞｯｸｽ（表示共）、ﾋﾟｸﾁｬｰﾚｰﾙ | |
| | ﾌﾞﾗｲﾝﾄﾞﾎﾞｯｸｽ/ﾌﾞﾗｲﾝﾄﾞ、壁掛ﾃﾚﾋﾞ用ｱｰﾑ | |

| 出動準備室 | | CH=2,400/2,700 |
|---|---|---|
| 床 | 下地 | ｺﾝｸﾘｰﾄ金ｺﾞﾃ押え |
| | 仕上 | 厚膜型ｴﾎﾟｷｼ樹脂系塗床（防滑工法） |
| 巾木 | | 厚膜型ｴﾎﾟｷｼ樹脂塗床立上　H100 |
| 壁 | 車庫側 | 硬質発泡ｳﾚﾀﾝt25 |
| | 下地（車庫側） | LGS50型+強化石膏ﾎﾞｰﾄﾞt12.5 |
| | 下地（間仕切） | LGS90型+強化石膏ﾎﾞｰﾄﾞt12.5 |
| | 仕上 | 超低VOC多機能型屋内水性塗料 |
| 巾縁 | | 塩ﾋﾞ |
| 天井 | 下地 | LGS19型　振止め補強共 |
| | 仕上 | 化粧吸音石膏ﾎﾞｰﾄﾞt9.5張 |
| 備考 | 防火衣ﾛｯｶｰ（2交代制）　7基 | |
| | ｶｳﾝﾀｰ、下足入 | |
| | 手洗い、鏡　※機械設備工事 | |

| 多目的トイレ | | CH=2,700 |
|---|---|---|
| 床 | 下地 | ｺﾝｸﾘｰﾄ金ｺﾞﾃ押え |
| | 仕上 | 防滑性ﾋﾞﾆﾙ床ｼｰﾄt2.5張（防臭・防汚） |
| | 仕上（便器廻り） | 光触媒汚垂ﾀｲﾙ8張 |
| 巾木 | | ﾋﾞﾆﾙ巾木　H300 |
| 壁 | 資機材倉庫側 | 硬質発泡ｳﾚﾀﾝt25 |
| | 下地（資機材倉庫側） | LGS50型+耐水石膏ﾎﾞｰﾄﾞt12.5 |
| | 下地（間仕切） | LGS50型+耐水石膏ﾎﾞｰﾄﾞt12.5 |
| | 仕上 | ﾒﾗﾐﾝ化粧合板 t3.0 |
| 巾縁 | | 塩ﾋﾞ |
| 天井 | 下地 | LGS19型　振止め補強共 |
| | 仕上 | 化粧吸音石膏ﾎﾞｰﾄﾞt9.5張 |
| 備考 | ﾗｲﾆﾝｸﾞｶｳﾝﾀｰ | |
| | 多機能ﾄｲﾚ（洋風便器・簡易ｵｽﾄﾒｲﾄ・手洗い | |
| | 跳上手摺・大型鏡） | |
| | 小便器※機械設備工事、受口FL+350以下 | |

## 食堂兼厚生室

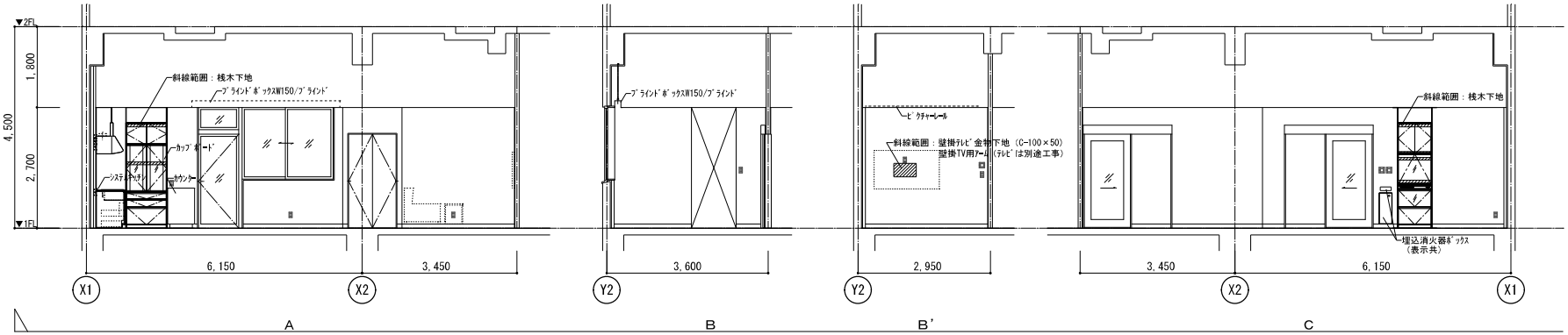


## 出動準備室

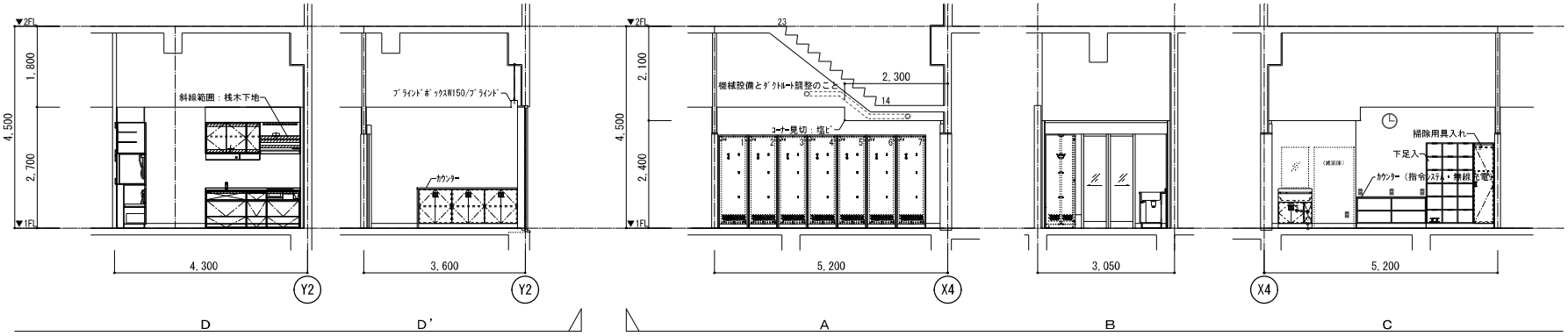


## 多目的トイレ

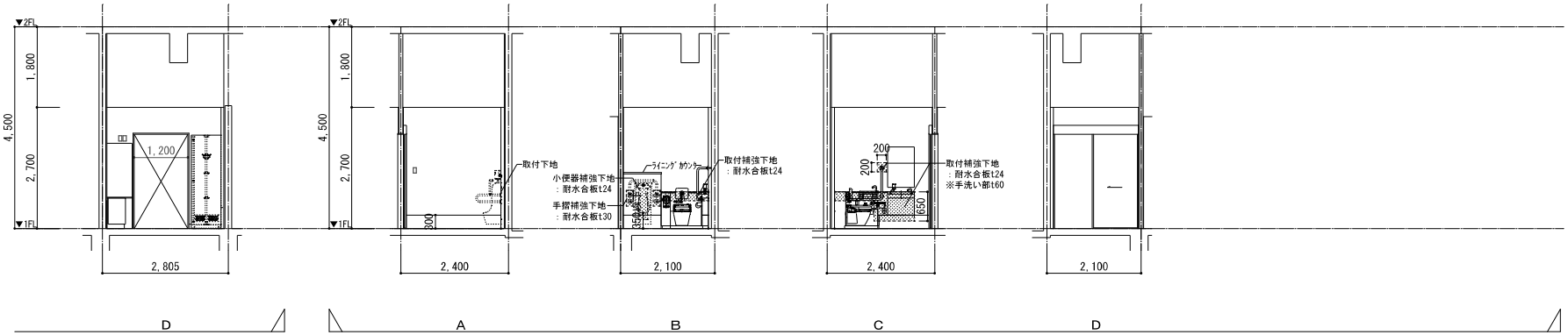



株式会社第一建築設計事務所
〒350-1126　埼玉県川越市旭町3-19-3
TEL 049-243-0357　FAX 049-244-5372
一級建築士 大臣登録 第317080号　倉田 委美


| 承認者 | 責任者 | 担当 |
|---|---|---|
| 杉原 | 倉田 | |

| JOB CODE | 工事名称 | 図面番号 |
|---|---|---|
| 202403002 | 高坂分署庁舎新築工事（建築） | D－19 |
| 年／月／日 2024／12／10　改訂 | 図面名称 1階展開図（2） | 縮尺 A1 1：50 A3 1：100 |

※特記なき限り、仕上表による

| トイレ | | CH=2,700 |
|---|---|---|
| 床 | 下地 | ｺﾝｸﾘｰﾄ金ｺﾞﾃ押え |
| | 仕上 | 防滑性ﾋﾞﾆﾙ床ｼｰﾄt2.5張（防臭・防汚） |
| | 仕上（小便器周り） | 光触媒汚垂ﾀｲﾙ張 |
| 巾木 | | ﾋﾞﾆﾙ巾木　H100 |
| 壁 | 外壁面 | 硬質発泡ｳﾚﾀﾝt25 |
| | 下地 | LGS50型+耐水石膏ﾎﾞｰﾄﾞt12.5（耐水石膏ﾎﾞｰﾄﾞは天井裏ｽﾗﾌﾞまで） |
| | 下地（間仕切） | LGS50型+耐水石膏ﾎﾞｰﾄﾞt12.5（耐水石膏ﾎﾞｰﾄﾞは天井裏ｽﾗﾌﾞまで） |
| | 仕上 | ﾒﾗﾐﾝ化粧合板 t3.0 |
| 廻縁 | | 塩ﾋﾞ |
| 天井 | 下地 | LGS19型　振止め補強共 |
| | 仕上 | 化粧吸音石膏ﾎﾞｰﾄﾞt9.5張 |
| 備考 | | ﾗｲﾆﾝｸﾞｶｳﾝﾀｰ、ﾓｯﾌﾟﾊﾝｶﾞｰ3本掛 |
| | | 小便器・洋風便器・手洗い・SK・壁点検口 |
| | | 鏡　※機械設備工事 |

| 廊下 | | CH=2,700 |
|---|---|---|
| 床 | 下地 | ｺﾝｸﾘｰﾄ金ｺﾞﾃ押え |
| | 仕上 | 防滑性ﾋﾞﾆﾙ床ｼｰﾄt2.5張 |
| 巾木 | | ﾋﾞﾆﾙ巾木　H100 |
| 壁 | 外壁面 | 硬質発泡ｳﾚﾀﾝt25 |
| | 下地（外壁面） | LGS50型+強化石膏ﾎﾞｰﾄﾞt12.5 |
| | 下地（間仕切） | LGS90型+強化石膏ﾎﾞｰﾄﾞt12.5 |
| | 仕上 | 超低VOC多機能型屋内水性塗料 |
| 廻縁 | | 塩ﾋﾞ |
| 天井 | 下地 | LGS19型　振止め補強共 |
| | 仕上 | 化粧吸音石膏ﾎﾞｰﾄﾞt9.5張 |
| 備考 | | 埋込消火器ﾎﾞｯｸｽ（表示共）、誘導標識 |

| 資機材倉庫 | | CH=2,700 |
|---|---|---|
| 床 | 下地 | ｺﾝｸﾘｰﾄ金ｺﾞﾃ押え |
| | 仕上 | 厚膜型高耐久性変性ｴﾎﾟｷｼ樹脂系塗床+ |
| | | 速硬化・高耐候ﾊｲﾌﾞﾘｯﾄﾞ型防滑塗床 |
| 巾木 | | 厚膜型ｴﾎﾟｷｼ樹脂系塗床　H300 |
| 壁 | 下地 | ｺﾝｸﾘｰﾄ打放補修 |
| | 仕上 | 複層仕上塗材E |
| 廻縁 | | 塩ﾋﾞ |
| 天井 | 下地 | LGS19型　振止め補強共 |
| | 仕上 | 化粧ｹｲｶﾙ板t6張 |
| 備考 | | ﾀｲﾔ・ﾎｰｽ収納棚、収納棚、ｶﾞｽﾎﾞﾍﾞ棚 |

| 車庫 | | CH=4,350～4,450 |
|---|---|---|
| 床 | 下地 | ｺﾝｸﾘｰﾄ金ｺﾞﾃ押え |
| | 仕上 | 厚膜型高耐久性変性ｴﾎﾟｷｼ樹脂系塗床+ |
| | | 速硬化・高耐候ﾊｲﾌﾞﾘｯﾄﾞ型防滑塗床 |
| 巾木 | | 厚膜型高耐久性変性ｴﾎﾟｷｼ樹脂系塗立上 |
| | | H200～300 |
| 壁 | 下地 | ｺﾝｸﾘｰﾄ打放補修 |
| | 仕上 | 複層塗材E |
| 廻縁 | | ― |
| 天井 | 下地 | ｺﾝｸﾘｰﾄ打放補修 |
| | 仕上 | 複層塗材E（梁型共） |
| 備考 | | 大型電動折戸、ｱﾙﾐ製ｵｰﾊﾞｰｽﾗｲﾄﾞﾄﾞｱ |
| | | SUS製床置消火器ｽﾀﾝﾄﾞ（固定ﾌｯｸ・表示共） |
| | | ｺｰﾅｰｶﾞｰﾄﾞL2000 |
| | | 車庫床ライン引き（W200,W100）、誘導標識 |
| | | 排水桝※機械設備工事 |

## トイレ

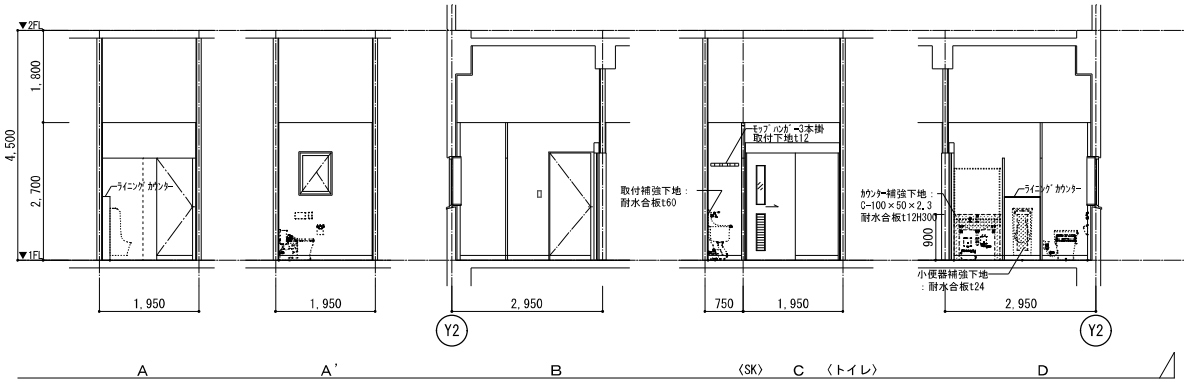


## 廊下

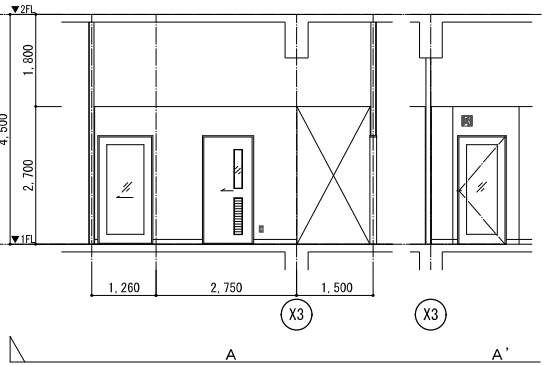


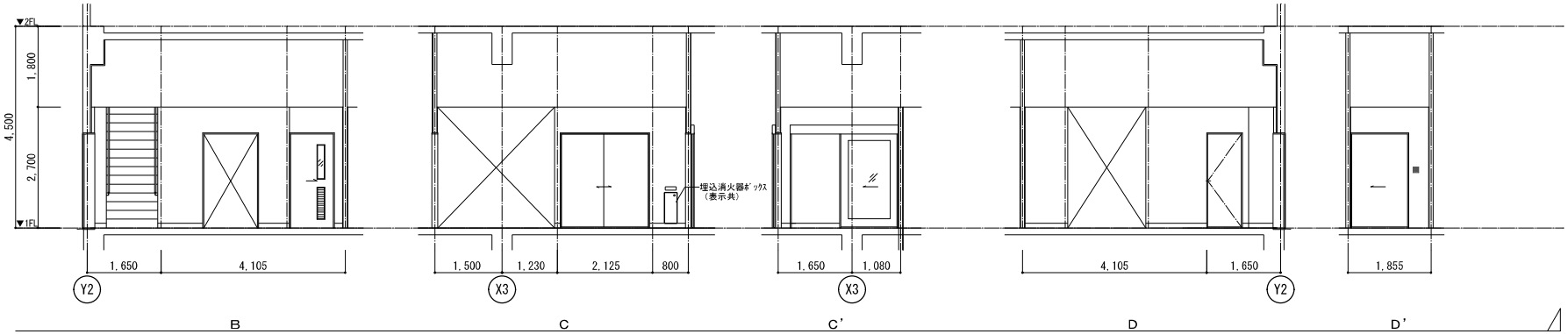


## 資機材倉庫

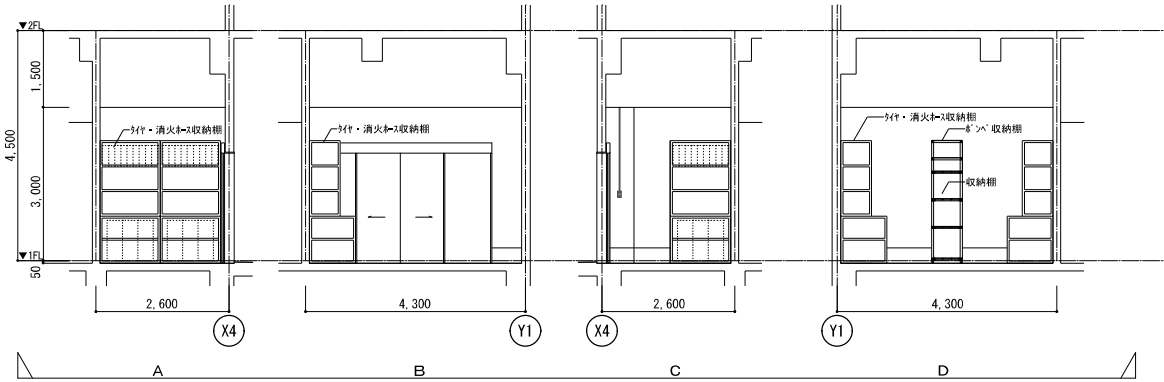


## 車庫

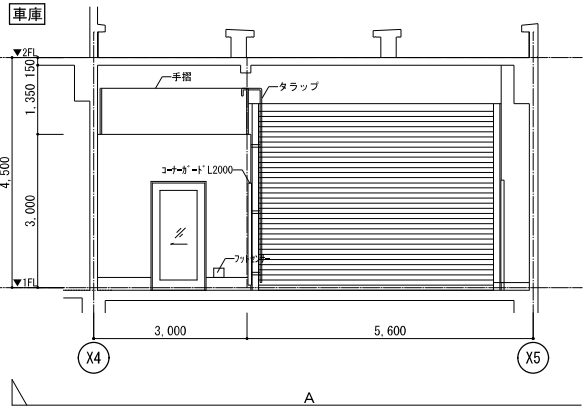



株式会社第一建築設計事務所
〒350-1126　埼玉県川越市旭町3-19-3
TEL 049-243-0357　FAX 049-244-5372
一級建築士 大臣登録 第317080号　倉田 委美


| 承認者 | 責任者 | 担当 |
|---|---|---|
| 杉原 | 倉田 | |

| JOB CODE | 工事名称 | 図面番号 |
|---|---|---|
| 202403002 | 高坂分署庁舎新築工事（建築） | D－20 |
| 年／月／日 2024／12／10 改訂 | 図面名称 1階展開図（3） | 縮尺 A1 1：50 A3 1：100 |

| 小屋裏収納 | | CH=1,350 |
|---|---|---|
| 床 | 下地 | ｺﾝｸﾘｰﾄ金ｺﾃ |
| | 仕上 | 厚膜型高耐久性変性ｴﾎﾟｷｼ樹脂系塗床+ |
| 巾木 | | ― |
| 壁 | 下地 | ｺﾝｸﾘｰﾄ打放補修 |
| | 仕上 | 複層塗材E |
| 廻縁 | | ― |
| 天井 | 下地 | ｺﾝｸﾘｰﾄ打放補修 |
| | 仕上 | 複層塗材E |
| 備考 | | SUS製ﾀﾗｯﾌﾟ、ｽﾁｰﾙ製竪格子手摺 |

| 除染室 | | CH=2,400 |
|---|---|---|
| 床 | 下地 | ｺﾝｸﾘｰﾄ金ｺﾃ押え |
| | 仕上 | 厚膜型高耐久性変性ｴﾎﾟｷｼ樹脂系塗床+<br>速硬化・高耐候ﾊｲｿﾘｯﾄﾞ型防滑塗床 |
| 巾木 | | 厚膜型高耐久性変性ｴﾎﾟｷｼ樹脂系塗立上<br>H300 |
| 壁 | 下地 | ｺﾝｸﾘｰﾄ打放補修 |
| | 仕上 | 複層仕上塗材E |
| 廻縁 | | ― |
| 天井 | 下地 | ｺﾝｸﾘｰﾄ打放補修 |
| | 仕上 | 化粧ｹｲｶﾙ板t6張 |
| 備考 | | ｽﾃﾝﾚｽ製流し台、洗濯機ﾊﾟﾝ（700×640）<br>吊り戸棚（薬品収納）、薬品棚<br>軒天：ｱﾙﾐ製ｽﾊﾟﾝﾄﾞﾚﾙ張<br>SUS枠製床下点検口 600×600 |

| 乾燥室 | | CH=2,400 |
|---|---|---|
| 床 | 下地 | ｺﾝｸﾘｰﾄ金ｺﾃ押え |
| | 仕上 | 厚膜型高耐久性変性ｴﾎﾟｷｼ樹脂系塗床+<br>速硬化・高耐候ﾊｲｿﾘｯﾄﾞ型防滑塗床 |
| 巾木 | | 厚膜型高耐久性変性ｴﾎﾟｷｼ樹脂系塗立上<br>H300 |
| 壁 | 下地 | ｺﾝｸﾘｰﾄ打放補修 |
| | 仕上 | 複層仕上塗材E |
| 廻縁 | | ― |
| 天井 | 下地 | ｺﾝｸﾘｰﾄ打放補修 |
| | 仕上 | 化粧ｹｲｶﾙ板t6張 |
| 備考 | | ｽﾃﾝﾚｽ製物干ﾊﾝｶﾞｰﾊﾟｲﾌﾟL2600<br>軒天：ｱﾙﾐ製ｽﾊﾟﾝﾄﾞﾚﾙ張 |

| 倉庫 | | |
|---|---|---|
| 床 | 下地 | ｺﾝｸﾘｰﾄ金ｺﾃ押え |
| | 仕上 | 厚膜型高耐久性変性ｴﾎﾟｷｼ樹脂系塗床+<br>速硬化・高耐候ﾊｲｿﾘｯﾄﾞ型防滑塗床 |
| 巾木 | | 厚膜型高耐久性変性ｴﾎﾟｷｼ樹脂系塗立上<br>H300 |
| 壁 | 下地 | ｺﾝｸﾘｰﾄ打放補修 |
| | 仕上 | 複層塗材E |
| 廻縁 | | ― |
| 上裏 | 下地 | ｺﾝｸﾘｰﾄ打放補修 |
| | 仕上 | 複層塗材E |
| 備考 | | |

※特記なき限り、仕上表による

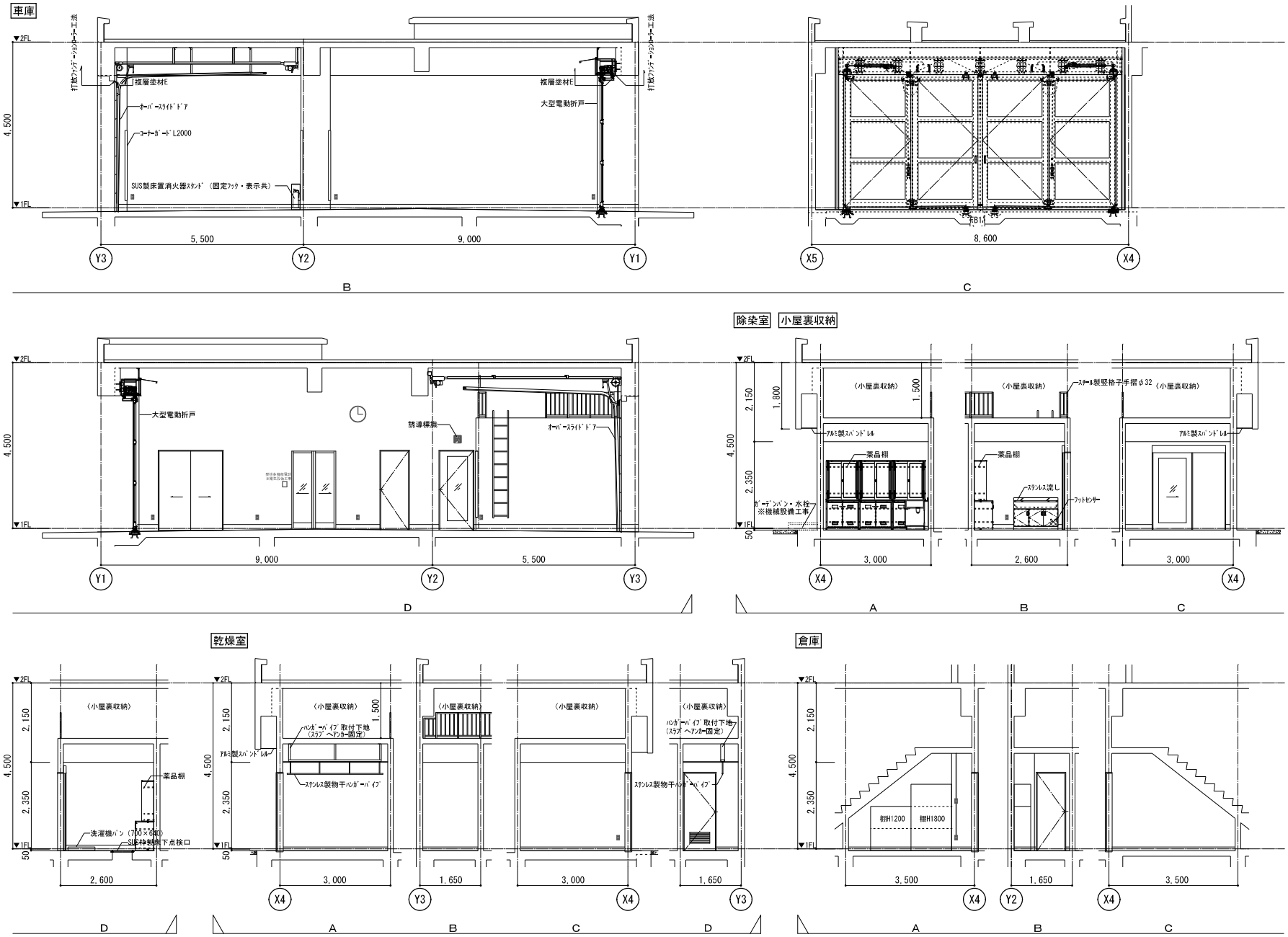



株式会社第一建築設計事務所
〒350-1126 埼玉県川越市旭町3-19-3
TEL 049-243-0357 FAX 049-244-5372
一級建築士 大臣登録 第317080号 倉田 委美


| 承認者 | 責任者 | 担当 |
|---|---|---|
| 杉原 | 倉田 | |

| JOB CODE | 工事名称 | 図面番号 |
|---|---|---|
| 202403002 | 高坂分署庁舎新築工事（建築） | D－21 |
| 年／月／日 2024／12／10 改訂 | 図面名称 1階展開図（4） | 縮尺 A1 1：50 A3 1：100 |

※特記なき限り、仕上表による

| 会議室 | | CH=2,700 |
|---|---|---|
| 床 | 下地 | ｺﾝｸﾘｰﾄ金ｺﾞﾃ押え |
| | 仕上 | 防滑性ﾋﾞﾆﾙ床ｼｰﾄt2.5張 |
| 巾木 | | 木製（ヒノキ） |
| 壁 | 外壁面 | 硬質発泡ｳﾚﾀﾝt25 |
| | 下地（外壁面） | LGS50型+強化石膏ﾎﾞｰﾄﾞt12.5 |
| | 下地（間仕切） | LGS90型+強化石膏ﾎﾞｰﾄﾞt12.5 |
| | 仕上（X4通り） | 超低VOC多機能型屋内水性塗料 |
| | 仕上（上記以外） | ﾎｰﾛｰﾎﾜｲﾄﾎﾞｰﾄﾞ鋼板貼り |
| 廻縁 | | 塩ﾋﾞ |
| 天井 | 下地 | LGS19型　振止め補強共 |
| | 仕上 | 化粧吸音石膏ﾎﾞｰﾄﾞt9.5張 |
| 備考 | | ﾌﾞﾗｲﾝﾄﾞﾎﾞｯｸｽ/ﾌﾞﾗｲﾝﾄﾞ |
| | | ﾎﾞｰﾀﾌﾞﾙ放送設備　※電気設備工事 |

| 仮眠室 | | CH=2,700 |
|---|---|---|
| 床 | 下地 | ｺﾝｸﾘｰﾄ金ｺﾞﾃ押え |
| | 仕上 | 防滑性ﾋﾞﾆﾙ床ｼｰﾄt2.5張 |
| 巾木 | | 木製（ヒノキ） |
| 壁 | 外壁面 | 硬質発泡ｳﾚﾀﾝt25 |
| | 下地（外壁面） | LGS50型+強化石膏ﾎﾞｰﾄﾞt12.5 |
| | 下地（間仕切） | LGS90型+強化石膏ﾎﾞｰﾄﾞt12.5<br>ｸﾞﾗｽｳｰﾙ24kg/m3　t50充填<br>※ﾎﾞｰﾄﾞは躯体まで |
| | 仕上 | 超低VOC多機能型屋内水性塗料 |
| 廻縁 | | 塩ﾋﾞ |
| 天井 | 下地 | LGS19型　振止め補強共 |
| | 仕上 | 化粧吸音石膏ﾎﾞｰﾄﾞt9.5張<br>ｸﾞﾗｽｳｰﾙ24kg/m3充填 |
| 備考 | | ｶｰﾃﾝﾎﾞｯｸｽ/ｶｰﾃﾝﾚｰﾙ(W)/ｶｰﾃﾝ（防炎・遮光） |
| | | ﾛｯｶｰ２基、下部収納付ﾍﾞｯﾄﾞ |

| 書庫 | | CH=2,700 |
|---|---|---|
| 床 | 下地 | ｺﾝｸﾘｰﾄ金ｺﾞﾃ押え |
| | 仕上 | 防滑性ﾋﾞﾆﾙ床ｼｰﾄt2.5張 |
| 巾木 | | ﾋﾞﾆﾙ巾木　H100 |
| 壁 | 外壁面 | 硬質発泡ｳﾚﾀﾝt25 |
| | 下地（外壁面） | LGS50型+強化石膏ﾎﾞｰﾄﾞt12.5+12.5、GW<br>（強化石膏ﾎﾞｰﾄﾞは天井裏ｽﾗﾌﾞまで） |
| | 下地（間仕切） | LGS90型+強化石膏ﾎﾞｰﾄﾞt12.5+12.5、GW<br>（強化石膏ﾎﾞｰﾄﾞは天井裏ｽﾗﾌﾞまで） |
| | 仕上 | 超低VOC多機能型屋内水性塗料 |
| 廻縁 | | 塩ﾋﾞ |
| 天井 | 下地 | LGS19型　振止め補強共 |
| | 仕上 | 化粧吸音石膏ﾎﾞｰﾄﾞt9.5張 |
| 備考 | | 移動書架、高書架、防火設備 |

| 倉庫 | | CH=2,700 |
|---|---|---|
| 床 | 下地 | ｺﾝｸﾘｰﾄ金ｺﾞﾃ押え |
| | 仕上 | 防滑性ﾋﾞﾆﾙ床ｼｰﾄt2.5張（耐水） |
| 巾木 | | ﾋﾞﾆﾙ巾木　H100 |
| 壁 | 下地 | LGS90型+耐水石膏ﾎﾞｰﾄﾞt12.5 |
| | 仕上 | 超低VOC多機能型屋内水性塗料 |
| 廻縁 | | 塩ﾋﾞ |
| 天井 | 下地 | LGS19型　振止め補強共 |
| | 仕上 | 化粧吸音石膏ﾎﾞｰﾄﾞt9.5張 |
| 備考 | | 物品棚 |

| リネン庫 | | CH=2,700 |
|---|---|---|
| 床 | 下地 | ｺﾝｸﾘｰﾄ金ｺﾞﾃ押え |
| | 仕上 | 防滑性ﾋﾞﾆﾙ床ｼｰﾄt2.5張（耐水） |
| 巾木 | | ﾋﾞﾆﾙ巾木　H100 |
| 壁 | 下地 | LGS90型+耐水石膏ﾎﾞｰﾄﾞt12.5 |
| | 仕上 | 超低VOC多機能型屋内水性塗料 |
| 廻縁 | | 塩ﾋﾞ |
| 天井 | 下地 | LGS19型　振止め補強共 |
| | 仕上 | 化粧吸音石膏ﾎﾞｰﾄﾞt9.5張 |
| 備考 | | ｶﾞﾁｬﾚｰﾙ・ﾌﾞﾗｹｯﾄ、可動棚3段、固定棚 |

株式会社第一建築設計事務所
〒350-1126　埼玉県川越市旭町3-19-3
TEL 049-243-0357　FAX 049-244-5372
一級建築士 大臣登録 第317080号　倉田 委美


| 承認者 | 責任者 | 担当 |
|---|---|---|
| 杉原 | 倉田 | |

| JOB CODE | 工事名称 | 図面番号 |
|---|---|---|
| 202403002 | 高坂分署庁舎新築工事（建築） | D－22 |
| 年／月／日 2024／12／10　改訂 | 図面名称 ２階展開図（１） | 縮尺 A1 1：50　A3 1：100 |

| 洗面脱衣室 | | CH=2,400/2,350 |
|---|---|---|
| 床 | 下地 | コンクリート金ゴテ押え |
| | 仕上 | 防滑性ビニル床シートt2.5張 |
| 巾木 | | ビニル巾木 |
| 壁 | 外壁面 | 硬質発泡ウレタンt25 |
| | 下地（外壁面） | LGS50型+耐水石膏ボードt12.5 |
| | 下地（間仕切） | LGS90型+耐水石膏ボードt12.5 |
| | 仕上 | 超低VOC多機能型屋内水性塗料 |
| 巾縁 | | 塩ビ |
| 天井 | 下地 | LGS19型　振止め補強共 |
| | 仕上 | 化粧吸音石膏ボードt9.5張 |
| 備考 | | ブラインドボックス/ブラインド |

| トイレ1 | | CH=2,400 |
|---|---|---|
| 床 | 下地 | コンクリート金ゴテ押え |
| | 仕上 | 防滑性ビニル床シートt2.5張（防臭・防汚） |
| 巾木 | | ビニル巾木　H100 |
| 壁 | 外壁面 | 硬質発泡ウレタンt25 |
| | 下地（外壁面） | LGS50型+耐水石膏ボードt12.5（耐水石膏ボードは天井裏スラブまで） |
| | 下地（間仕切） | LGS50型+耐水石膏ボードt12.5（耐水石膏ボードは天井裏スラブまで） |
| | 仕上 | メラミン化粧合板 t3.0 |
| 巾縁 | | 塩ビ |
| 天井 | 下地 | LGS19型　振止め補強共 |
| | 仕上 | 化粧吸音石膏ボードt9.5張 |
| 備考 | | 手洗い |
| | | 鏡　※機械設備工事 |

| トイレ2 | | CH=2,400 |
|---|---|---|
| 床 | 下地 | コンクリート金ゴテ押え |
| | 仕上 | 防滑性ビニル床シートt2.5張（防臭・防汚） |
| | 仕上（小便器廻り） | 光触媒汚垂タイル張 |
| 巾木 | | ビニル巾木　H100 |
| 壁 | 外壁面 | 硬質発泡ウレタンt25 |
| | 下地（外壁面） | LGS50型+耐水石膏ボードt12.5（耐水石膏ボードは天井裏スラブまで） |
| | 下地（間仕切） | LGS50型+耐水石膏ボードt12.5（耐水石膏ボードは天井裏スラブまで） |
| | 仕上 | メラミン化粧合板 t3.0 |
| 巾縁 | | 塩ビ |
| 天井 | 下地 | LGS19型　振止め補強共 |
| | 仕上 | 化粧吸音石膏ボードt9.5張 |
| 備考 | | ライニングカウンター |
| | | 小便器・手洗い |
| | | 鏡　※機械設備工事 |

| 廊下 | | CH=2,700 |
|---|---|---|
| 床 | 下地 | コンクリート金ゴテ押え |
| | 仕上 | 防滑性ビニル床シートt2.5張 |
| 巾木 | | ビニル巾木　H100 |
| 壁 | 外壁面 | 硬質発泡ウレタンt25 |
| | 下地（外壁面） | LGS50型+強化石膏ボードt12.5 |
| | 下地（間仕切） | LGS90型+強化石膏ボードt12.5 |
| | 仕上 | 超低VOC多機能型屋内水性塗料 |
| 巾縁 | | 塩ビ |
| 天井 | 下地 | LGS19型　振止め補強共 |
| | 仕上 | 化粧吸音石膏ボードt9.5張 |
| 備考 | | 埋込消火器ボックス（表示共）、誘導標識 |

※特記なき限り、仕上表による

洗面脱衣室 1

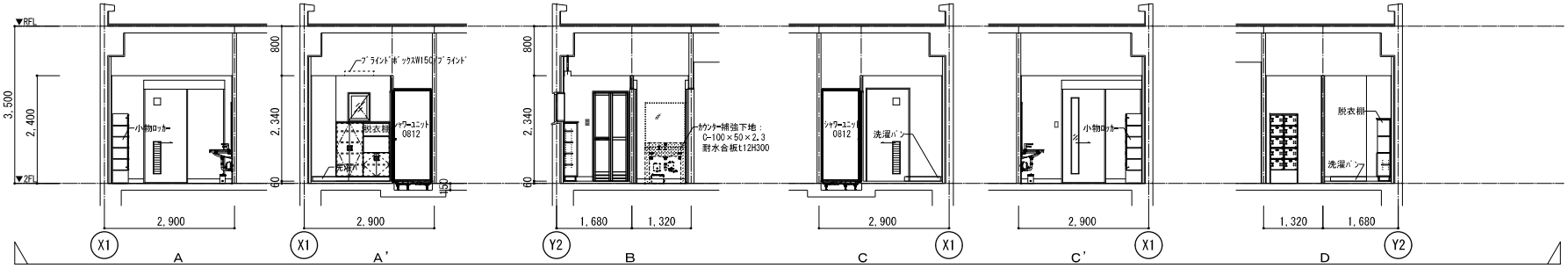


トイレ1

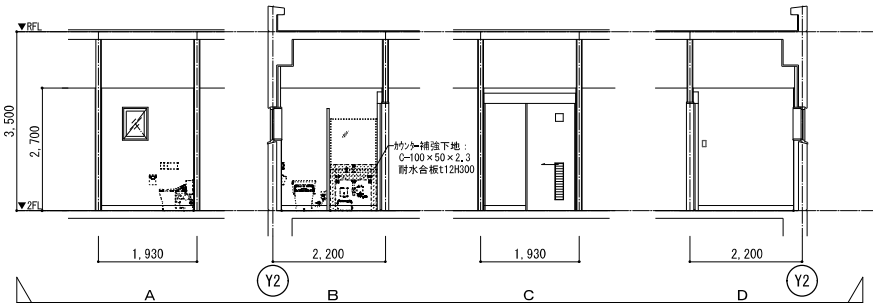


トイレ2

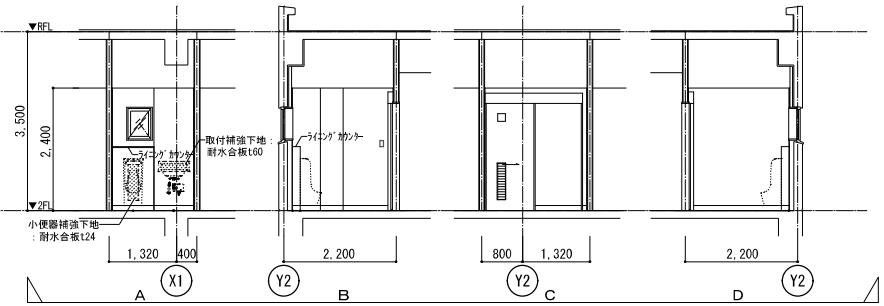


廊下・前室

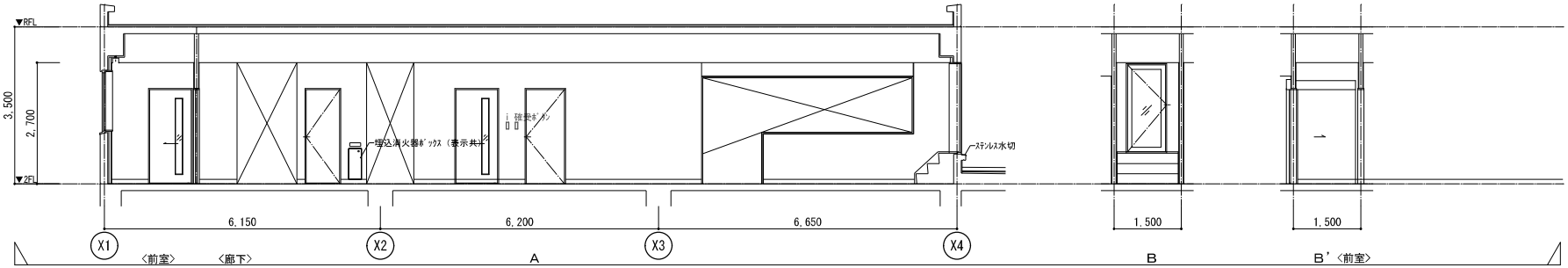


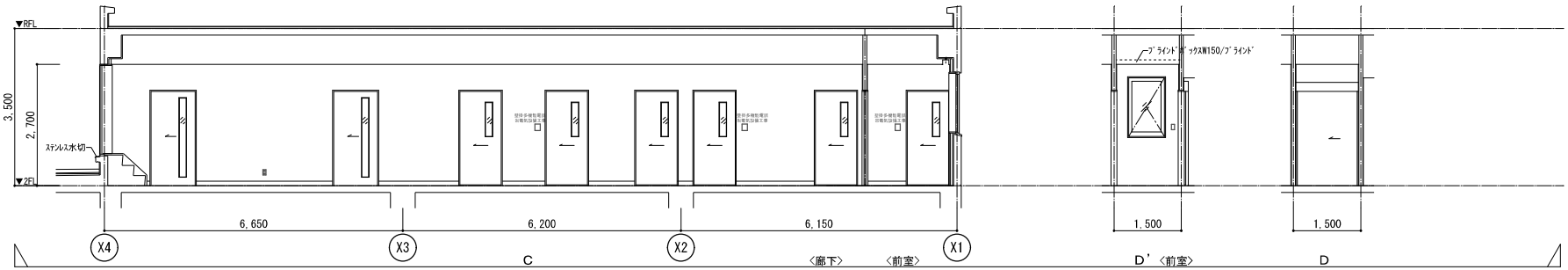



株式会社第一建築設計事務所
〒350-1126　埼玉県川越市旭町3-19-3
TEL 049-243-0357　FAX 049-244-5372
一級建築士 大臣登録 第317080号　倉田 委美


| 承認者 | 責任者 | 担当 |
|---|---|---|
| 杉原 | 倉田 | |

| JOB CODE | 工事名称 | 図面番号 |
|---|---|---|
| 202403002 | 高坂分署庁舎新築工事（建築） | D－23 |
| 年／月／日 2024／12／10　改訂 | 図面名称 ２階展開図（２） | 縮尺 A1 1：50 A3 1：100 |

| 記　号 | 仕様 | 記　号 | 天井仕上 |
|---|---|---|---|
| ＊＊＊＊ | 天井高さ（記載なき室は全てCH=2700） | ① | アルミ製スパンドレル張 |
| BB | ブラインドボックス/ブラインド | ② | 岩綿吸音板（フラットタイプ）　t12 |
| CB | カーテンボックス・カーテンレール(W)/カーテン | ③ | 化粧吸音用あなあき石膏ボード |
| P | ピクチャーレール | ④ | ケイ酸カルシウム板　t6 |
| ☒ | 天井点検口（目地タイプ）　□450 | ⑤ | 複層塗材E |
| Ⓥ | 塩ビ廻り縁 | ⑥ | グラスウール24kg/m3 |
| Ⓐ | アルミ廻り縁 | | |
| Ⓛ | アルミ見切（ホワイト） | | |
| | | | |
| | | | |

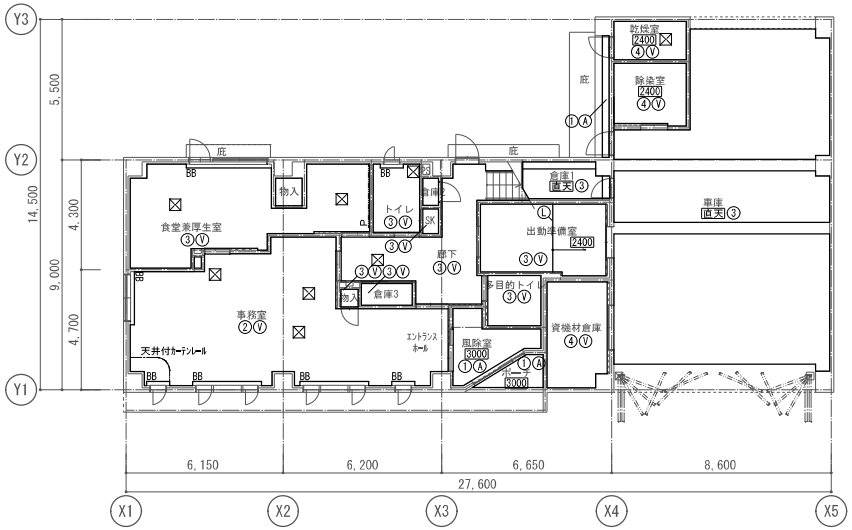


1階天井伏図

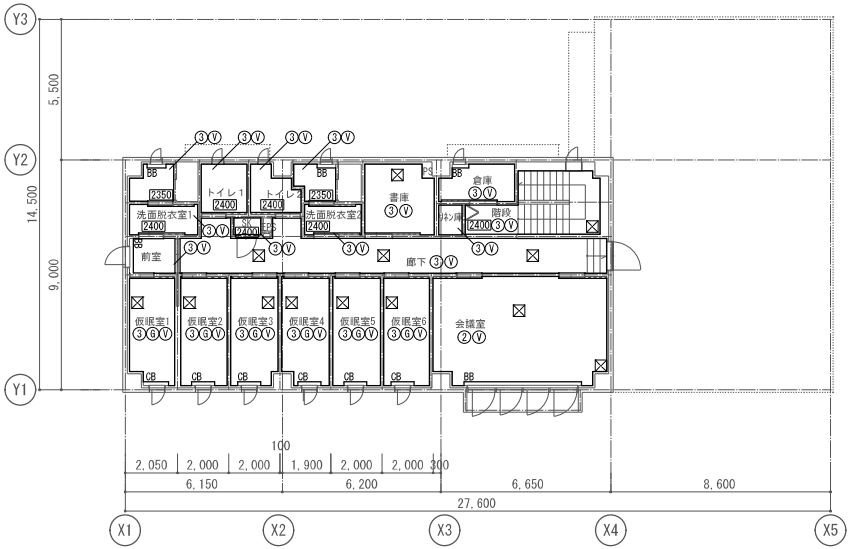


2階天井伏図

| | | | | | | | |
|---|---|---|---|---|---|---|---|
| 株式会社第一建築設計事務所 | 〒350-1126　埼玉県川越市旭町3-19-3<br>TEL 049-243-0357　FAX 049-244-5372 | 一級建築士 大臣登録 第317080号　倉田 委美 | 承認者 杉原 | 責任者 倉田 | 担当 | JOB CODE 202403002<br>年／月／日 2024／12／10 改訂 | 工事名称 高坂分署庁舎新築工事（建築）<br>図面名称 天井伏図<br>縮尺 A1 1：100 A3 1：200 | 図面番号 D－24 |

| 記　号 | 断熱仕様 |
|---|---|
| | 硬質ウレタンフォームt30 |
| | 押出法ポリスチレンフォーム保温板３種ｂt35 |
| | |
| | 押出法ポリスチレンフォーム保温板３種ｂt35（ｽﾗﾌﾞ下端より450） |
| | 硬質発泡ウレタンフォーム吹付t25 |
| | 硬質発泡ウレタンフォーム吹付t25（ｽﾗﾌﾞ下端より450） |
| | |

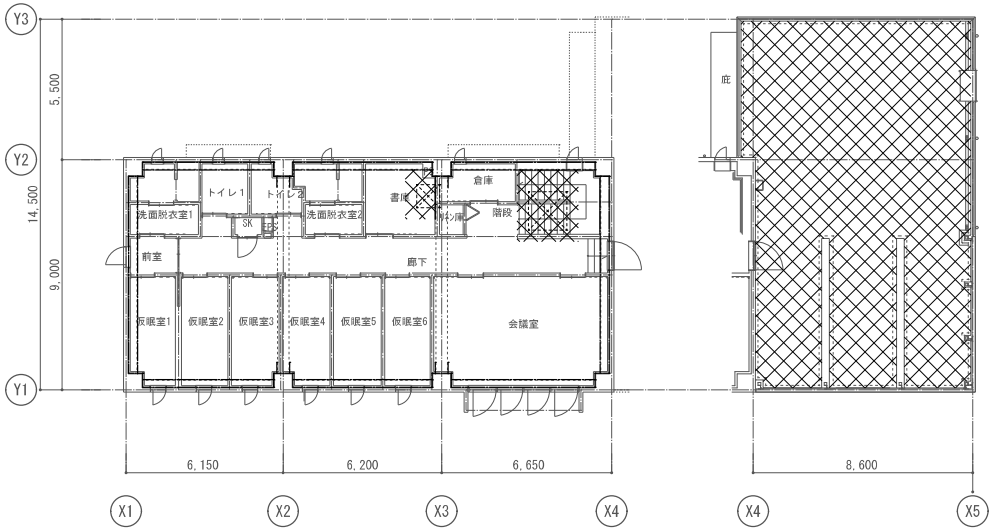


２階断熱見上

２階断熱伏図

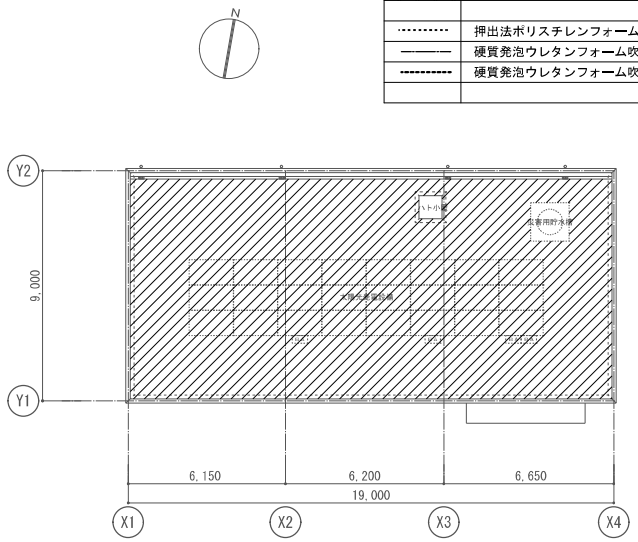


屋上断熱伏図

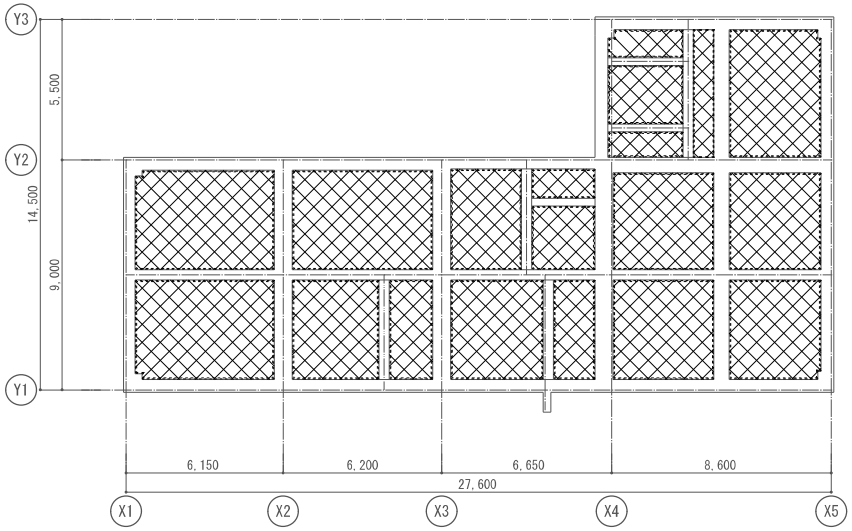


ピット断熱見上

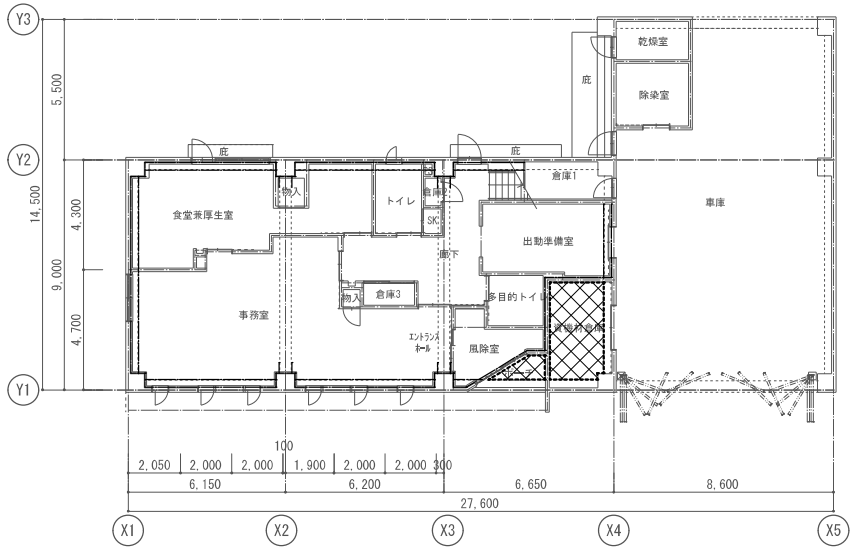


１階断熱見上


株式会社第一建築設計事務所
〒350-1126　埼玉県川越市旭町3-19-3
TEL 049-243-0357　FAX 049-244-5372
一級建築士 大臣登録 第317080号　倉田 委美


| 承認者 | 責任者 | 担当 | JOB CODE | 工事名称 | 図面番号 |
|---|---|---|---|---|---|
| 杉原 | 倉田 | | 202403002 | 高坂分署庁舎新築工事（建築） | D－25 |
| | | | 年／月／日 2024／12／10 改訂 | 図面名称 断熱伏図 | 縮尺 A1 1：100 A3 1：200 |

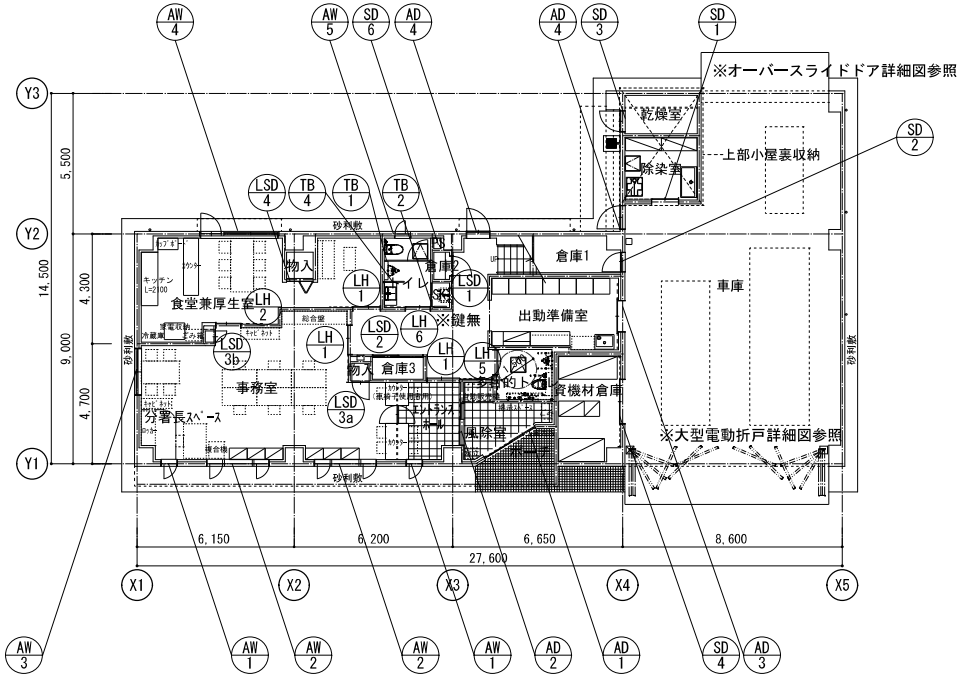


1階キープラン

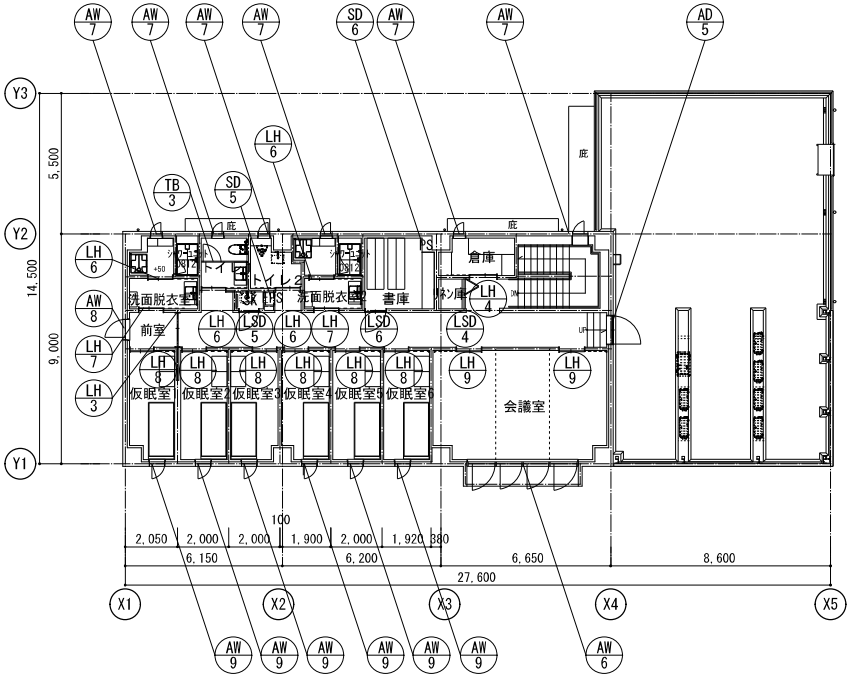


2階キープラン


株式会社第一建築設計事務所
〒350-1126 埼玉県川越市旭町3-19-3
TEL 049-243-0357 FAX 049-244-5372
一級建築士 大臣登録 第317080号 倉田 委美


| 承認者 | 責任者 | 担当 | JOB CODE | 工事名称 | 図面番号 |
|---|---|---|---|---|---|
| 杉原 | 倉田 | | 202403002 | 高坂分署庁舎新築工事（建築） | D－26 |
| | | | 年／月／日 2024／12／10 改訂 | 図面名称 建具キープラン | 縮尺 A1 1：100 A3 1：200 |

共通事項
・アルミ製建具の額縁は木製とし、見付25 SOP仕上とする

| 符号・型式 | AD 1 アルミ製片引き自動ドア ドアエンジンアルミサッシ内臓 1 | AD 2 アルミ製片引き自動ドア ドアエンジンアルミサッシ内臓 1 | AD 3 アルミ製両引き自動ドア 1 | AD 4 アルミ製片開きドア+FIX 2 | AD 5 アルミ製片開きドア+FIX 1 |
|---|---|---|---|---|---|
| 姿図 | 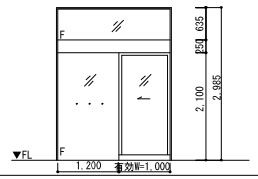 | 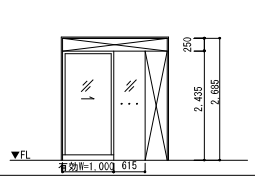 | 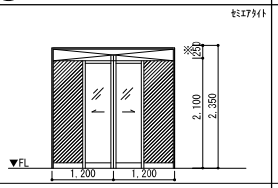 | 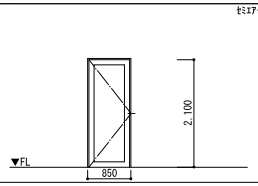 | 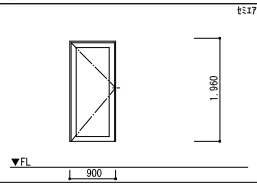 |
| 室名 | 1階 風除室 | 1階 エントランスホール | 1階 出動準備室 | 1階 廊下、車庫 | 2階 廊下 |
| 材質 | アルミ | アルミ | アルミ | アルミ | アルミ |
| 見込 | | | | | |
| 硝子 | TP8 欄間部：FL5+A+FL5 | TP8 欄間部：FL5+A+FL5 | TP8 斜線部：ｱﾙﾐﾊﾟﾈﾙ | FL5+A6+FW6.8 | FL5+A6+FW6.8 |
| 備考 | 電気錠(非常開錠装置)/感知ｾﾝｻｰ/床ｶﾞｲﾄﾞﾚｰﾙ/衝突防止ｶﾞ20 | 自動ドア開錠装置/感知ｾﾝｻｰ/床ｶﾞｲﾄﾞﾚｰﾙ/衝突防止ｶﾞ20 | 自動ドア開錠装置、感知ｾﾝｻｰ、補助ｾﾝｻｰ | 丁番、ﾚﾊﾞｰﾊﾝﾄﾞﾙ、ﾄﾞｱｸﾛｰｻﾞｰ、電気錠（非常開錠装置付） | 丁番、ﾚﾊﾞｰﾊﾝﾄﾞﾙ、ｼﾘﾝﾀﾞｰ錠込箱錠（外部鍵+内部ｻﾑﾀｰﾝ） |
| | 飛散防止ﾌｨﾙﾑ、電源遠隔管理装置、安全ｾﾝｻｰ、付属金物一式 | 飛散防止ﾌｨﾙﾑ、電源遠隔管理装置、安全ｾﾝｻｰ、付属金物一式 | 飛散防止ﾌｨﾙﾑ、床ｶﾞｲﾄﾞﾚｰﾙ、付属金物一式 | 戸当り、他付属金物一式 | ﾄﾞｱｸﾛｰｻﾞｰ、戸当り、他付属金物一式 |

| 符号・型式 | SD 1 スチール製片引自動ドア 1 | SD 2 スチール製片開きフラッシュドア 1 | SD 3 スチール製片開きフラッシュドア 1 | SD 4 スチール製両引きフラッシュドア 1 | SD 5 スチール製片開きフラッシュドア 1 | SD 6 スチール製片開きフラッシュドア 2 |
|---|---|---|---|---|---|---|
| 姿図 | 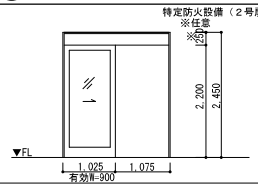 | 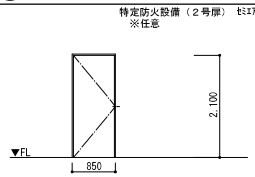 | 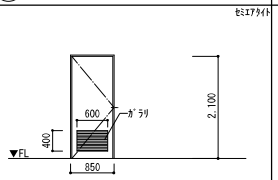 | 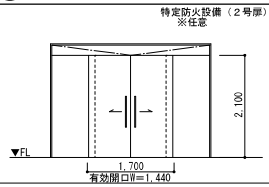 | 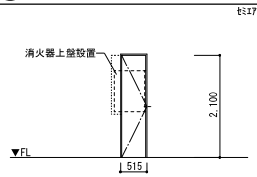 | 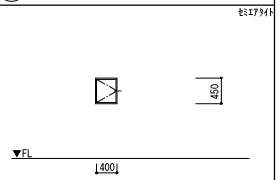 |
| 室名 | 1階 除染室 | 1階 倉庫1 | 1階 乾燥室 | 1階 資機材倉庫 | 2階 EPS | 1・2階 PS |
| 材質 | ｽﾁｰﾙ製t1.6 亜鉛ﾒｯｷ鋼板 2-ASE | ｽﾁｰﾙ製t1.6 亜鉛ﾒｯｷ鋼板 2-ASE | ｽﾁｰﾙ製t1.6 亜鉛ﾒｯｷ鋼板 2-ASE | ｽﾁｰﾙ製t1.6 亜鉛ﾒｯｷ鋼板 2-ASE | ｽﾁｰﾙ製t0.8 亜鉛ﾒｯｷ鋼板 2-ASE | ｽﾁｰﾙ製t0.8 亜鉛ﾒｯｷ鋼板 2-ASE |
| 見込 | | | | 三方枠・沓摺（ｽﾃﾝﾚｽ t1.5 W42）一体形 | | |
| 硝子 | t8 ﾌｧｲﾔﾗｲﾄ | | | | | |
| 備考 | ｼﾘﾝﾀﾞｰ本締錠、自動ﾄﾞｱ開閉装置、感知ｾﾝｻｰ | 丁番、ﾚﾊﾞｰﾊﾝﾄﾞﾙ、ﾄﾞｱｸﾛｰｻﾞｰ | 丁番、ﾚﾊﾞｰﾊﾝﾄﾞﾙ、ﾄﾞｱｸﾛｰｻﾞｰ | 引棒、ﾊﾝｶﾞｰﾚｰﾙ、引戸用錠（鍵/ｻﾑﾀｰﾝ） | ﾋﾟﾎﾞｯﾄﾋﾝｼﾞ、掛込引手（点検錠） | ｽﾌﾟﾘﾝｸﾞﾋﾝｼﾞ、掛込引手（点検錠） |
| | ﾌｯﾄｾﾝｻｰ、床ｶﾞｲﾄﾞﾚｰﾙ | 戸当り、他付属金物一式 | 戸当り、他付属金物一式 | 戸当り、他付属金物一式 | 戸当り、他付属金物一式 | 戸当り、他付属金物一式 |

| 符号・型式 | AW 1 竪すべりだし窓 2 | AW 2 竪すべりだし窓+嵌め殺し窓 2 | AW 3 引違い窓 1 | AW 4 アルミ製片開きドア+引違窓 1 | AW 5 竪すべりだし窓 1 |
|---|---|---|---|---|---|
| 姿図 | 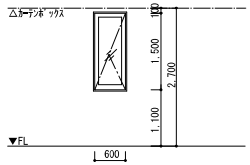 | 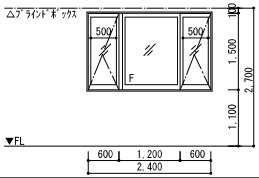 | 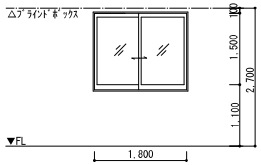 | 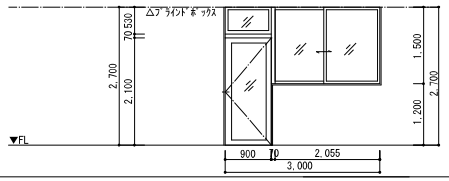 | 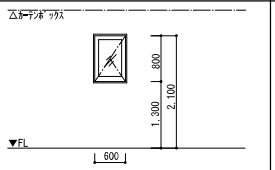 |
| 室名 | 1階 事務室 | 1階 事務室 | 1階 事務室 | 1階 食堂 | 1階 トイレ |
| 材質 | アルミ | アルミ | アルミ | アルミ | アルミ |
| 見込 | | | | | |
| 硝子 | FL5+A6+FL5 | FL5+A6+FL5 | FL5+A6+FL5 | FL5+A6+FW6.8（開き扉）、FL5+A6+FL5（腰窓） | FL5+A6+型ｶﾞﾗｽt4 |
| 備考 | 丁番、ﾚﾊﾞｰﾊﾝﾄﾞﾙ、網戸（ｶﾞﾗｽ繊維入合成樹脂製） | 丁番、ﾚﾊﾞｰﾊﾝﾄﾞﾙ、網戸（ｶﾞﾗｽ繊維入合成樹脂製） | 丁番、ﾚﾊﾞｰﾊﾝﾄﾞﾙ、ｸﾚｾﾝﾄ、網戸（ｶﾞﾗｽ繊維入合成樹脂製） | 丁番、ﾚﾊﾞｰﾊﾝﾄﾞﾙ、ｸﾚｾﾝﾄ、ﾄﾞｱｸﾛｰｻﾞｰ | 丁番、ﾚﾊﾞｰﾊﾝﾄﾞﾙ、網戸（ｶﾞﾗｽ繊維入合成樹脂製） |
| | 開き位置調整器、ｱｰﾑｽﾄｯﾊﾟｰ、戸当り、他付属金物一式 | 開き位置調整器、ｱｰﾑｽﾄｯﾊﾟｰ、戸当り、他付属金物一式 | 戸当り、他付属金物一式 | 電気錠（非常開錠装置付）、戸当り、他付属金物一式、網戸 | 開き位置調整器、ｱｰﾑｽﾄｯﾊﾟｰ、戸当り、他付属金物一式 |

| 符号・型式 | AW 6 竪すべりだし窓連窓 1 | AW 7 竪すべりだし窓 6 | AW 8 竪すべりだし窓 1 | AW 9 竪すべりだし窓 6 |
|---|---|---|---|---|
| 姿図 | 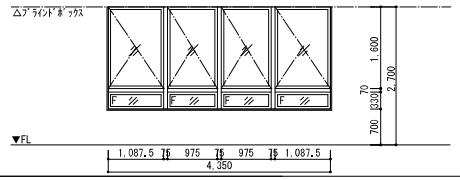 | 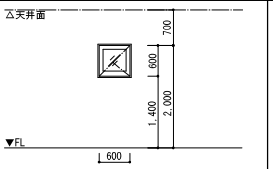 | 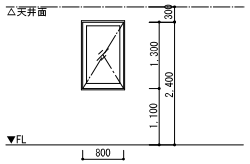 | 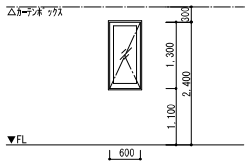 |
| 室名 | 2階 会議室 | 2階 トイレ・洗面脱衣室・倉庫・階段 | 2階 廊下 | 2階 仮眠室 |
| 材質 | アルミ | アルミ | アルミ | アルミ |
| 見込 | | | | |
| 硝子 | FL5+A6+FL5 | FL5+A6+型ｶﾞﾗｽt4 | FL5+A6+型ｶﾞﾗｽt4 | FL5+A6+型ｶﾞﾗｽt4 |
| 備考 | 丁番、ﾚﾊﾞｰﾊﾝﾄﾞﾙ、網戸（ｶﾞﾗｽ繊維入合成樹脂製） | 丁番、ﾚﾊﾞｰﾊﾝﾄﾞﾙ、網戸（ｶﾞﾗｽ繊維入合成樹脂製） | 丁番、ﾚﾊﾞｰﾊﾝﾄﾞﾙ、網戸（ｶﾞﾗｽ繊維入合成樹脂製） | 丁番、ﾚﾊﾞｰﾊﾝﾄﾞﾙ、網戸（ｶﾞﾗｽ繊維入合成樹脂製） |
| | 開き位置調整器、ｱｰﾑｽﾄｯﾊﾟｰ、戸当り、他付属金物一式 | 開き位置調整器、ｱｰﾑｽﾄｯﾊﾟｰ、戸当り、他付属金物一式 | 開き位置調整器、ｱｰﾑｽﾄｯﾊﾟｰ、戸当り、他付属金物一式 | 開き位置調整器、ｱｰﾑｽﾄｯﾊﾟｰ、戸当り、他付属金物一式 |

※階段の設置ﾚﾍﾞﾙは階段詳細による。ｸﾚｾﾝﾄ高さは最低寸法とする


株式会社第一建築設計事務所
〒350-1126 埼玉県川越市旭町3-19-3
TEL 049-243-0357 FAX 049-244-5372
一級建築士 大臣登録 第317080号 倉田 委美


| 承認者 | 責任者 | 担当 | JOB CODE | 工事名称 | 図面番号 |
|---|---|---|---|---|---|
| 杉原 | 倉田 | | 202403002 | 高坂分署庁舎新築工事（建築） | D－27 |
| | | | 年／月／日 2024／12／10 改訂 | 図面名称 建具表（1） | 縮尺 A1 1：50 A3 1：100 |

| 符号・型式 | LH 1 軽量スチール自閉式上吊片引ドア 3 | LH 2 軽量スチール自閉式上吊片引ドア 1 | LH 3 軽量スチール自閉式上吊引込ドア（常開・引残無し納め） 1 | LH 4 軽量スチール片引ドア（ガラリ付） 1 | LH 5 軽量スチール自閉式上吊片引ドア（ガラリ付） 1 |
|---|---|---|---|---|---|
| 姿図 | 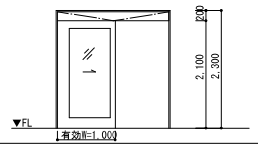 | 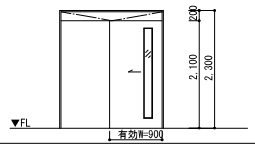 | 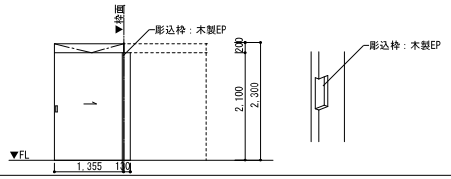 | 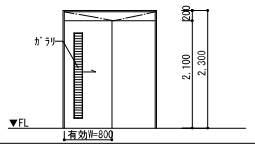 | 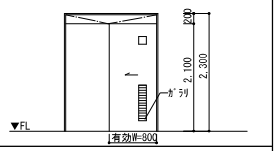 |
| 室名 | 1階 エントランスホール・事務室・食堂 | 1階 食堂 | 2階 前室 | 2階 倉庫 | 1階 多目的トイレ |
| 材質 | 枠：t1.6 亜鉛ﾒｯｷ鋼板、扉：t0.6 木調焼付鋼板 | 枠：t1.6 亜鉛ﾒｯｷ鋼板、扉：t0.6 木調焼付鋼板 | 枠：t1.6 亜鉛ﾒｯｷ鋼板、扉：t0.6 木調焼付鋼板 | 枠：t1.6 亜鉛ﾒｯｷ鋼板、扉：t0.6 木調焼付鋼板 | 枠：t1.6 亜鉛ﾒｯｷ鋼板、扉：t0.6 木調焼付鋼板 |
| 見込 | | | | | |
| 硝子 | t5 学校用強化ｶﾞﾗｽ | t4 学校用強化ｶﾞﾗｽ | | | t4 学校用強化ｶﾞﾗｽ（型板） |
| 備考 | 飛散防止ﾌｨﾙﾑ、引棒、ﾊﾝｶﾞｰﾚｰﾙ、引戸用錠 | 飛散防止ﾌｨﾙﾑ、引棒、ﾊﾝｶﾞｰﾚｰﾙ、引戸用錠 | 据込取手、ﾊﾝｶﾞｰﾚｰﾙ、表示錠 | 引棒、ﾊﾝｶﾞｰﾚｰﾙ、引戸用錠 | 引棒、ﾊﾝｶﾞｰﾚｰﾙ、表示錠 |
| | 他付属金物一式、容摺：ｽﾃﾝﾚｽt1.5W42 | 他付属金物一式、容摺：ｽﾃﾝﾚｽt1.5W42 | 他付属金物一式、容摺t1.5W42 | 他付属金物一式、容摺t1.5W42 | 他付属金物一式、容摺t1.5W42 |



共通事項
- 特記なき限り、扉面材は木調焼付鋼鈑とする
- 居室はアンダーカットとする
- 書庫は特定防火設備とする（任意区画）
- キープランは監督員と協議し決定する

| 符号・型式 | LH 6 軽量スチール自閉式上吊片引ドア（ガラリ付） 5 | LH 7 軽量スチール自閉式上吊片引ドア 2 | LH 8 軽量スチール自閉式上吊片引ドア 6 | LH 9 軽量スチール自閉式上吊片引ドア 2 |
|---|---|---|---|---|
| 姿図 | 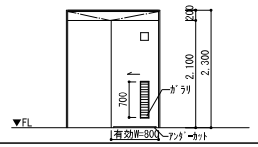 | 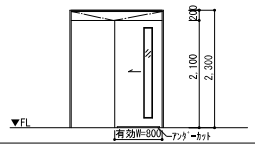 | 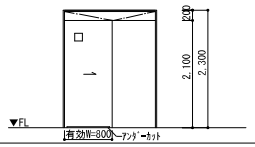 | 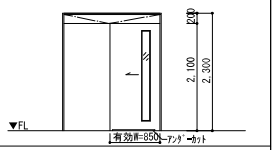 |
| 室名 | 1階 トイレ、2階 トイレ1・2、洗面脱衣室 | 2階 洗面脱衣室 | 2階 仮眠室 | 2階 会議室 |
| 材質 | 枠：t1.6 亜鉛ﾒｯｷ鋼板、扉：t0.6 木調焼付鋼板 | 枠：t1.6 亜鉛ﾒｯｷ鋼板、扉：t0.6 木調焼付鋼板 | 枠：t1.6 亜鉛ﾒｯｷ鋼板、扉：t0.6 木調焼付鋼板 | 枠：t1.6 亜鉛ﾒｯｷ鋼板、扉：t0.6 木調焼付鋼板 |
| 見込 | | | | |
| 硝子 | t4 学校用強化ｶﾞﾗｽ（型板） | t4 学校用強化ｶﾞﾗｽ（型板） | t4 学校用強化ｶﾞﾗｽ（型板） | t4 学校用強化ｶﾞﾗｽ |
| 備考 | 飛散防止ﾌｨﾙﾑ、引棒、ﾊﾝｶﾞｰﾚｰﾙ、表示錠（1階ﾄｲﾚは鍵無） | 飛散防止ﾌｨﾙﾑ、引棒、ﾊﾝｶﾞｰﾚｰﾙ、引戸用錠 | 飛散防止ﾌｨﾙﾑ、引棒、ﾊﾝｶﾞｰﾚｰﾙ、引戸用錠 | 飛散防止ﾌｨﾙﾑ、引棒、ﾊﾝｶﾞｰﾚｰﾙ、引戸用錠（鍵/ｻﾑﾀｰﾝ） |
| | 他付属金物一式、容摺t1.5W42 | 他付属金物一式、容摺：ｽﾃﾝﾚｽt1.5W42 | 他付属金物一式、容摺t1.5W42 | 他付属金物一式、容摺：ｽﾃﾝﾚｽt1.5W42 |



| 符号・型式 | LSD 1 軽量スチール片開きドア 1 | LSD 2 軽量スチール引違いドア 1 | LSD 3 軽量スチール片開きドア 2 | LSD 4 軽量スチール折れ戸 2 | LSD 5 軽量スチール片開きドア 1 | LSD 6 片開きスチールフラッシュドア 1 |
|---|---|---|---|---|---|---|
| 姿図 | 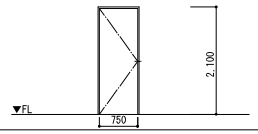 | 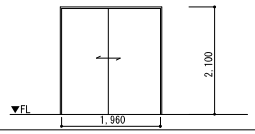 | LSD-3a：W=690<br>LSD-3b：W=430<br> 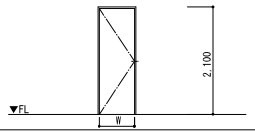 | W<br>1階物入 1,055<br>2階リネン庫 1,135<br> 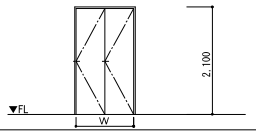 | 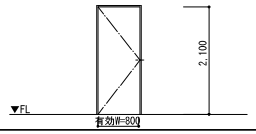 |  |
| 室名 | 1階 倉庫2 | 1階 倉庫3 | 1階 物入 | 2階 リネン庫、1階 食堂兼厚生室 | 2階 SK | 2階 書庫 |
| 材質 | 枠：t1.6 亜鉛ﾒｯｷ鋼板、扉：t0.6 木調焼付鋼板 | 枠：t1.6 亜鉛ﾒｯｷ鋼板、扉：t0.6 木調焼付鋼板 | 枠：t1.6 亜鉛ﾒｯｷ鋼板、扉：t0.6 木調焼付鋼板 | 枠：t1.6 亜鉛ﾒｯｷ鋼板、扉：t0.6 木調焼付鋼板 | 枠：t1.6 亜鉛ﾒｯｷ鋼板、扉：t0.6 木調焼付鋼板 | t1.6 亜鉛ﾒｯｷ鋼板 SOP 下枠：ｽﾃﾝﾚｽt1.5 |
| 見込 | | | | | | |
| 硝子 | | | | | | |
| 備考 | ﾚﾊﾞｰﾊﾝﾄﾞﾙ、引戸用錠（鍵/ｻﾑﾀｰﾝ） | 引手、引戸用錠（鍵/ｻﾑﾀｰﾝ） | ﾚﾊﾞｰﾊﾝﾄﾞﾙ、引戸用錠（鍵/ｻﾑﾀｰﾝ） | ﾚﾊﾞｰﾊﾝﾄﾞﾙ、引戸用錠（鍵/ｻﾑﾀｰﾝ） | ﾚﾊﾞｰﾊﾝﾄﾞﾙ、引戸用錠（鍵/ｻﾑﾀｰﾝ） | 丁番、ﾚﾊﾞｰﾊﾝﾄﾞﾙ、ﾄﾞｱｸﾛｰｻﾞｰ、ｼﾘﾝﾀﾞｰ掘込箱錠（鍵/ｻﾑﾀｰﾝ） |
| | 他付属金物一式、容摺：ｽﾃﾝﾚｽt1.5W42 | 他付属金物一式、容摺：ｽﾃﾝﾚｽt1.5W42 | 他付属金物一式、容摺：ｽﾃﾝﾚｽt1.5W42 | 他付属金物一式、容摺：ｽﾃﾝﾚｽt1.5W42 | 他付属金物一式、容摺：ｽﾃﾝﾚｽt1.5W42 | ﾃﾝｷｰｼｽﾃﾑ、戸当り、他付属金物一式 |



| 符号・型式 | TB 1 トイレブース 1 | TB 2 トイレブース 1 | TB 3 トイレブース 1 | TB 4 トイレブース 1 |
|---|---|---|---|---|
| 姿図 | 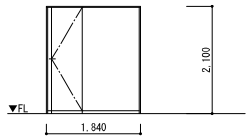 | 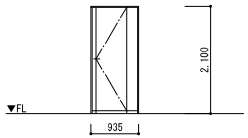 | 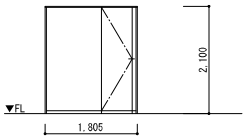 | 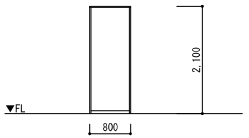 |
| 室名 | 1階 トイレ | 1階 トイレSK | 2階 トイレ | 1階 トイレ |
| 材質 | 高圧ﾒﾗﾐﾝ樹脂化粧板 ｴｯｼﾞ：ｱﾙﾐﾆｳﾑ押出形材 ｶﾗｰ | 高圧ﾒﾗﾐﾝ樹脂化粧板 ｴｯｼﾞ：ｱﾙﾐﾆｳﾑ押出形材 ｶﾗｰ | 高圧ﾒﾗﾐﾝ樹脂化粧板 ｴｯｼﾞ：ｱﾙﾐﾆｳﾑ押出形材 ｶﾗｰ | 高圧ﾒﾗﾐﾝ樹脂化粧板 ｴｯｼﾞ：ｱﾙﾐﾆｳﾑ押出形材 ｶﾗｰ |
| 見込 | 40 | 40 | 40 | 40 |
| 硝子 | | | | |
| 備考 | ｽﾃﾝﾚｽ製巾木HL仕上、戸当り金具、上部笠木・笠木ﾌﾀ | ｽﾃﾝﾚｽ製巾木HL仕上、戸当り金具、上部笠木・笠木ﾌﾀ | ｽﾃﾝﾚｽ製巾木HL仕上、戸当り金具、上部笠木・笠木ﾌﾀ | ｽﾃﾝﾚｽ製巾木HL仕上、上部笠木・笠木ﾌﾀ |
| | 他付属金物一式、表示錠 | 他付属金物一式 | 他付属金物一式、表示錠 | 他付属金物一式 |



株式会社第一建築設計事務所
〒350-1126 埼玉県川越市旭町3-19-3
TEL 049-243-0357 FAX 049-244-5372
一級建築士 大臣登録 第317080号 倉田 委美

| 承認者 | 責任者 | 担当 |
|---|---|---|
| 杉原 | 倉田 | |

| JOB CODE | 工事名称 | 図面番号 |
|---|---|---|
| 202403002 | 高坂分署庁舎新築工事（建築） | D－28 |
| 年／月／日 2024／12／10 改訂 | 図面名称 建具表（2） | 縮尺 A1 1：50 A3 1：100 |

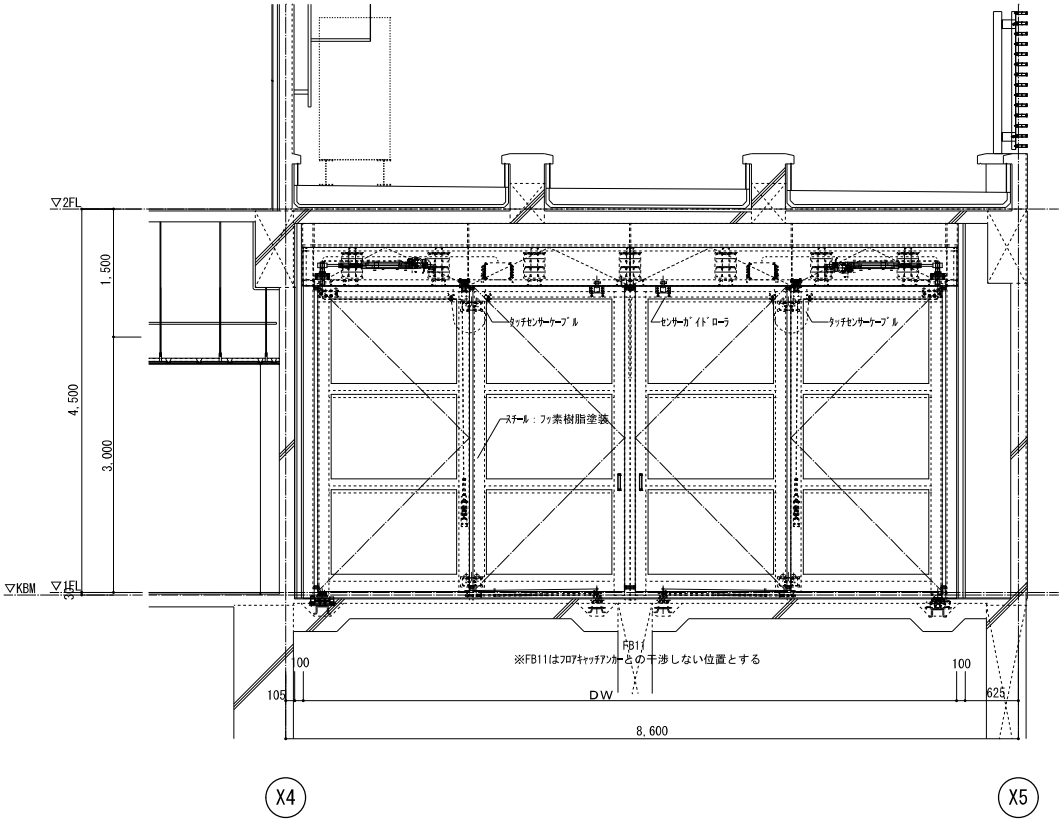


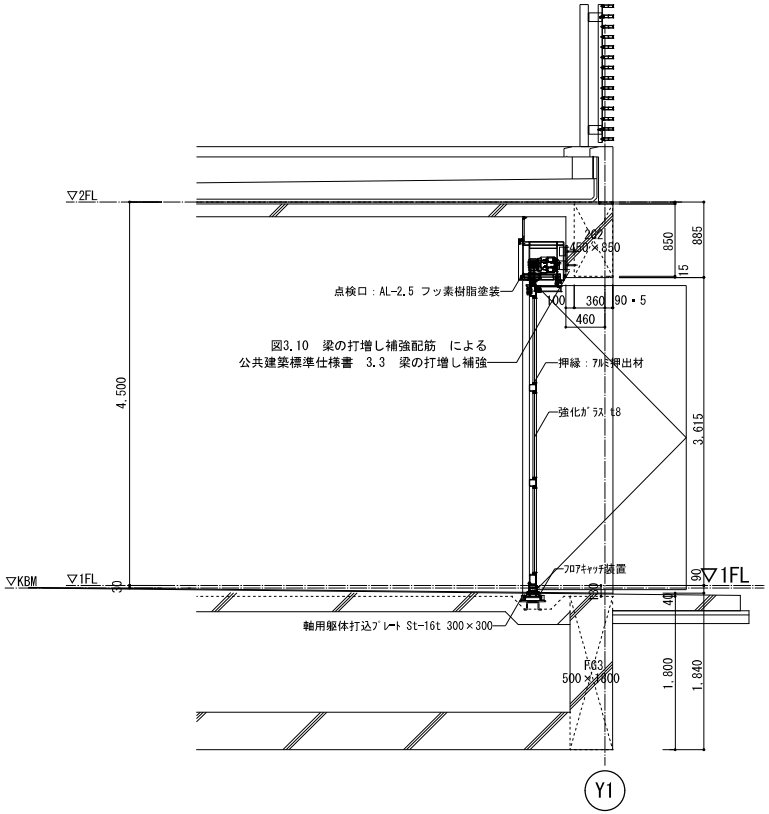


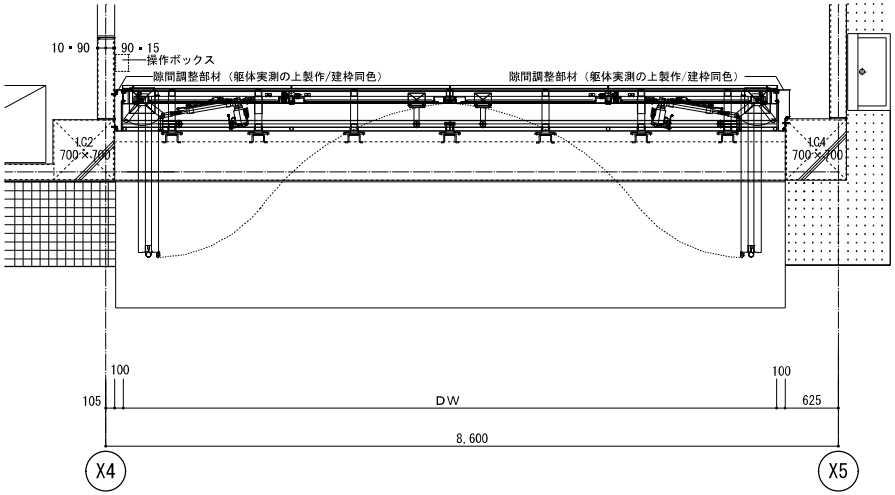


| | 項 目 | 条 件 | 留 意 点・対 策・特 記 |
|---|---|---|---|
| 1 | 輸入範囲 | ドイツからの輸入は、扉本体と付属する部材、部品一式。電動の場合は、駆動装置、安全装置を含む<br>GARTNER社製品同等以上とする | 電動・制御盤は国産 |
| 2 | 構成部材 | 扉本体は、St.角パイプ 80x80、80x160（ドイツ製DIN EN 10210高張力鋼）で構成 | |
| 3 | 仕上げ | ポリウレタン塗装とし常温乾燥、下塗りはエポキシ、指定色にて仕上塗装 | |
| 4 | 開き勝手・速度 | 外開き、開閉速度は約8秒。 | 床仕上げとの調整を要す |
| 5 | 中間停止 | 手動の場合は開閉途中での半開き状態の停止機能はない。完全「開」か完全「閉」でのみロック可 | 電動の場合は、途中停止が可能 |
| 6 | 有効開口巾 | 2枚の扉を片側に折りたたんだ時の厚さが約360mmから480mm程度（構成部材サイズによる） | |
| 7 | 耐風圧 | ドイツの設計基準により、耐風圧は1176N/m2(120kgf/m2) 風速43m/sec DIN EN13241 noteC CLf. 3 | (S-2相当) |
| 8 | 気密 | 扉周囲がガスケットであり、完全エアータイトではない<br>DIN EN12426 CLf. 3（気圧50N/m2で 6m3/m2・h）（1時間で1m2当り6m3） | (A-4相当) |
| 9 | 水密 | 扉の周囲がガスケットであり、完全水密仕様ではない。DIN EN12425 CLf. 3 （100N/m2 30分） | (W-1相当) |
| 10 | 遮音性能 | ガラス厚8mmの実測値で約20dbである | |
| 11 | 防火対応 | 扉の周囲がガスケットであり防火仕様ではない | |
| 12 | 施錠 | 手動・レバーハンドルにシリンダー錠組込み、電動・ギアモータークラッチで施錠 | 床プッシュロックで固定 |
| 13 | 付属金物 | ハンドル・ガイドローラー・ヒンジ・軸等はドイツ規格によるメーカー標準品、国産品とのマスターキーは不可 | |
| 14 | ガラス工事 | ガラスは単板強化ガラスt8とし周囲はシーリング | |
| 15 | 上枠点検口 | トップヒンジ・リミットスイッチの微調整用として手動H=300mm程度、電動400mm以上が必要 | |
| 16 | 電動駆動装置 | ドイツ製ギアモーター3相交流200V、最大出力1200kg、制御電圧24V 50Hz、ドア開閉パワー500～600kg | コントロールボックスまでの一次配線は電気設備工事 |
| 17 | 開閉時騒音 | 実施現場の実測値で約30～40db | |
| 18 | 制御盤 | 制御ボックスのサイズは約600xH650xD350（2系統時） | |
| 19 | 開閉操作 | 開・閉・停止・非常停止の4ボタン、ワンタッチ・手動操作切り替え可 | リモートコントロール３本 |
| 20 | 安全装置 | タッチセンサーによる、感知範囲FL+300より高さ2mの範囲、「閉」時に異物がはさまったら直ちに開放する | |
| 21 | 停電・故障時 | 切り替えバーによりワンタッチで手動に変更して開放 | モーターのクラッチをニュートラルにする |
| 22 | 異常警告 | 制御盤のブザーにて警告音発生 | ディスプレイに異常原因を表示 |
| 23 | 通線用配管 | 天井配管とし、電気設備工事と経路を調整すること | 経路については電気設備と調整のこと |
| 24 | メンテナンス | 年1～2回 | 注油とハンドル・リミットスイッチ調整等 |
| 25 | オーバーホール | 開閉20万回（または10年） | 電動・ギアモーター交換等 |

同等品以上

特記事項
- リモコンは３個
- 塗装色は、監督員と協議の上決定とする
- 大型電動折戸製作寸法に合わせた躯体形状とする。躯体と大型電動折戸の間のクリアランスは、隙間調整部材（本体扉同塗装仕上）にて施工をおこなう。
  隙間調整部材は躯体実測の上、製作・施工すること。


株式会社第一建築設計事務所
〒350-1126 埼玉県川越市旭町3-19-3
TEL 049-243-0357 FAX 049-244-5372
一級建築士 大臣登録 第317080号 倉田 委美


| 承認者 | 責任者 | 担当 | JOB CODE | 工事名称 | 図面番号 |
|---|---|---|---|---|---|
| 杉原 | 倉田 | | 202403002 | 高坂分署庁舎新築工事（建築） | D－29 |
| | | | 年／月／日 2024／12／10 改訂 | 図面名称 大型電動折戸詳細図 | 縮尺 A1 1：30 A3 1：60 |

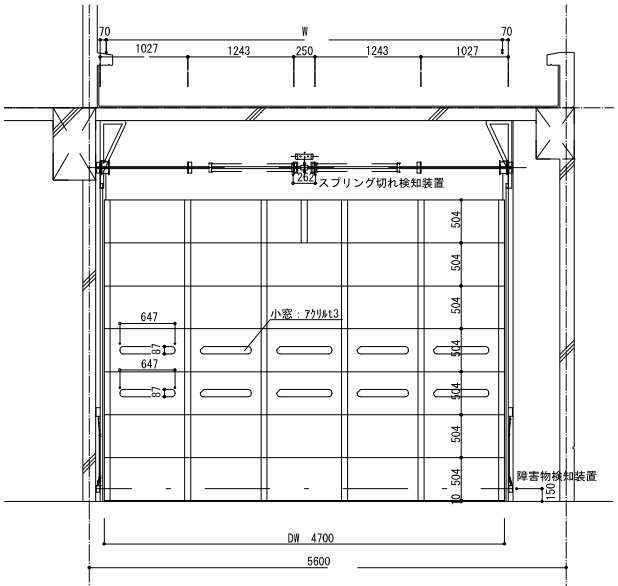


姿 図

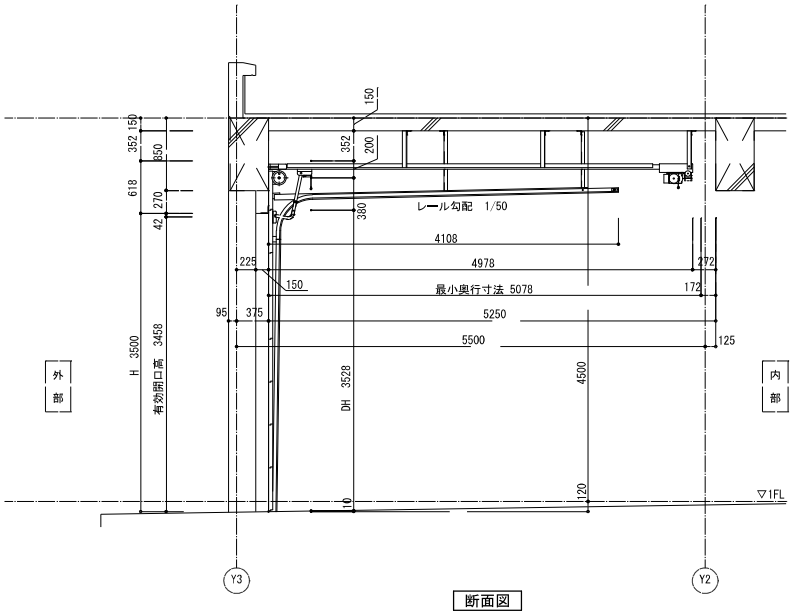


断面図

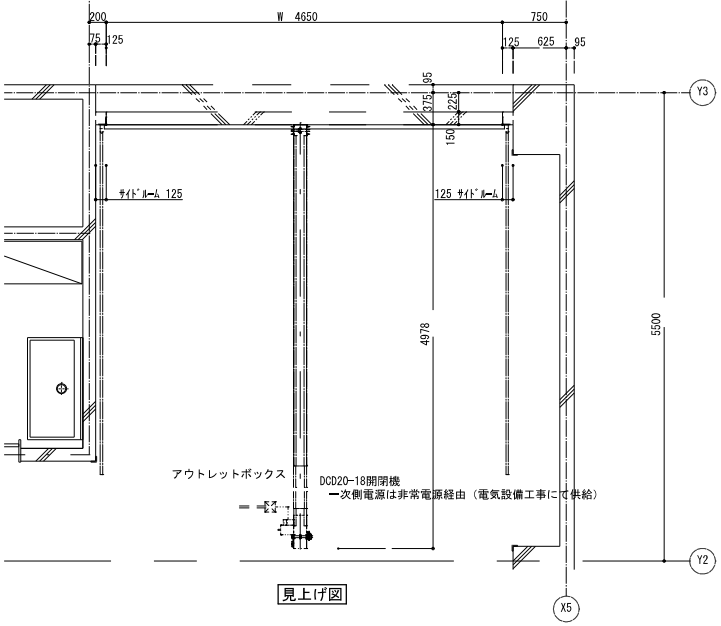


見上げ図

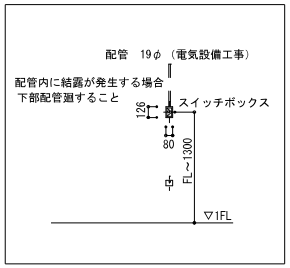


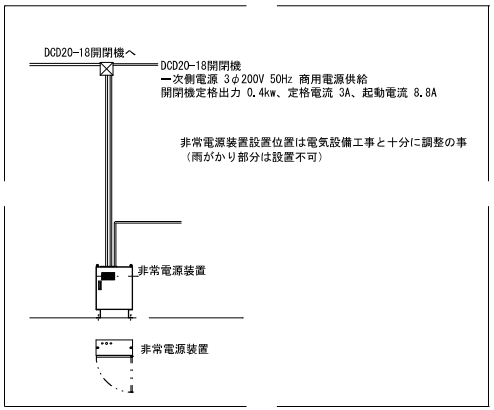


＜特記事項＞
※スイッチボックス：内外ともに設置
　設置位置については監督員と協議の上決定とする
※鍵：５本

停電時手動操作切替付き

| 重量スライダー | | 耐風圧性能 1250 Ｐａ | | 備　考　「ＳＰ耐久回数：2万回」<br>明窓：ｔ３　アクリル<br>ｻｲﾄﾞｼｰﾙ　標準 |
|---|---|---|---|---|
| パネル | ｱﾙﾐ（AL） | 色 | ｱｰｸﾁｯｸﾎﾜｲﾄ | |
| 納まり | ｽﾀﾝﾀﾞｰﾄﾞ形(STD-A) | ウェザー | 標準(WS=10mm) | |
| 操作方法 | 電動式（DCD20） | ﾚｰﾙ・ｱﾝｸﾞﾙ | ｵｰﾙｽﾁｰﾙ | |


株式会社第一建築設計事務所
〒350-1126　埼玉県川越市旭町3-19-3
TEL 049-243-0357　FAX 049-244-5372
一級建築士 大臣登録 第317080号　倉田 委美


| 承認者 | 責任者 | 担当 | JOB CODE | 工事名称 | 図面番号 |
|---|---|---|---|---|---|
| 杉原 | 倉田 | | 202403002 | 高坂分署庁舎新築工事（建築） | D－30 |
| | | | 年／月／日 2024／12／10 改訂 | 図面名称 オーバースライダー詳細図 | 縮尺 A1 1:30 A3 1:60 |

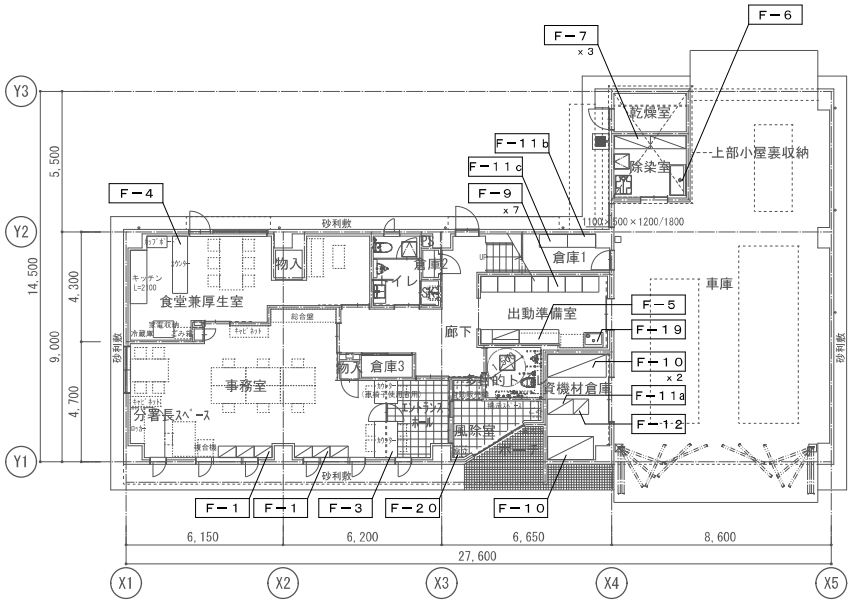


1階キープラン

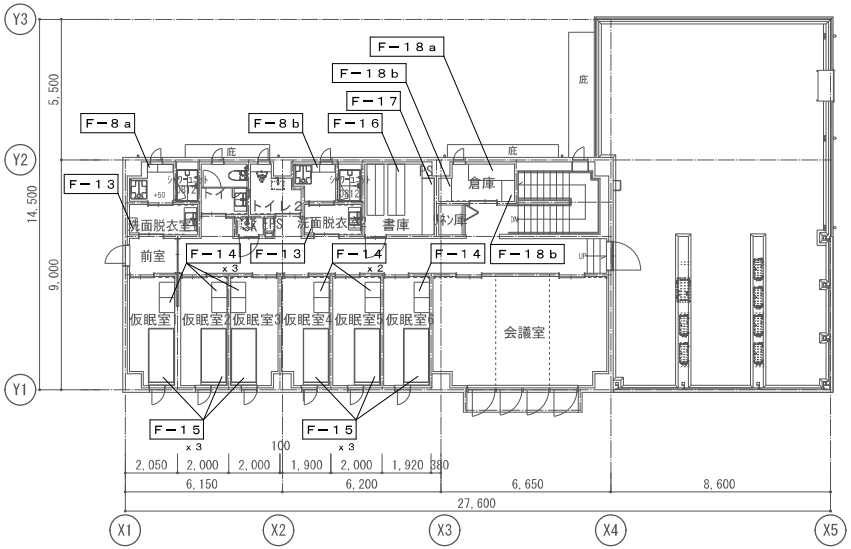


2階キープラン


株式会社 第一建築設計事務所

〒350-1126 埼玉県川越市旭町3-19-3
TEL 049-243-0357 FAX 049-244-5372

一級建築士 大臣登録 第317080号 倉田 委美


| 承認者 | 責任者 | 担当 | JOB CODE | 工事名称 | 図面番号 |
|---|---|---|---|---|---|
| 杉原 | 倉田 | | 202403002 | 高坂分署庁舎新築工事（建築） | D－31 |
| | | | 年／月／日 2024／12／10 改訂 | 図面名称 家具キープラン | 縮尺 A1 1：100 A3 1：200 |

## 家具共通仕様

「 図面中に特記なき所は下記の仕様とする。」

1 本体・棚板　室内ＶＯＣ（ ホルムアルデヒド等 ）の低減効果と抗菌機能を持った可視光増感型触媒を工業的に配合した
両面メラミン化粧パーティクルボード　厚さ２０mm、Ｆ☆☆☆☆を使用する。
上記材料は、ＪＩＳ－Ａ５９０８適合、１８タイプ（ 曲げ強さ１８Ｎ／平方ミリメートル以上 ）とし、
ＪＩＳマーク認定の国内工場での生産品、且つグリーン購入法適合品とする。

2 木口処理　基体からの水分浸入を防ぐために、本体は背面も含めてフラットエッジ（ ＡＢＳ製樹脂をホットメルト接付 ）加工とする。
開き扉はセフティーエッジ（ ＡＢＳ製　厚さ３mm　ホットメルト接付 ）加工とする。

3 表面処理　本体・棚板・建具等は使用時の擦り傷の発生を抑制するために鉛筆硬度　９Ｈ　以上の表面材を使用する。
本体色については色見本帳（ ４５色以上 ）を提出の上決定する。

4 裏板　ポリエステル化粧合板　Ｆ☆☆☆　厚さ４mmを使用し、
片面フラッシュ（ ４５０mm　ピッチ以内に格子状桟組構造 ）とする。

5 本体組立て　組立ては、製作工場での木製ダボ組接合とし、接合部のノックダウン金物は使用不可とする。

6 巾木・台輪　ポリエステル化粧合板仕上げ　Ｆ☆☆☆☆（ 塗装不要 ）とする。

7 建具　板戸は、くるいやホゾ抜け防止のため、かまち組み等は不可とし１枚物とする。

8 把手・蝶番　樹脂成型品（ ＡＢＳ製 ）の把手を使用する。
蝶番は、メンテナンスが容易なキャッチ機構付１１０°開きゼンシスヒンジ（ ソフトクローズ機構付 ）を使用する。
［ 掃除用具入れの吊元側板への蝶番固定は、５点吊中３ヶ所のみ貫通ボルト止めとする。］

9 棚板受け　安全で外れにくいネジ込み式で、錆びにくいステンレス製ダボ　φ８－Ｍ６を使用する。
棚板は外れ止めシャクリ加工を施す。

10 特記事項　環境配慮及び品質確保のため、取り扱いは ＩＳＯ １４００１、製作は ＩＳＯ ９００１ 取得企業とする。
製作にあたり、事前に製品の品質証明書及び材料と接着剤の安全データシートを提出し、素材・金物の承認を受ける。

11 施工　家具取付は、安全のため壁や床に耐震固定を施す。

［ 木口詳細 ］

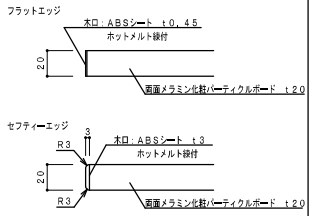


［ 開き扉詳細 ］

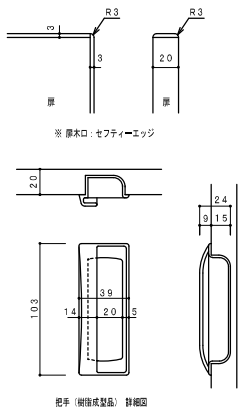


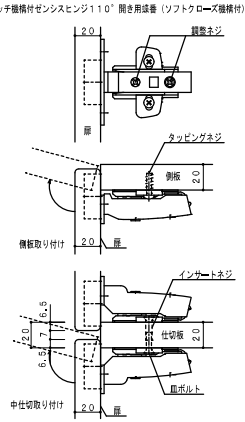


掃除用具入れの場合

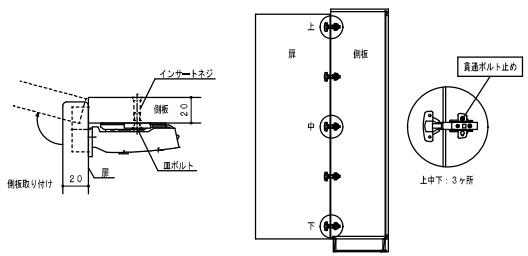


※ 吊元側板への蝶番固定は、５点吊中３ヶ所のみ貫通ボルト止めとする。

［ 接合部詳細 ］

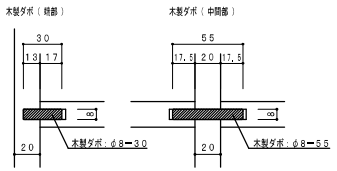


［ ステンレス納まり詳細 ］

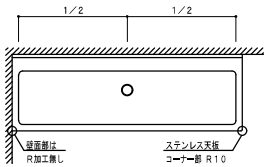


※ ステンレスシンクには結露防止処理を施す事とする。

［ 裏板枠詳細 ］

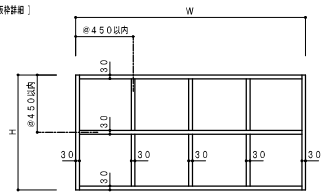

## Ｆ－１　窓下収納棚　１階　事務室／計２ヶ所

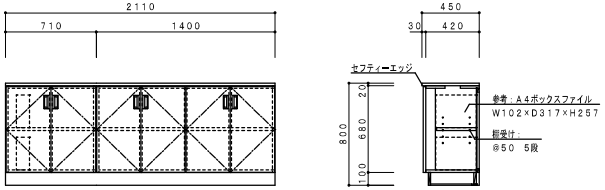


## Ｆ－２　掃除用具入れ　１階　事務室／１ヶ所

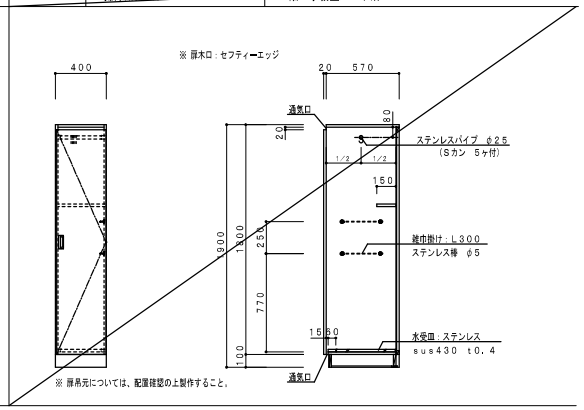


## Ｆ－３　カウンター　１階　事務室／１ヶ所

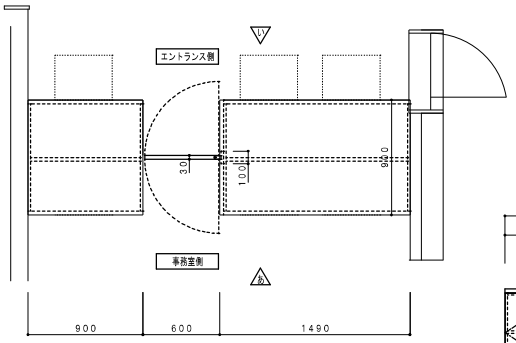


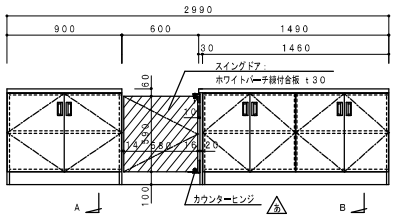


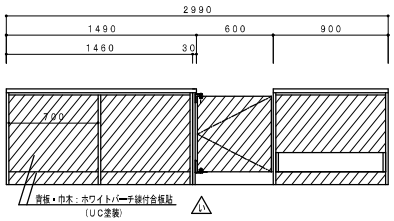


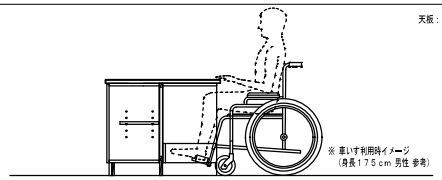


天板：セフティーフォーム詳細図
Ｓ：１／２

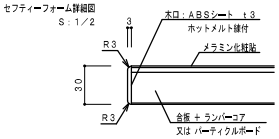


※ 扉木口：セフティーエッジ
※ 本体見付木口：セフティーエッジ

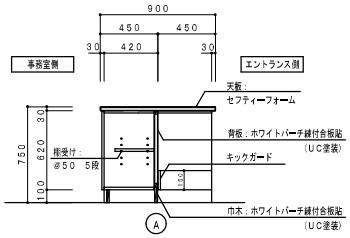


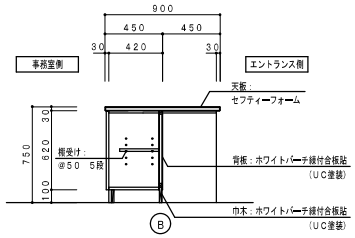



株式会社第一建築設計事務所
〒350-1126　埼玉県川越市旭町3-19-3
TEL 049-243-0357　FAX 049-244-5372
一級建築士 大臣登録 第317080号　倉田 委美


| 承認者 | 責任者 | 担当 | JOB CODE | 工事名称 | 図面番号 |
|---|---|---|---|---|---|
| 杉原 | 倉田 | | 202403002 | 高坂分署庁舎新築工事（建築） | D － 32 |
| | | | 年／月／日 2024／12／10　改訂 | 図面名称 家具図（１） | 縮尺 A1 1：20 A3 1：40 |

## F−4 カウンター　1階　食堂兼厚生室／1ヶ所

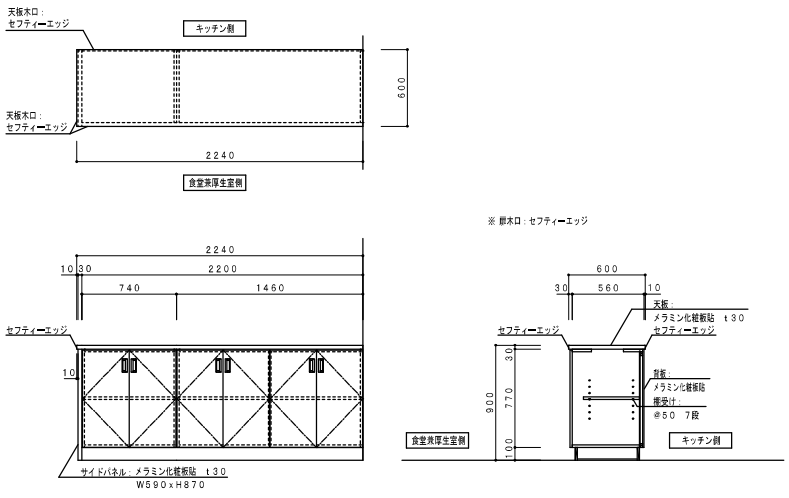


## F−5 カウンター・下足入れ・掃除用具入れ　1階　出動準備室／1ヶ室

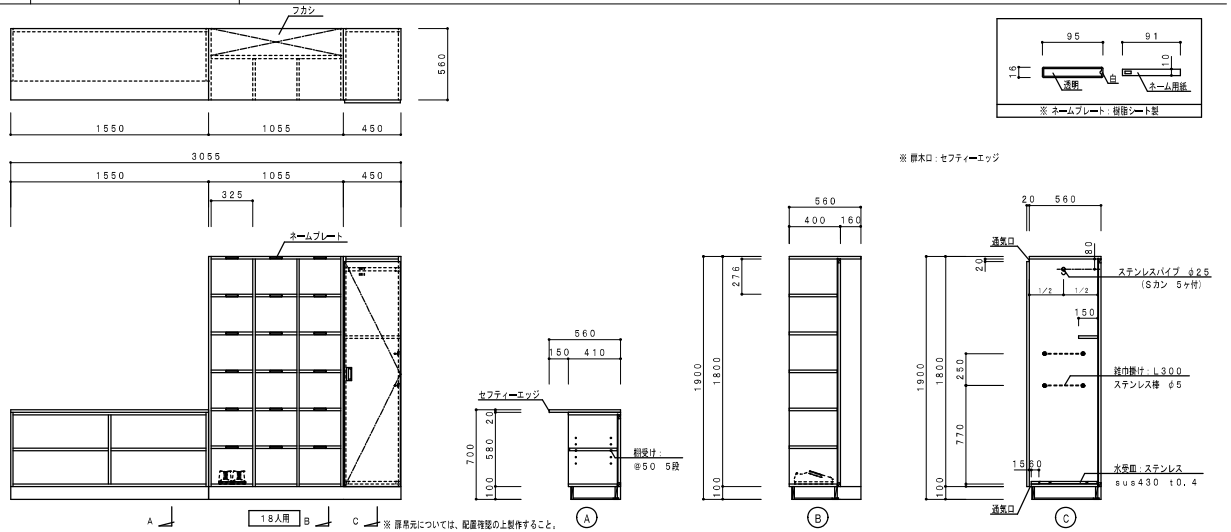


## F−6 流し台　1階　除染室／1ヶ所

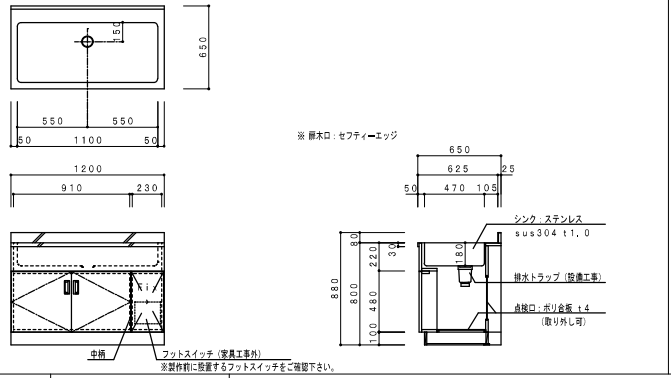


## F−7 薬品庫　1階　除染室／計3ヶ所

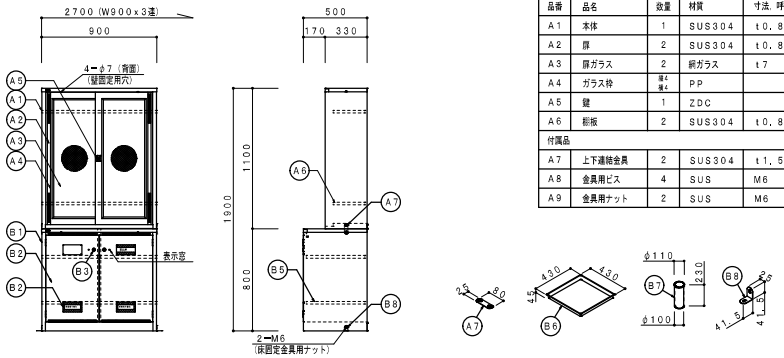


薬品庫　SY−67（8−125−0305）

| 品番 | 品名 | 数量 | 材質 | 寸法，呼び方 | 備考 |
|---|---|---|---|---|---|
| A1 | 本体 | 1 | SUS304 | t0.8 | BA，VC |
| A2 | 扉 | 2 | SUS304 | t0.8 | BA，VC |
| A3 | 扉ガラス | 2 | 網ガラス | t7 | 透明 |
| A4 | ガラス枠 | 層4 層4 | PP | | N2 |
| A5 | 鍵 | 1 | ZDC | | |
| A6 | 棚板 | 2 | SUS304 | t0.8 | BA |
| 付属品 | | | | | |
| A7 | 上下連結金具 | 2 | SUS304 | t1.5 | 2B |
| A8 | 金具用ビス | 4 | SUS | M6 | |
| A9 | 金具用ナット | 2 | SUS | M6 | |

| 品番 | 品名 | 数量 | 材質 | 寸法，呼び方 | 備考 |
|---|---|---|---|---|---|
| B1 | 本体 | 1 | SUS304 | t0.8 | BA，VC |
| B2 | 扉 | 2 | SUS304 | t0.8 | BA，VC |
| B3 | 縁 | 2 | ZDC | | 縁、樹脂カバー付 |
| B4 | 扉結板 | 4 | PVC | | |
| B5 | 棚板 | 4 | SUS304 | t0.8 | BA |
| 付属品 | | | | | |
| B6 | 砂皿 | 1 | PVC | 430x430x45 | グレー |
| B7 | 密栓ケース | 1 | PE | φ110x230 | 乳白色 |
| B8 | 床面定金具 | 2 | SUS304 | t1.5 | 2B |
| B9 | 金具用ビス | 2 | SUS | M6 | |

## F−8 脱衣棚　2階　各室／計2ヶ所

| | 室名 | W | ヶ所数 |
|---|---|---|---|
| a | 2階　洗面脱衣室1 | 1200 | 1ヶ所 |
| b | 2階　洗面脱衣室2 | 900 | 1ヶ所 |

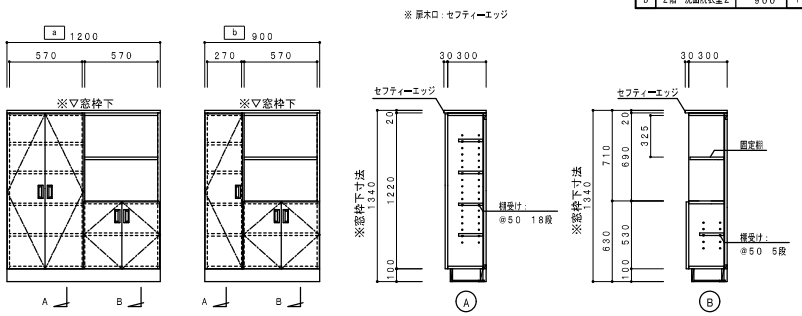


## F−9 2交替防火衣ロッカー　1階　出動準備室／計7ヶ所

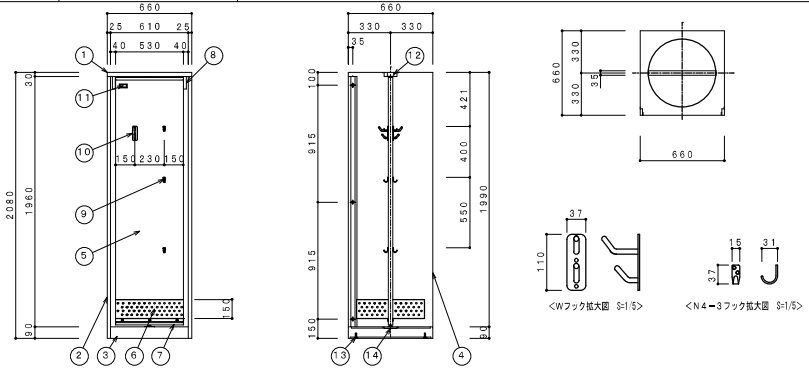


| 番号 | 部品名 | 本体記入欄 数量 | 材質 | 備考 |
|---|---|---|---|---|
| 14 | 補強 | 1 | ZAM　1.0t | |
| 13 | アジャスター | 4 | | |
| 12 | 触受帽金 | 1 | ZAM　1.0t | |
| 11 | 名札差 | 2 | 合成樹脂 | ビタリックE 28×60 |
| 10 | フック | 2 | ステンレス | Wフック |
| 9 | フック | 6 | ステンレス | N4−3 |
| 8 | 回転ストッパー | 2 | SUS　2.0t | |
| 7 | 上下パネル受け | 2 | SUS　1.5t | HL仕上 |
| 6 | 靴受皿 | 2 | SUS　1.2t | 包丁ハンドル加工 φ14　HL |
| 5 | 回転パネル | 1 | ZAM　0.8t | |
| 4 | 裏板 | 1 | ZAM　0.8t | |
| 3 | 底板 | 1 | ZAM　1.0t | |
| 2 | 側板 | 2 | ZAM　1.0t | |
| 1 | 天板 | 1 | ZAM　1.0t | |
| 塗装 | 粉体流付塗装 | | 塗装色 | 指定色 |
| 数量 | 7台 | | 製品記号 | |


株式会社第一建築設計事務所
〒350-1126　埼玉県川越市旭町3-19-3
TEL 049-243-0357　FAX 049-244-5372
一級建築士 大臣登録 第317080号　倉田 委美


| 承認者 | 責任者 | 担当 |
|---|---|---|
| 杉原 | 倉田 | |

| JOB CODE | 工事名称 | 図面番号 |
|---|---|---|
| 202403002 | 高坂分署庁舎新築工事（建築） | D − 33 |
| 年／月／日 2024／12／10　改訂 | 図面名称 家具図（2） | 縮尺 A1 1：20 A3 1：40 |

## F−10 タイヤ・消火ホース収納棚 | 1階 資機材倉庫／計3ヶ所

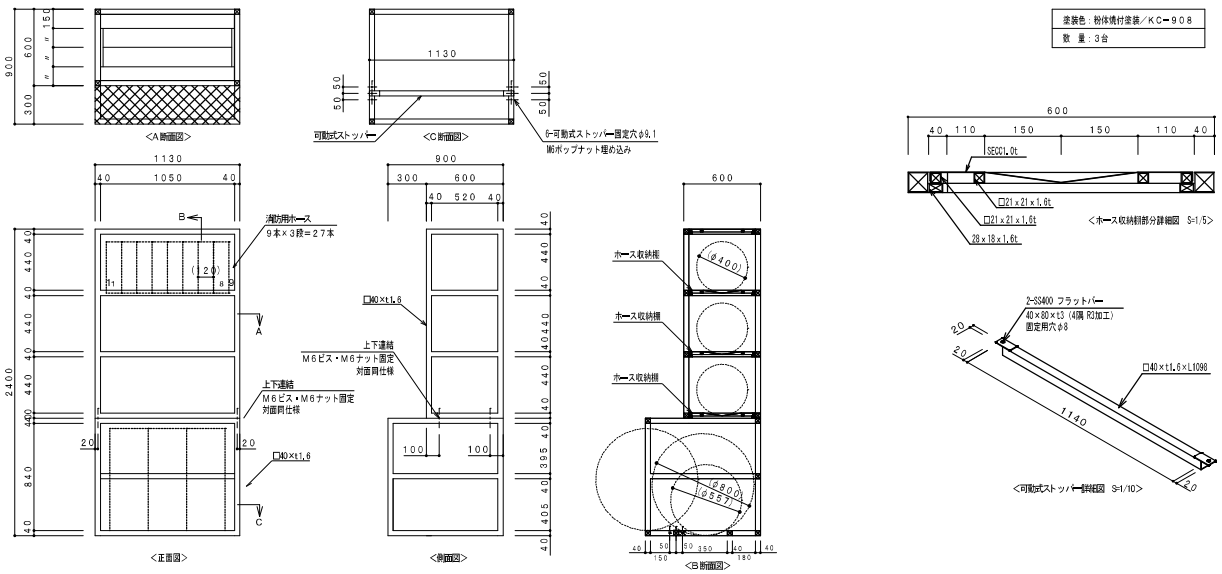


## F−11a 収納棚 | 1階 資機材倉庫／1ヶ所

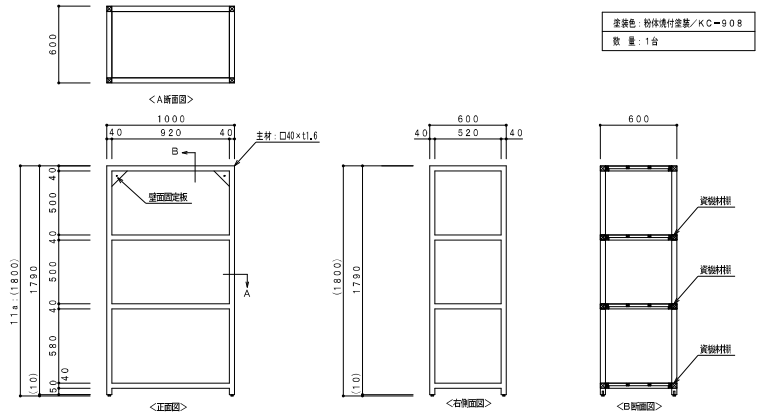


## F−11b・c 物品棚 | 1階 倉庫1／2ヶ所

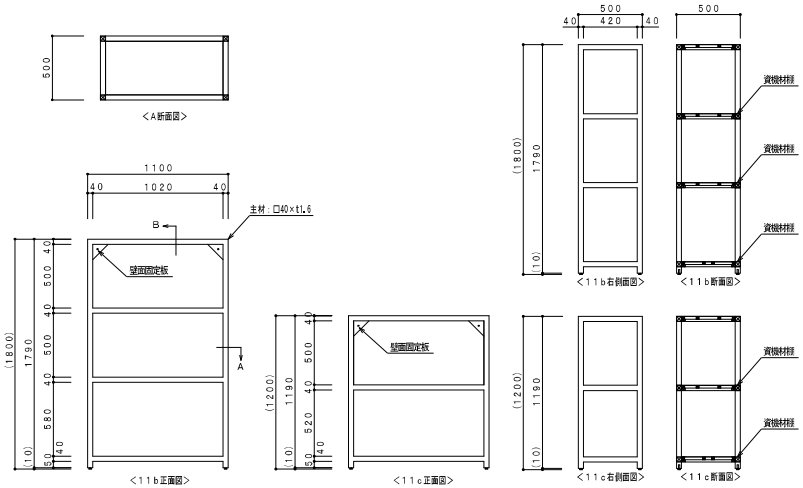


## F−12 ボンベ収納棚 | 1階 資機材倉庫／1ヶ所

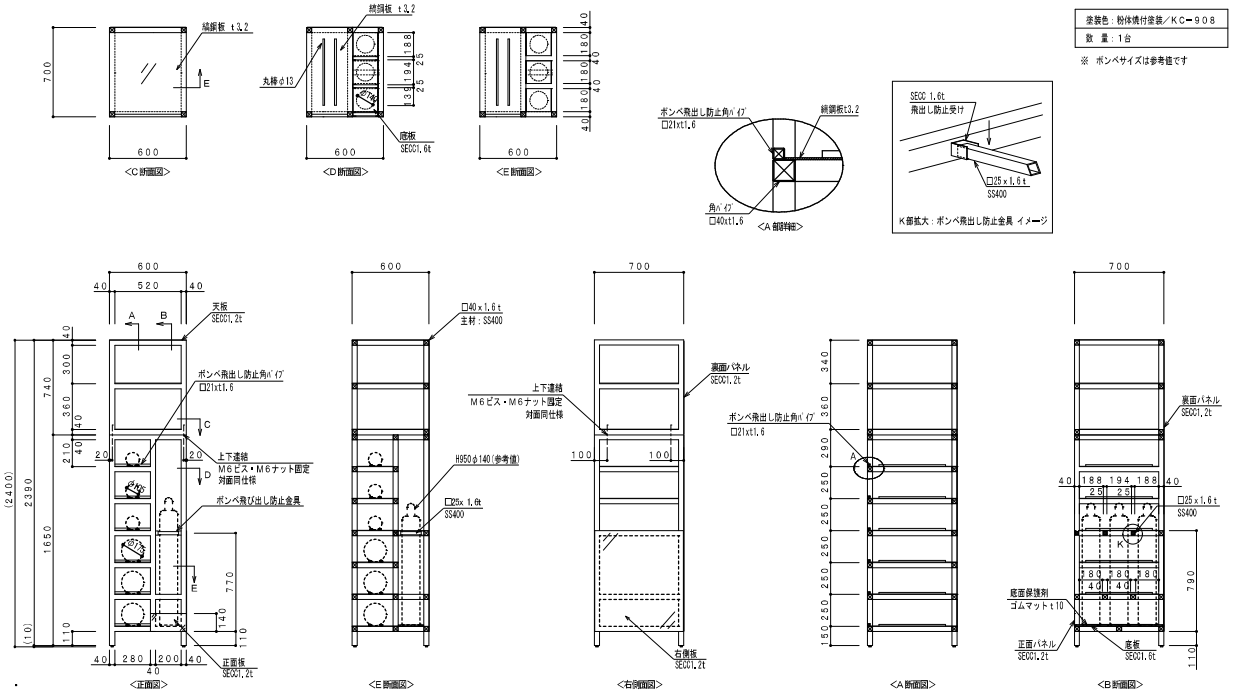


## F−13 小物ロッカー | 2階 洗面脱衣室1・2／計2ヶ所

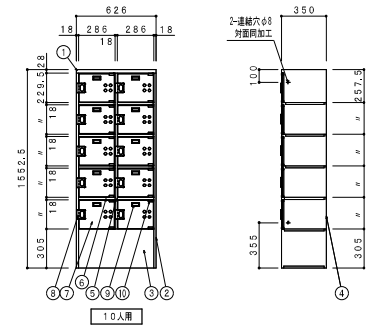


| 番号 | 部品名 | 個数 | 材質 | 備考 |
|---|---|---|---|---|
| 10 | ヒンジ | 20 | | |
| 9 | 名札差 | 10 | 合成樹脂 | ピタリックE 28×60 |
| 8 | 取手 | 10 | | 外74×65 内70×45 |
| 7 | 扉 | 10 | アクリル 3.0t | φ20穴付 |
| 6 | 棚中仕切板 | 8 | SECC 0.8t | |
| 5 | 縦中仕切板 | 1 | SECC 0.8t | |
| 4 | 裏板 | 1 | SECC 0.8t | |
| 3 | 底板 | 1 | SECC 0.8t | |
| 2 | 側板 | 2 | SECC 0.8t | |
| 1 | 天板 | 1 | SECC 0.8t | |

| | | | |
|---|---|---|---|
| 塗装 | 粉体焼付塗装 | 塗装色 | 本体：指定色 扉：クリアブルー |
| 数量 | 2 台 | 製品記号 | FBKS2−5S |


株式会社第一建築設計事務所
〒350-1126 埼玉県川越市旭町3-19-3
TEL 049-243-0357 FAX 049-244-5372
一級建築士 大臣登録 第317080号 倉田 委美


| 承認者 | 責任者 | 担当 | JOB CODE | 工事名称 | 図面番号 |
|---|---|---|---|---|---|
| 杉原 | 倉田 | | 202403002 | 高坂分署庁舎新築工事（建築） | D − 34 |
| | | | 年／月／日 2024／12／10 改訂 | 図面名称 家具図（3） | 縮尺 A1 1：20 A3 1：40 |

## F−14 ロッカー　2階 仮眠室1～6／計6ヶ所

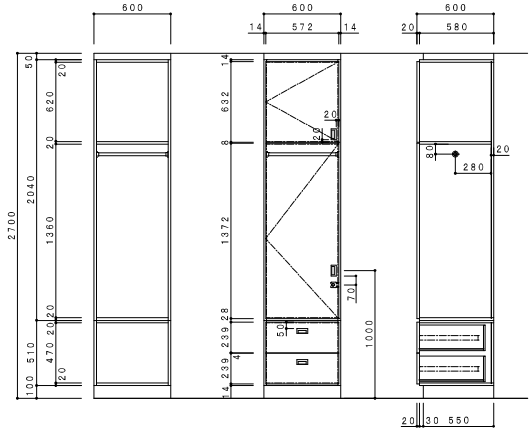

| | |
|---|---|
| 扉、箱：ｶﾊﾞｻﾞｳﾗ着色ウレタン塗装 | |
| 扉裏：ｶﾊﾞｻﾞｳﾗ着色ｳﾚﾀﾝ塗装、箱内部ｼﾅﾍﾘｱｰ | |
| 金物：スライドヒンジ、ハンガー25ΦSUS巻 | |
| 引き手　コジマ　S317-85 | |
| 鍵　コジマ　H012-Z2　別番 | |
| スライドレール：3段引き | |
| 上下ジョイント：キャップ付ビス止め | |
| 上扉：耐震ラッチ付 | |

| 室　名 | 連数 | ヶ所数 |
|---|---|---|
| 2階　仮眠室1 | 2連 | 1ヶ所 |
| 2階　仮眠室2 | 2連 | 1ヶ所 |
| 2階　仮眠室3 | 2連 | 1ヶ所 |
| 2階　仮眠室4 | 2連 | 1ヶ所 |
| 2階　仮眠室5 | 2連 | 1ヶ所 |
| 2階　仮眠室6 | 2連 | 1ヶ所 |

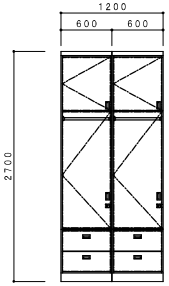

※仮眠室３の扉開きは左右反転とする

＜2連参考図 S=1/30＞

## F−15 引出しベッド　2階 仮眠室1～6／計6ヶ所

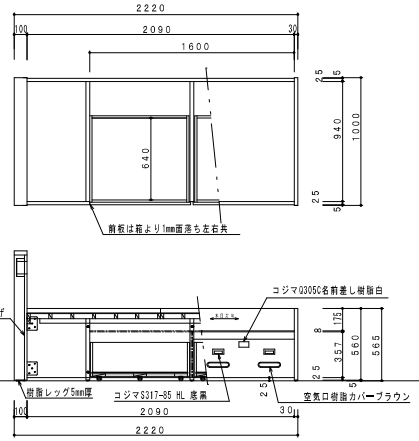

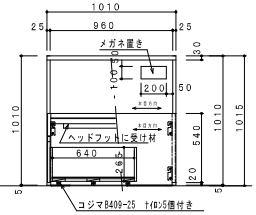

| | |
|---|---|
| 1、ヘッド＆フットボード：ｶﾊﾞｻﾞｳﾗ着色ウレタン塗装 | |
| 2、小口：無垢材　3mm厚同色塗装 | |
| 3、フレーム：ｶﾊﾞｻﾞｳﾗ着色ウレタン塗装小口無垢材3mm 同色塗装 | |
| 4、畳受け板：ハードボード5.5mm | |
| 5、畳：厚み30mm　へり付き | |
| 6、畳芯：スタイロフォーム | |
| 7、引き出し：前板　ｶﾊﾞｻﾞｳﾗ着色ウレタン塗装 | |
| 8、引出箱：低圧メラミン枠、底板ﾍﾞﾆﾔ下地白ﾎﾟﾘ合板ｷｬｽﾀｰ5個 | |
| 9、左右掛手：左右共通 | |
| 10、組立：キャップ付ボルトにてジョイント | |

数量：6台

| 室　名 | ヶ所数 |
|---|---|
| 2階　仮眠室1 | 1ヶ所 |
| 2階　仮眠室2 | 1ヶ所 |
| 2階　仮眠室3 | 1ヶ所 |
| 2階　仮眠室4 | 1ヶ所 |
| 2階　仮眠室5 | 1ヶ所 |
| 2階　仮眠室6 | 1ヶ所 |

## F−16 ハンドル式移動棚　GM書架型　2階 書庫／1ヶ所

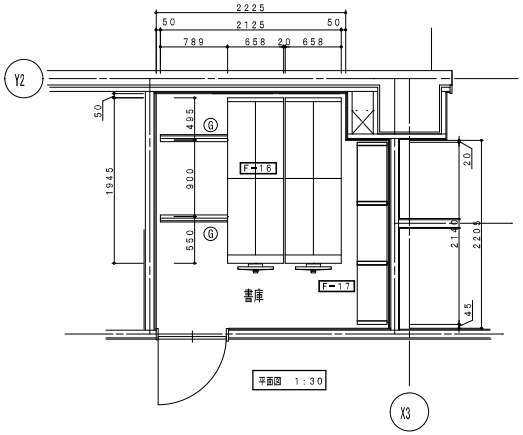

平面図　1：30

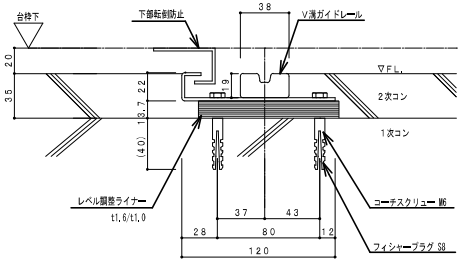

＜ガイドレール＞

レール断面図　1：2

※モルタル充分充填の事

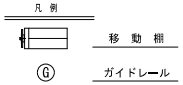

| | |
|---|---|
| ラック種類 | ハンドル式移動棚　GM書架型　ﾏｲﾙﾄﾞﾎﾜｲﾄ |
| 寸法・台数 | 3連複式移動棚　H2301×W2055×D658(d320)　2台 |
| | ラック本体：H2240×W900×D650(棚板320) |
| 段　組 | 有効6段 |
| 耐荷重 | 60kg／段、560kg／連(複式)、280kg／連(単式) |
| レール | 2125mm×2本　埋込方式 |
| レール本荷重 | 約1010 kg/m |
| オプション | 後パネル、側当り、背当り板 |

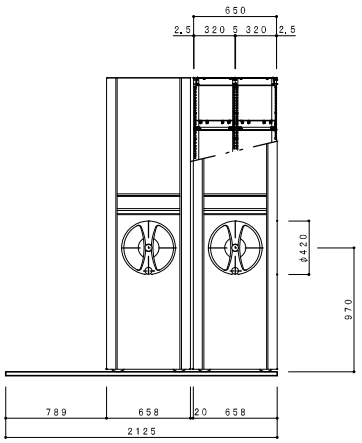

正面図　1：20

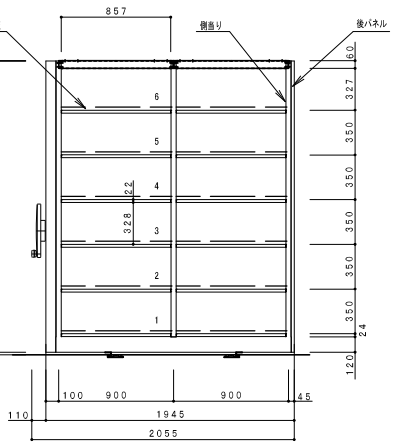

側面図　1：20

## F−17 複柱書架　2階 書庫／1ヶ所

| | |
|---|---|
| ラック種類 | 複柱書架　ﾏｲﾙﾄﾞﾎﾜｲﾄ |
| 寸法・台数 | H2240×W700(別寸)×D350(棚板d320)　1台 (K=1,R=2) |
| 段　組 | 有効6段 |
| 耐荷重 | 最大積載質量（等分布荷重）60kg／段 |
| オプション | － |
| その他 | 床・壁固定 |
| | 段ピッチ 25mm |

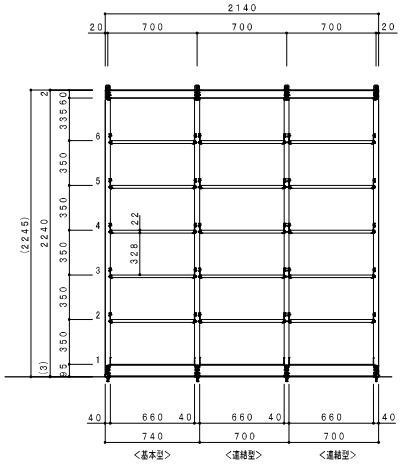

＜基本型＞　＜連結型＞　＜連結型＞

正面図　1：20

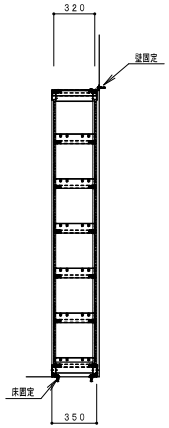

側面図　1：20


株式会社 第一建築設計事務所

〒350-1126　埼玉県川越市旭町3-19-3
TEL 049-243-0357　FAX 049-244-5372

一級建築士 大臣登録 第317080号　倉田 委美


| 承認者 | 責任者 | 担当 |
|---|---|---|
| 杉原 | 倉田 | |

| | | |
|---|---|---|
| JOB CODE 202403002 | 工事名称 | 高坂分署庁舎新築工事（建築） |
| 年／月／日 2024／12／10　改訂 | 図面名称 | 家具図（4） |
| 縮尺 | A1 1：20　A3 1：40 | |
| 図面番号 | D − 35 | |

## F−18　中量棚　2階　倉庫／計3ヶ所

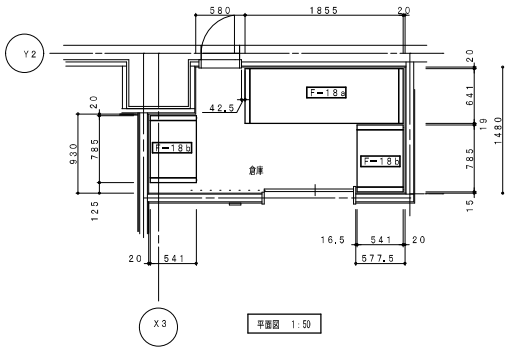


平面図　1:50

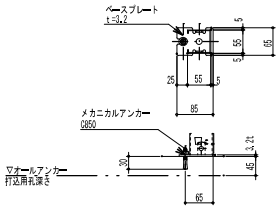


床固定詳細図　1:10

| | | | |
|---|---|---|---|
| | 中量ボルトレスラック(M300)　標準色(SG) | | |
| 寸法・台数 | ①：　H2600×W1800×D641 | 1台 (K=1,R=0) | |
| | ②：　H2600×W 730×D541 | 2台 (K=2,R=0) | |
| 段　組 | 天地5段(有効4段) | | |
| 段 荷 重 | 300kg／段 | | |
| オプション | 金具ベース・壁面固定金具 | | |
| そ の 他 | 段ピッチ 50mm | | |
| | ボルト式ビーム | | |

| | W | D | ヶ所数 |
|---|---|---|---|
| a | 1800 | 641 | 1ヶ所 |
| b | 740 | 541 | 2ヶ所 |

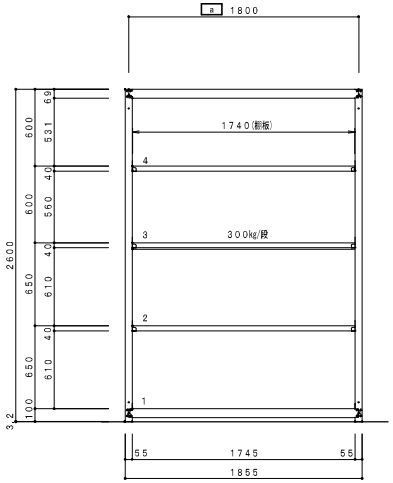


正面図　1:20

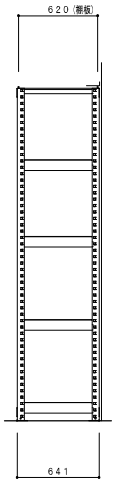


側面図　1:20

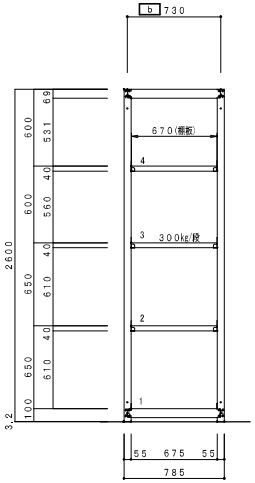


正面図　1:20

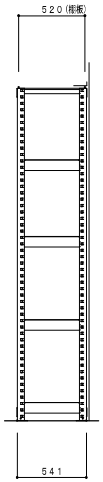


側面図　1:20

## F−19　流し台　1階　出動準備室／1ヶ所

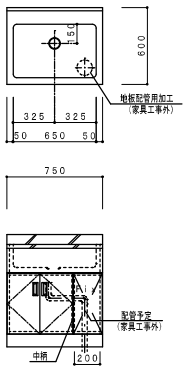


※ 扉木口：セフティーエッジ

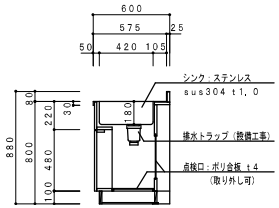


## F−20　かさ立て　1階　風除室／1ヶ所

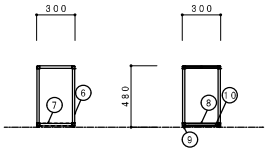


かさ立て　S−10型（1−357−3110）

| 品番 | 品名 | 数量 | 材質 | 寸法、呼び方 | 備考 |
|---|---|---|---|---|---|
| 1 | 上枠ステーA | 2 | SUS304 | t1x19 | |
| 2 | 上枠ステーB | 2 | SUS304 | t1x19 | |
| 3 | 上枠仕切り | 1 | SUS304 | t1x16 | |
| 4 | コーナージョイント | 8 | ZDC | 成形品 | クロームメッキ |
| 5 | スリーブ | 8 | PP | 成形品 | 黒 |
| 6 | 支柱 | 4 | SUS304 | t1x19 | |
| 7 | 下枠ステーA | 2 | SUS304 | t1x19 | |
| 8 | 下枠ステーB | 2 | SUS304 | t1x19 | |
| 9 | アジャスター | 4 | PP | M6 | 黒 |
| 10 | 受け皿 | 1 | SUS430 | t0.5 | 付 |


株式会社 第一建築設計事務所
〒350-1126　埼玉県川越市旭町3-19-3
TEL 049-243-0357　FAX 049-244-5372
一級建築士 大臣登録 第317080号　倉田 委美


| 承認者 | 責任者 | 担当 |
|---|---|---|
| 杉原 | 倉田 | |

| JOB CODE | 工事名称 | 図面番号 |
|---|---|---|
| 202403002 | 高坂分署庁舎新築工事（建築） | D − 36 |
| 年／月／日 2024／12／10　改訂 | 図面名称 家具図（5） | 縮尺 A1 1:20 A3 1:40 |

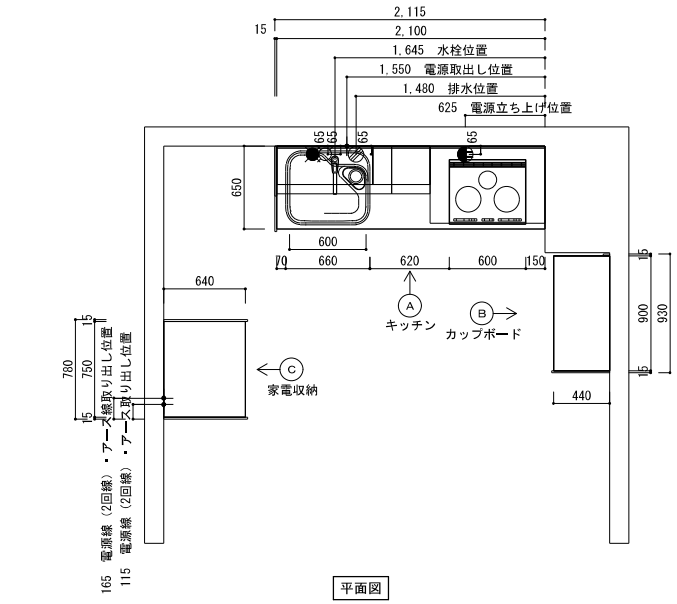


平面図

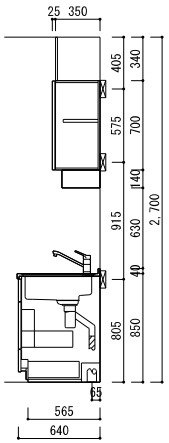

断面図A

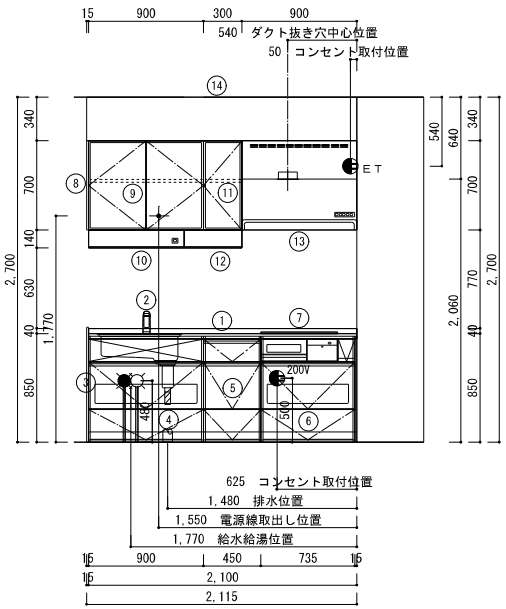


展開図A

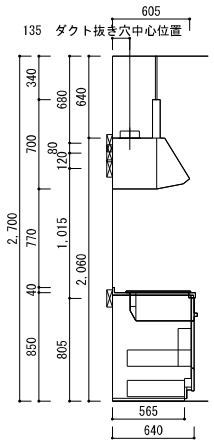


断面図B

下地位置は部分詳細図参照

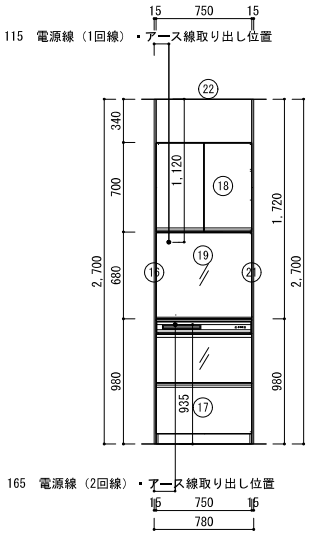


展開図C

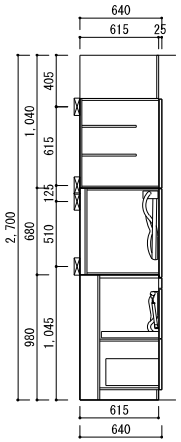

断面図D

下地位置は部分詳細図参照

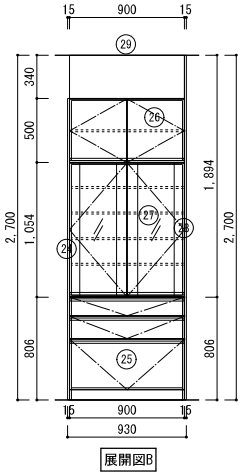

展開図B

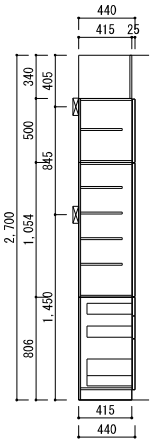

断面図C

下地位置は部分詳細図参照

■設備記号・展開図表示記号

| 記号 | 記号の意味 | 記号 | 記号の意味 |
|---|---|---|---|
| | 給水位置 | | ｺﾝｾﾝﾄ取付位置 |
| | 給湯位置 | 2 | ｺﾝｾﾝﾄ取付位置/2口 |
| | 排水位置 | 200V | ｺﾝｾﾝﾄ取付位置/200V |
| | ｶﾞｽ配管位置 | ET | ｱｰｽ付ｺﾝｾﾝﾄ取付位置 |
| | 電源取出し位置 | E | 2極接地極付ｺﾝｾﾝﾄ取付位置 |

| | | | |
|---|---|---|---|
| M | ﾏｸﾞﾈｯﾄ対応有り | ★ | ｻｰﾎﾞ対応ｷｬﾋﾞﾈｯﾄ(電源ﾕﾆｯﾄ付き) |
| ○ | 部番：ｻｰﾎﾞ対応ｷｬﾋﾞﾈｯﾄ | □ | 部番：扉開放防止部品付き |

■商品概要

| | | |
|---|---|---|
| 商品シリーズ | STEDIA | |
| 扉シリーズ | class4 | |
| 扉カラー | メイン色 | ペアウッドアッシュ |
| | サブ色 | |
| キャビネットカラー | | |
| 取手種類 | ライン取手(シルバー) | |
| W・D・H | 210cm／ 65cm／ 85cm | |
| トップカラー | ステンレス／ドット柄コイニング加工 | |
| シンク種類 | 流レールシンク （小） ＳＹシンク／ステンレス | |
| 天井高さ | 未確定 （2700mm） | |
| 壁パネル | | |
| 壁パネル部材 | | |
| ｱｼｽﾄﾗｯｸﾀｲﾌﾟ | | |
| 開放防止部材 | なし | |
| 水栓金具 | シングルレバー水栓 | |
| 引出し仕様 | サイレントレール（底板ステンレス あり） | |
| 食器洗浄乾燥器 | なし | |
| 調理器 | ３口ＩＨヒーター グリル：水無両面焼き | |
| レンジフード | W=90cm／深型レンジフード シルバー シロッコファン | |
| 吊戸 | H=700mm | |
| カウンタートップ | | |
| ガラスタイプ | シースルー | |

| | | |
|---|---|---|
| 1 | D650/標準/Ｉ型 | ｽﾃﾝﾚｽ/ｺｲﾆﾝｸﾞ （SYｼﾝｸ） |
| 2 | 水栓金具 | ｼﾝｸﾞﾙﾚﾊﾞｰ水栓 （一般地） |
| 3 | サイド化粧板 | ﾍﾞｰｽｷｬﾋﾞﾈｯﾄ用/D650用 |
| 4 | ｼﾝｸｷｬﾋﾞﾈｯﾄ/配管SP無・底板ｽﾃﾝ有 | ﾂｰﾙﾎﾞｯｸﾄ付/化粧幕板ﾀｲﾌﾟ |
| 5 | ﾍﾞｰｽｷｬﾋﾞﾈｯﾄ/配管SP無・底板ｽﾃﾝ有 | 2段引出し |
| 6 | ｺﾝﾛｷｬﾋﾞﾈｯﾄ/配管SP無・底板ｽﾃﾝ有 | 見切り板付/ｺﾝﾛ横 （ｼﾙﾊﾞｰ） /ﾂｰﾙﾎﾞｯｸﾄ付 |
| 7 | 調理器具 （1Hｸｯｷﾝｸﾞﾋｰﾀｰ３口） | 水無両面焼 （ｼﾙﾊﾞｰﾌｪｲｽ、ｼﾙﾊﾞｰﾄｯﾌﾟ） |
| 8 | サイド化粧板 | ﾐﾄﾞﾙ吊戸棚用 |
| 9 | ﾐﾄﾞﾙ吊戸棚 | 取手レス仕様 |
| 10 | ｱｲｴﾘｱﾎﾞｯｸｽ | |
| 11 | ﾐﾄﾞﾙ吊戸棚 | 不燃仕様 （片側板） /取手レス仕様 |
| 12 | ｱｲｴﾘｱﾎﾞｯｸｽ・不燃仕様 （片側） | |
| 13 | ﾚﾝｼﾞﾌｰﾄﾞ | 深型ﾚﾝｼﾞﾌｰﾄﾞ （H70cm用ｼﾛｯｺﾌｧﾝ） |
| 14 | 天井幕板 | |
| 15 | 天井幕板取付設置ｷｯﾄ | |
| 16 | 不陸対応ｸｯｼｮﾝ | I型用 |
| 17 | 排水ﾄﾗｯﾌﾟ回し | 排水ﾄﾗｯﾌﾟ回し |
| 18 | ｻｲﾄﾞ化粧板 | 片面ｶｯﾌﾟﾎﾞｰﾄﾞ・ﾄｰﾙ家電収納庫用 |
| 19 | D650扉付ﾄｰﾙ家電収納庫/下台/家電収納庫 | 引出 （蒸気排出付） /前板ｼﾙﾊﾞｰ/乳白ｼｰｽﾙｰ扉 |
| 20 | D650扉付ﾄｰﾙ家電収納庫/上台 | 開き扉ﾀｲﾌﾟ （取手付） |
| 21 | D650扉付ﾄｰﾙ家電収納庫/中台 | ｽｲﾝｸﾞｱｯﾌﾟ扉 （乳白ｼｰｽﾙｰ） |
| 22 | 蒸気排出ﾕﾆｯﾄ | 温度ｾﾝｻｰ付 |
| 23 | ｻｲﾄﾞ化粧板 | 片面ｶｯﾌﾟﾎﾞｰﾄﾞ・ﾄｰﾙ家電収納庫用 |
| 24 | 天井幕板 | |
| 25 | 天井幕板取付設置ｷｯﾄ | |
| 26 | 見切り板 | 片面ｶｯﾌﾟﾎﾞｰﾄﾞ用 |
| 27 | D450片面ｶｯﾌﾟﾎﾞｰﾄﾞ | 下台/3段引出し |
| 28 | D450片面ｶｯﾌﾟﾎﾞｰﾄﾞ | 上台/棚板ﾀｲﾌﾟ （扉面材） |
| 29 | D450片面ｶｯﾌﾟﾎﾞｰﾄﾞ | 中台/棚板ﾀｲﾌﾟ （2方框ｼｰｽﾙｰ扉） |
| | | |
| | | |
| | | |


株式会社第一建築設計事務所
〒350-1126 埼玉県川越市旭町3-19-3
TEL 049-243-0357 FAX 049-244-5372
一級建築士 大臣登録 第317080号 倉田 委美


| 承認者 | 責任者 | 担当 | JOB CODE | 工事名称 | 図面番号 |
|---|---|---|---|---|---|
| 杉原 | 倉田 | | 202403002 | 高坂分署庁舎新築工事（建築） | D－37 |
| | | | 年／月／日 2024／12／10 改訂 | 図面名称 キッチンまわり家具図 | 縮尺 A1 1：20 A3 1：40 |

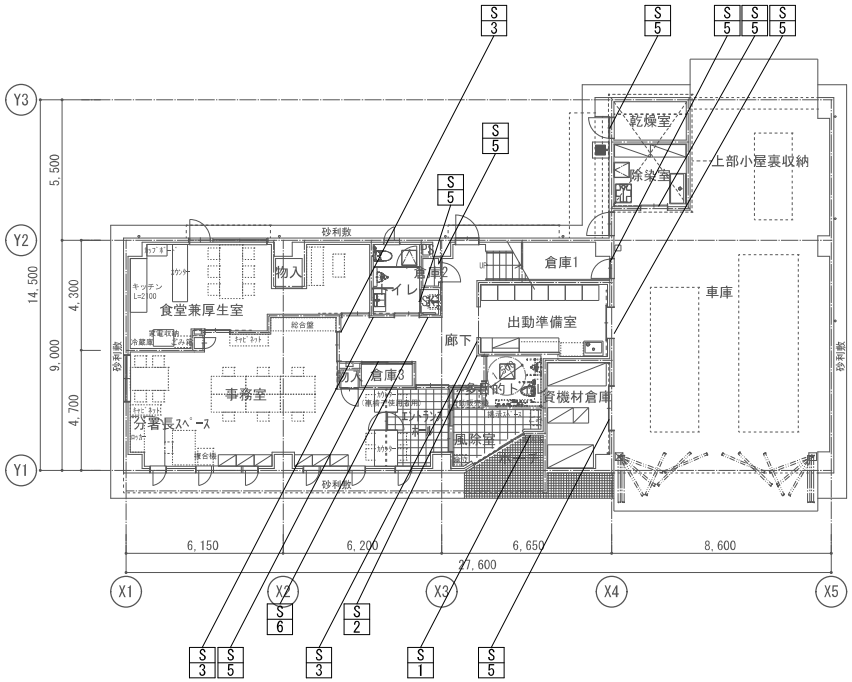


1階キープラン

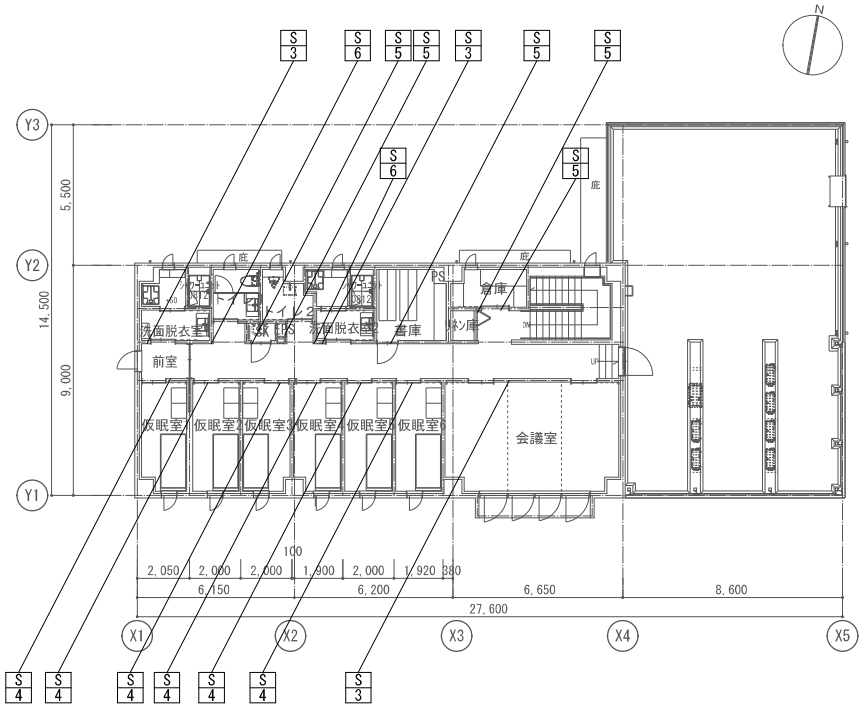


2階キープラン

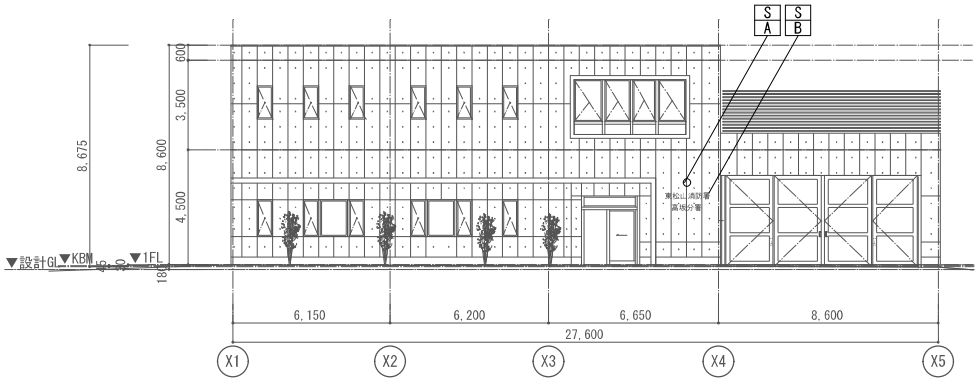


南側立面図

| | | | | | | | |
|---|---|---|---|---|---|---|---|
| 株式会社第一建築設計事務所 | 〒350-1126 埼玉県川越市旭町3-19-3<br>TEL 049-243-0357 FAX 049-244-5372 | 一級建築士 大臣登録 第317080号 倉田 委美 | 承認者 杉原 | 責任者 倉田 | 担当 | JOB CODE 202403002<br>年／月／日 2024／12／10 改訂 | 工事名称 高坂分署庁舎新築工事（建築）<br>図面名称 サインキープラン<br>縮尺 A1 1：100 A3 1：200 | 図面番号 D－38 |

## S1 総合案内板　A1：1/2,1/10　1か所

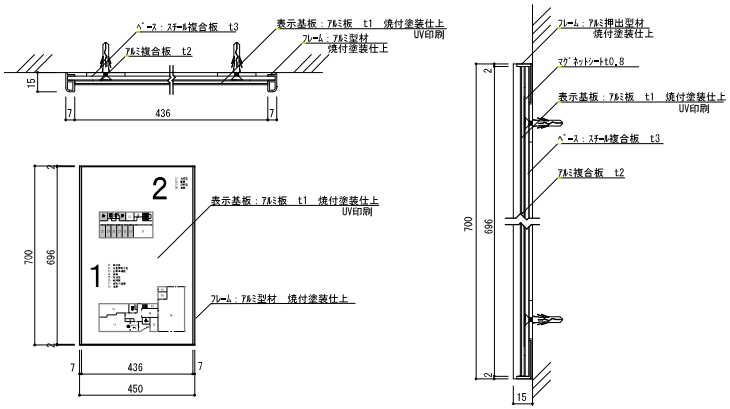


## S2 突出型室名札　A1：1/2,1/3　1か所

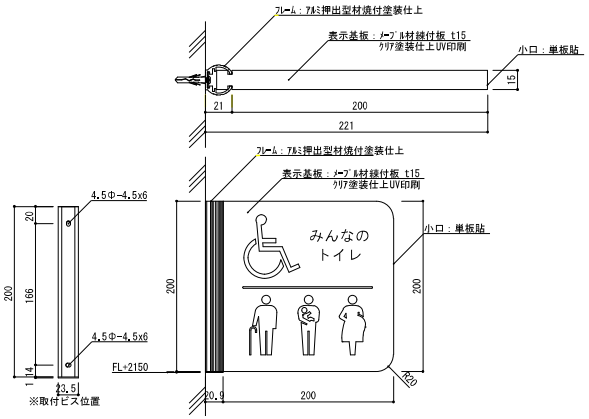


## S3 平付型室名札　A1：1/3　6か所

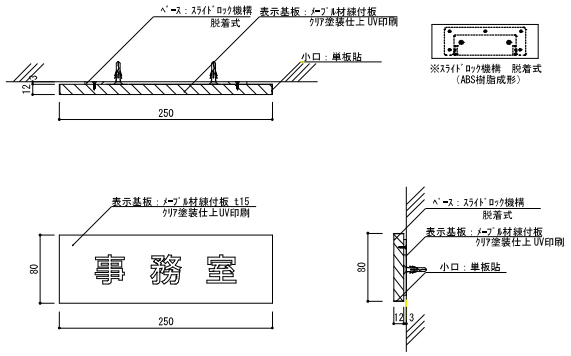


## S4 仮眠室サイン　A1：1/3　6か所

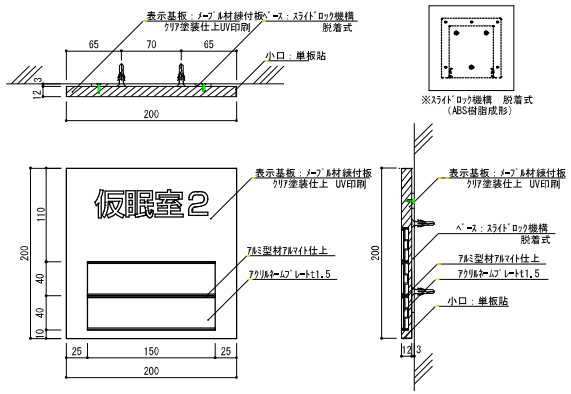


## S5 バックヤードサイン　A1：1/2　13か所

## S6 突出型トイレピクトサイン　A1：1/2,1/3　ﾌﾚｰﾑ：3か所、表示基盤：男3枚、女1枚（表示入替用）

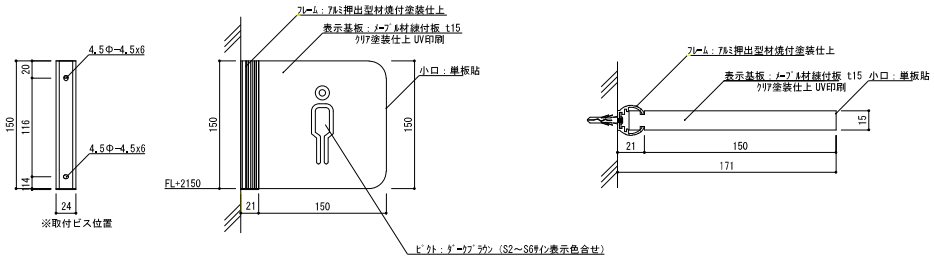


## SA 消防紋章（関東型）　A1：1/3　1か所

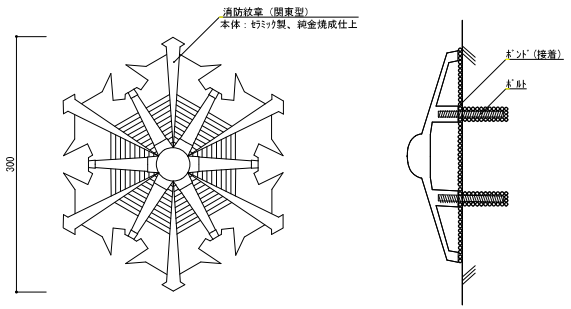


## SB 館銘サイン　A1：1/2,15　1か所

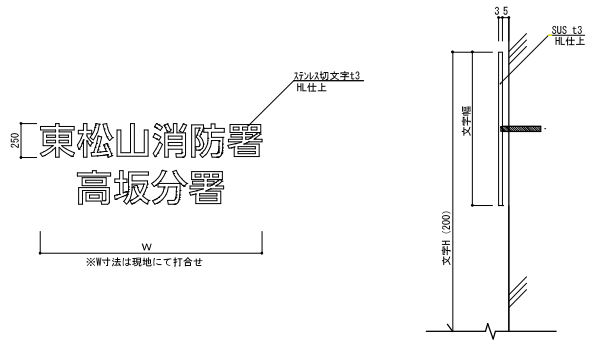


## ■サイン特記仕様

[1]使用材料
- a．木材　：ＶＯＣ商品（ホルムアルデヒド基準Ｆ☆☆☆☆対応）とする。
- b．アルミ　：ＪＩＳ－Ｈ４１００　Ａ－６０６３　Ｓ－Ｔ５（アルミ押出型材）
- c．アクリル　：ＪＩＳ－Ｋ－６７１８－１（キャスト板），ＪＩＳ－Ｋ－６７１８－２（押出板）
- d．ステンレス　：ＪＩＳ－Ｇ４３０５　ＳＵＳ３０４、ＨＬ仕上

[2]フォント
- a．書体については、「新ゴＲ」を基準とする。
  ※ただし、監督員より特定の書体の指示があった場合にはこの限りではない。

[3]ピクトグラム
- a．図柄については、原稿を作成し監督員の承認を受けること。

[4]取付位置・方法
- a．取付位置については、視認性を考慮し監督員と協議の上決定する。
- b．取付方法については、取付位置の下地などを考慮し適切な方法で取り付けを行うこと。

[5]その他
- a．室名札については、部屋の移動・名称変更に対応できるよう脱着式を基本とする。
  又、室名札脱着の際には　スライドロック機構、専用吸盤などを利用し
  商品の損傷等がなくスムーズに脱着できる仕様とすること。
- b．サイン計画については、当施設の他工事と充分に調整協議をすること。


株式会社第一建築設計事務所
〒350-1126　埼玉県川越市旭町3-19-3
TEL 049-243-0357　FAX 049-244-5372
一級建築士 大臣登録 第317080号　倉田 委美


| 承認者 | 責任者 | 担当 |
|---|---|---|
| 杉原 | 倉田 | |

| JOB CODE | 工事名称 | 図面番号 |
|---|---|---|
| 202403002 | 高坂分署庁舎新築工事（建築） | D－39 |
| 年／月／日 2024／12／10 改訂 | 図面名称 サイン図 | 縮尺 A1：2,3,15 A3：4,6,30 |

## 窓廻り詳細図　A1：1/10

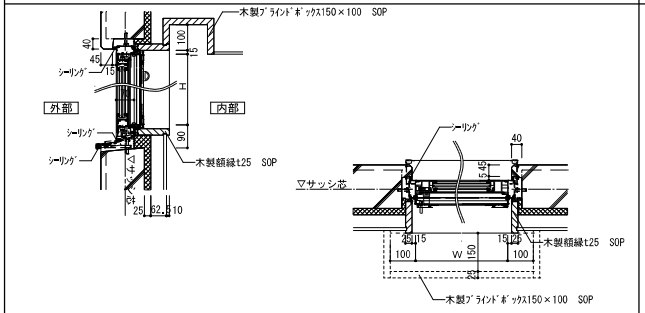


## AW-7まわり　A1：1/10

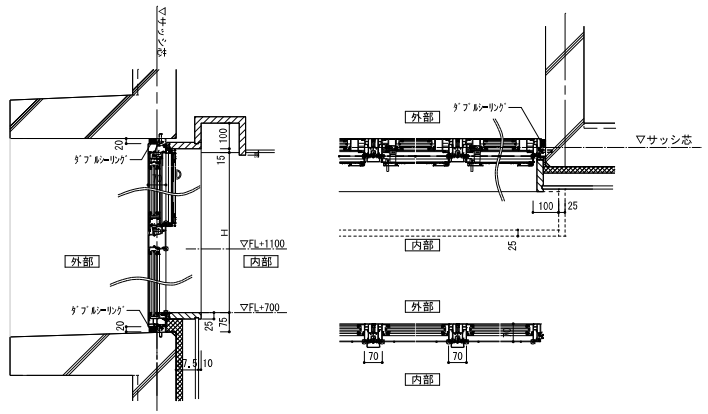


## AD-2まわり　A1：1/10

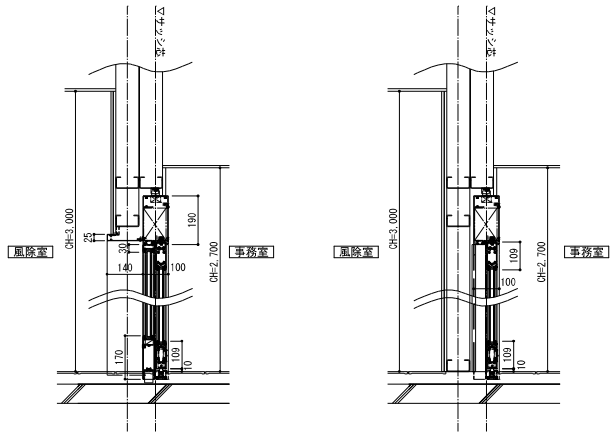


## 軽量スチールドア　片引き　外付け　A1：1/5

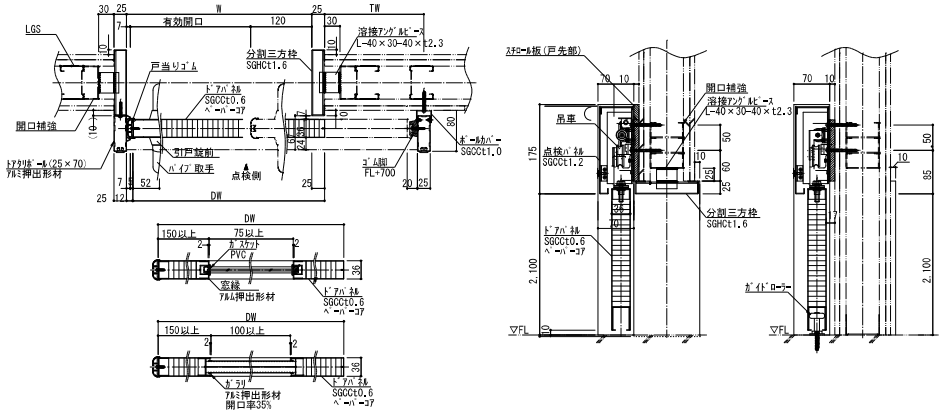


| | | |
|---|---|---|
| 開口部三方枠 | 表面材 | 溶融亜鉛めっき鋼板（SGCC）t1.6mm（焼付塗装仕上） |
| | 分割方式 | |
| ドアパネル | 表面材 | 溶融亜鉛めっき鋼板（SGCC）t0.6mm（焼付塗装仕上） |
| | 枠　材 | 溶融亜鉛めっき鋼板（SGCC）t1.0mm／t1.6mm |
| | 芯材 | アルミニウム合金押出形材（A6063S-T5） |
| | 窓　縁 | アルミニウム合金押出形材（A6063S-T5） |
| | 戸当りゴム | 塩化ビニル（グレー） |
| 点検パネル | | 溶融亜鉛めっき鋼板（SGCC）t1.2mm |
| レール | | アルミニウム合金押出形材（A6063S-T5）（アルマイトクリア仕上） |
| 吊　車 | | ポリアセタール樹脂（ラジアルベアリング内蔵） |
| 金　物 | ロック | ステンレス製 |
| | 振止ローラー | ウレタン樹脂（ローラー式） |
| 備考 | 自閉制動装置内蔵 | |

## 軽量スチールドア　片引き　LGS内　A1：1/5

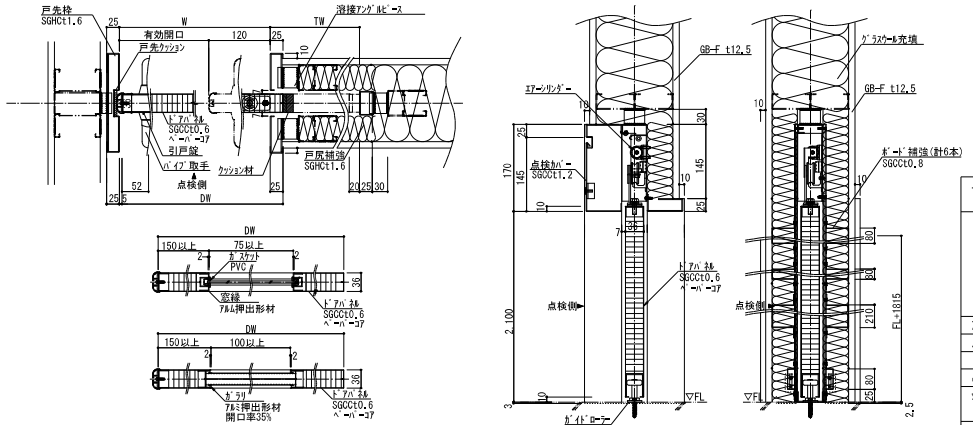


| | | |
|---|---|---|
| ユニット枠 | 表面材 | 溶融亜鉛めっき鋼板（SGCC）t1.6mm（焼付塗装仕上） |
| | | |
| ドアパネル（木目調） | 表面材 | 溶融亜鉛めっき鋼板（SGCC）t0.6mm（焼付塗装仕上） |
| | 枠　材 | 溶融亜鉛めっき鋼板（SGCC）t1.0mm／t1.6mm |
| | 芯材 | アルミニウム合金押出形材（A6063S-T5） |
| | 窓　縁 | アルミニウム合金押出形材（A6063S-T5）（アルマイトクリア仕上） |
| | 戸当りゴム | 塩化ビニル（グレー） |
| 戸袋部補強 | ボード補強 | 溶融亜鉛めっき鋼板（SGCC）t1.2mm |
| 点検パネル | | 溶融亜鉛めっき鋼板（SGCC）t1.2mm |
| レール | | アルミニウム合金押出形材（A6063S-T5） |
| 吊　車 | | ポリアセタール樹脂（ラジアルベアリング内蔵） |
| 金　物 | ロック | ステンレス製 |
| | 振止ローラー | ウレタン樹脂（ローラー式） |
| 備考 | 自閉制動装置内蔵 | |

## 軽量スチールドア　片開き　特定防火設備　A1：1/5

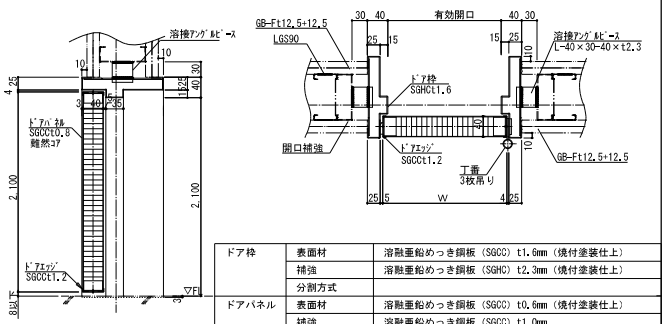


| | | |
|---|---|---|
| ドア枠 | 表面材 | 溶融亜鉛めっき鋼板（SGCC）t1.6mm（焼付塗装仕上） |
| | 補強 | 溶融亜鉛めっき鋼板（SGHC）t2.3mm（焼付塗装仕上） |
| | 分割方式 | |
| ドアパネル | 表面材 | 溶融亜鉛めっき鋼板（SGCC）t0.6mm（焼付塗装仕上） |
| | 補強 | 溶融亜鉛めっき鋼板（SGCC）t1.0mm |
| | 芯材 | ペーパーコア |
| | 窓縁 | アルミニウム合金押出形材（A6063S-T5）（焼付塗装仕上） |
| | エッジレスタイプ | |
| 音摺 | | 冷間圧延ステンレス鋼板 t1.5mm |
| 金物 | ロック | |
| | 丁番 | ステンレス製 |


株式会社第一建築設計事務所
〒350-1126　埼玉県川越市旭町3-19-3
TEL 049-243-0357　FAX 049-244-5372
一級建築士 大臣登録 第317080号　倉田 委美


| 承認者 | 責任者 | 担当 |
|---|---|---|
| 杉原 | 倉田 | |

| | | | |
|---|---|---|---|
| JOB CODE 202403002 | 工事名称 | 高坂分署庁舎新築工事（建築） | 図面番号 |
| 年／月／日 2024／12／10　改訂 | 図面名称 | 部分詳細図（1） | 縮尺 A1 1：5,10 A3 1：10,20 |

D－40

## トイレブース　A1:1/5

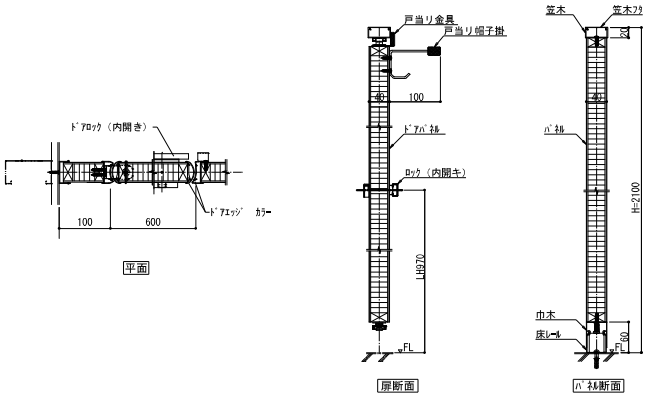


## シャワーユニット　A1:1/30

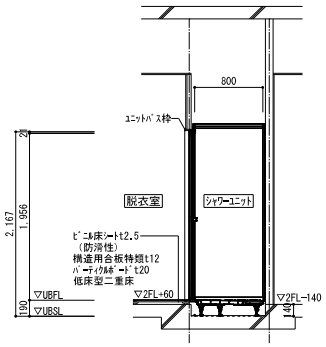


## ２階廊下階段詳細　A1:1/10

※共通事項：階段部材は全て錆止塗装の上DP1級
部材は構造図参照

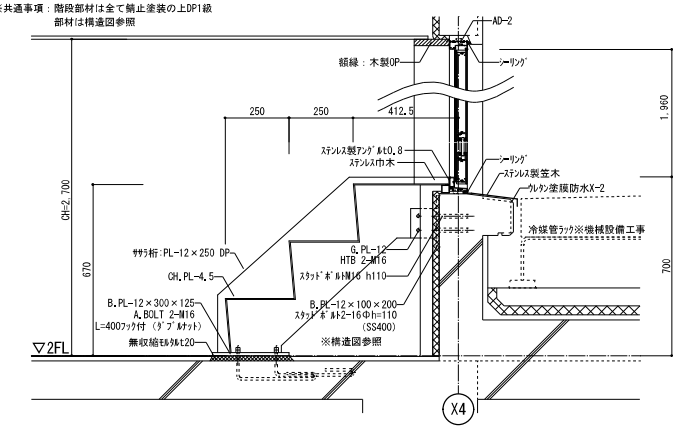


## キッチン周り取付木下地　A1:1/30

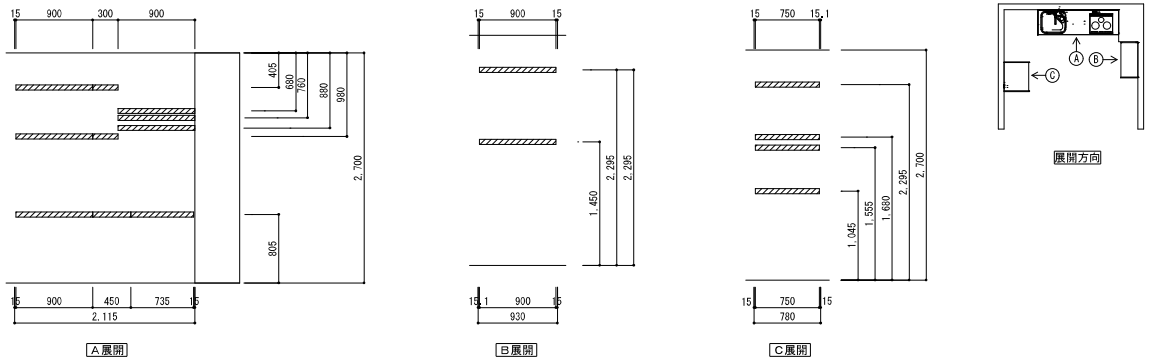


## 訓練施設詳細図（参考）　A1:1/20

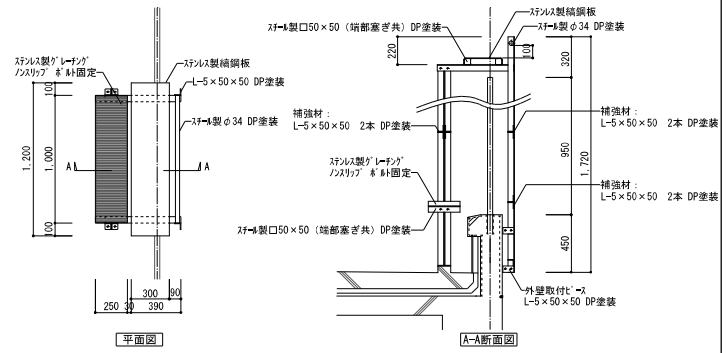


## ホワイトボードシート張　A1:1/10

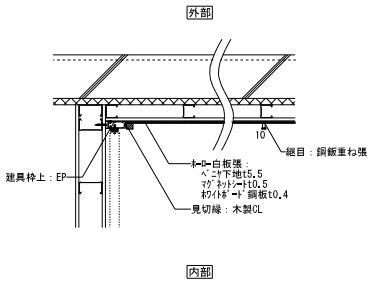


## パラペット水切り詳細図　A1:1/10

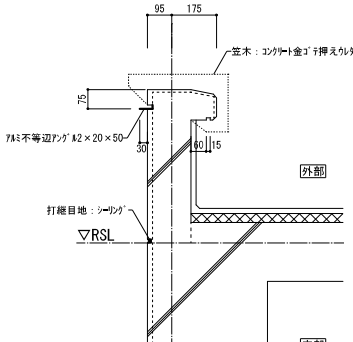


## 外壁面あご納まり　A1:1/10

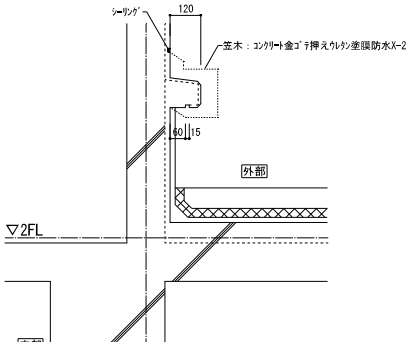


## アルミ庇　A1:1/5

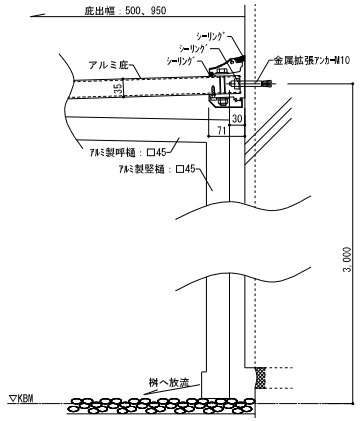



株式会社 第一建築設計事務所
〒350-1126 埼玉県川越市旭町3-19-3
TEL 049-243-0357 FAX 049-244-5372
一級建築士 大臣登録 第317080号 倉田 委美


| 承認者 | 責任者 | 担当 |
|---|---|---|
| 杉原 | 倉田 | |

| | |
|---|---|
| JOB CODE | 202403002 |
| 年／月／日 | 2024／12／10 改訂 |
| 工事名称 | 高坂分署庁舎新築工事（建築） |
| 図面名称 | 部分詳細図（２） |
| 縮尺 | A1 1：5,10,20<br>A3 1：10,20,40 |
| 図面番号 | D－41 |

## 1階　室面積

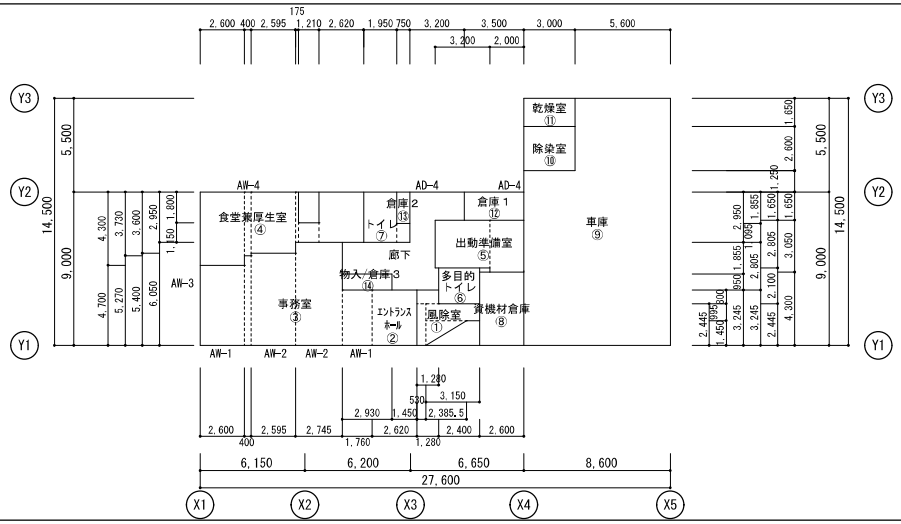


| 番号 | 室名 | 室面積 S（ﾀﾃ1 ﾖｺ1 ﾀﾃ2 ﾖｺ2 ﾀﾃ3 ﾖｺ3 ﾀﾃ4 ﾖｺ4 ﾀﾃ5 ﾖｺ5 ﾀﾃ6 ﾖｺ6） | |
|---|---|---|---|
| ① | 風除室 | 0.80 × 1.28 + 2.45 × 0.53 + 1.00 × 3.15 + 1.45 × 2.39 ÷2 | = 7.20525 |
| ② | エントランスホール | 3.25 × 2.62 | = 8.51500 |
| ③ | 事務室 | 4.70 × 2.60 + 5.27 × 0.40 + 5.40 × 2.60 + 6.05 × 2.75 + 3.25 × 1.76 | = 50.72550 |
| ④ | 食堂兼厚生室 | 4.30 × 2.60 + 3.73 × 0.40 + 3.60 × 2.60 + 2.95 × 0.18 + 1.15 × 1.21 + 2.95 × 2.62 | = 31.68350 |
| ⑤ | 出動準備室 | 2.81 × 3.20 + 3.05 × 2.00 | = 15.09200 |
| ⑥ | 多目的トイレ | 2.10 × 2.40 | = 5.04000 |
| ⑦ | トイレ | 2.95 × 1.95 | = 5.75250 |
| ⑧ | 資機材倉庫 | 4.30 × 2.60 | = 11.18000 |
| ⑨ | 車庫 | 14.50 × 8.60 − ⑩ − ⑪ | = 111.95000 |
| ⑩ | 除染室 | 2.60 × 3.00 | = 7.80000 |
| ⑪ | 乾燥室 | 1.65 × 3.00 | = 4.95000 |
| ⑫ | 倉庫1 | 1.86 × 3.50 | = 6.51000 |
| ⑬ | 倉庫2 | 1.86 × 0.75 | = 1.39500 |
| ⑭ | 倉庫3 | 0.95 × 2.93 | = 2.78350 |

■採光チェック　室面積×1/20≦採光面積
事務室+エントランスホール：59.23÷20=2.961≦（AW-1+AW-2）×2か所=（0.46+2.43）×2=5.73　∴OK
食堂兼厚生室　：31.68÷20=1.584≦AW-4=4.071　∴OK
■換気チェック　室面積×1/20≦換気面積
事務室+エントランスホール：59.23÷20=2.961≦（AW-1+AW-2）×2か所=（0.78+1.80）×2=5.16　∴OK
食堂兼厚生室　：31.68÷20=1.584≦AW-4=3.435　∴OK
■排煙チェック　室面積×1/50≦排煙面積
事務室+エントランスホール：59.23÷50=1.1846≦（AW-1+AW-2）×2か所=（0.42+0.85）×2=2.54　∴OK
食堂兼厚生室　：31.68÷50=0.6336≦AW-4=0.901　∴OK
■無窓階チェック　床面積×1/30=304.78/30=10.16≦AW-2×2か所+AW-3×1か所+AW-4×1か所+AD-4×2か所=2.835×2+2.22×1+1.56+1.46×2=12.370∴OK

## 2階　室面積

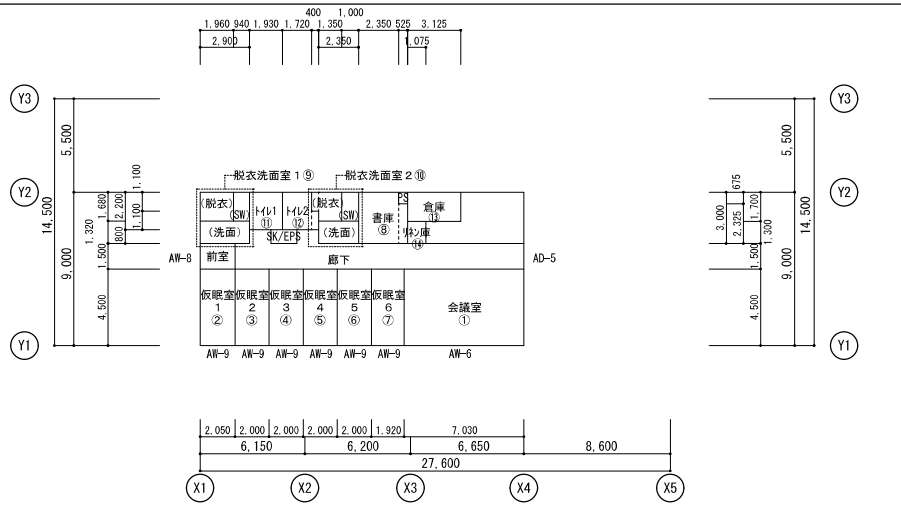


| 番号 | 室名 | 室面積 S（ﾀﾃ1 ﾖｺ1 ﾀﾃ2 ﾖｺ2 ﾀﾃ3 ﾖｺ3 ﾀﾃ4 ﾖｺ4 ﾀﾃ5 ﾖｺ5 ﾀﾃ6 ﾖｺ6） | |
|---|---|---|---|
| ① | 会議室 | 4.50 × 7.03 | = 31.63500 |
| ② | 仮眠室1 | 4.50 × 2.05 | = 9.22500 |
| ③ | 仮眠室2 | 4.50 × 2.00 | = 9.00000 |
| ④ | 仮眠室3 | 4.50 × 2.00 | = 9.00000 |
| ⑤ | 仮眠室4 | 4.50 × 2.00 | = 9.00000 |
| ⑥ | 仮眠室5 | 4.50 × 2.00 | = 9.00000 |
| ⑦ | 仮眠室6 | 4.50 × 1.92 | = 8.64000 |
| ⑧ | 書庫 | 3.00 × 2.35 + 2.33 × 0.53 | = 8.28490 |
| ⑨ | 脱衣洗面室1 | 1.68 × 1.96 + 1.32 × 2.90 + 1.68 × 0.94 | = 8.70000 |
| ⑩ | 脱衣洗面室2 | 1.10 × 0.40 + 1.68 × 1.35 + 1.32 × 2.35 + 1.68 × 1.00 | = 7.49000 |
| ⑪ | トイレ1 | 2.20 × 1.93 | = 4.24600 |
| ⑫ | トイレ2 | 2.20 × 1.72 | = 3.78400 |
| ⑬ | 倉庫 | 1.70 × 3.13 | = 5.32100 |
| ⑭ | リネン庫 | 1.30 × 1.08 | = 1.40400 |

■採光チェック　室面積×1/20≦採光面積
仮眠室1：9.225÷20=0.46125≦AW-9=0.55㎡　∴OK
仮眠室2～6：9.000÷20=0.45≦AW-9=0.55㎡　∴OK
会議室：31.63÷20=1.5815≦AW-6=5.0885㎡　∴OK
■換気チェック　室面積×1/20≦換気面積
仮眠室1：9.225÷20=0.46125≦AW-9=0.78㎡　∴OK
仮眠室2～6：9.000÷20=0.45≦AW-9=0.78㎡　∴OK
会議室：31.63÷20=1.5815≦AW-6=6.150㎡　∴OK
■排煙チェック　室面積×1/50≦排煙面積
仮眠室1：9.225÷50=0.1845≦AW-9=0.30㎡　∴OK
仮眠室2～6：9.000÷50=0.1800≦AW-9=0.30㎡　∴OK
会議室：31.63÷50=0.6326≦AW-6=2.87㎡　∴OK
■無窓階チェック　床面積×1/30=171.00/30=5.70≦AW-6+AW-8=5.37+0.73=6.10　∴OK

## 無窓居室確認用　開口部面積

| 符号 | 採光用 | 換気用 | 排煙用 | 無窓階判定用 |
|---|---|---|---|---|
| AW-1 | 0.40×1.15=0.4600 | 0.60×1.30=0.7800 | 0.60×0.70=0.4200 | 0.5×1.35=0.675 |
| AW-2 | 0.40×1.35+0.40×1.35+1.00×1.35=2.4300 | 0.60×1.50+0.60×1.50=1.8000 | 0.60×0.70+0.60×0.70=0.8400 | 0.5×1.35×2+1.1×1.35=2.835 |
| AW-3 | | | | 1.65×1.35=2.22 |
| AW-4 | 0.80×1.95+1.86×1.35=4.071 | 0.90×2.10+1.03×1.50=3.435 | 0.90×0.20+1.03×0.70=0.901 | 0.80×1.95=1.560（開き扉） |
| AW-6 | （0.98×1.35+0.875×1.35）×2=5.0085 | （0.97×1.50+1.08×1.50）×2=6.150 | （0.97×0.70+1.08×0.70）×2=2.870 | （0.98×1.45+0.87×1.45）×2=5.365 |
| AW-8 | | | | 0.70×1.05=0.735 |
| AW-9 | 0.50×1.1=0.55 | 0.60×1.30=0.7800 | 0.60×0.50=0.3000 | |
| AD-4 | | | | 0.75×1.95=1.462 |


株式会社第一建築設計事務所
〒350-1126　埼玉県川越市旭町3-19-3
TEL 049-243-0357　FAX 049-244-5372
一級建築士 大臣登録 第317080号　倉田 委美


| 承認者 | 責任者 | 担当 | JOB CODE | 工事名称 | 図面番号 |
|---|---|---|---|---|---|
| 杉原 | 倉田 | | 202403002 | 高坂分署庁舎新築工事（建築） | D－42 |
| | | | 年／月／日 2024／12／10 改訂 | 図面名称 法チェック表 | 縮尺 A1 1：150 A3 1：300 |

建築物リスト

| 番　号 | 用　途 |
|---|---|
| 建築物① | 消防署分署 |
| 建築物② | 自転車駐車場 |
| 建築物③ | 倉庫（ごみ集積所） |
| 建築物④ | 倉庫（少量危険物倉庫） |
| 建築物⑤ | 倉庫（水防倉庫） |

凡例

| 記　号 | 名　称 |
|---|---|
| (＊＊) | 現況地盤レベル（KBMからの高さ） |
| ＊＊ | 計画地盤レベル（KBMからの高さ） |
| | 緑地 |
| | |

必要緑化面積

敷地面積×0.25 = 2,528.81×0.25 = 632.20 ㎡

計画緑化面積

672.74㎡

必要接道部の緑化長さ

L1=（15.3+ 18.4+ 18.7）÷2= 26.2m

L2=（15.3+ 18.4+ 18.7）−（6.0+ 12.0）= 49.7m

L1≦L2 ∴L1を採用

計画接道部の長さ

28.4m

外構凡例

| | 記　号 | 名　称 | 摘　要 |
|---|---|---|---|
| ① | | 透水性アスファルト舗装 | 耐重仕様 |
| ② | | コンクリート舗装・基礎 | 基礎は別図参照 |
| ③ | | 地先ブロックA | 100×100一面仕上 標準図集9-11-5 |
| ④ | | 境界ブロックB | 100×120一面仕上 標準図集9-11-7 |
| ⑤ | | U字型側溝 ステンレス製グレーチング | W300/201 ノンスリップ 細目#10以下 |
| ⑥ | | U字型側溝 蓋共 | W300 コンクリート製蓋 |
| ⑦ | | 白線引き、マーク | 駐車区画 車椅子駐車場表示 |
| ⑧ | | メッシュフェンス | H900、RC基礎 傾斜型 |
| ⑨ | | メッシュフェンス | H900 |
| ⑩ | | メッシュフェンス | H900、CB基礎 |
| ⑪ | | メッシュフェンス | H1800 |
| ⑫ | | メッシュフェンス両開門扉 | W2000×H1800、鍵付 |
| ⑬ | | ポスターケース | 別図参照 |
| ⑭ | | アスファルト舗装見切材 | ステンレス製 |
| ⑮ | | 半ビンコ敷 | |
| ⑯ | | フラッグポール | 別図参照 |
| ⑰ | | 署名表示板 | 別図参照 |
| ⑱ | | 旗竿受金物 | |
| ⑲ | | 雨水集水桝 | グレーチング蓋共 |
| ⑳ | | 車止め | |
| ㉑ | | 点状ブロック | 2枚 |
| ㉒ | | 外部水栓 | 水栓・配管接続は機械設備工事 |
| ㉓ | | ポスト | |
| ㉔ | | インターホン | 子機は電気設備工事 CTPR174(表示灯付/panasonic同等) |

樹木リスト

| | 記号 | 樹種 | 本数 | W | H | C | 備　考 |
|---|---|---|---|---|---|---|---|
| 高木 | (シ4＊) | シラカシ株立(5本立) | 2 | 1.5 | 4.0 | | ハツ掛支柱 |
| | (ブ3) | ブラシノキ | 1 | 1.0 | 3.0 | | 二脚鳥居支柱 |
| | | | | | | | |
| 中木 | (ド) | ドドナエアボップブッシュ | 4 | 0.3 | 1.2 | | 添え柱支柱 |
| | | | | | | | |
| 地被 | | 芝　100%<br>緑地A～E除く全範囲 | 芝刈、目土　共（土羽打ち） | | | | |
| 低木・地被 | | 緑地A　5.0㎡<br>アセビ50%/シルバープリベット40%/グミギルドエッジ10%<br>アセビ（白花）　H=0.5　9本/㎡　22本<br>シルバープリベット　H=0.5　9本/㎡　18本<br>グミギルドエッジ　H=0.5　9本/㎡　5本 | | | | | |
| | | 緑地B　4.5㎡<br>マホニアコンフューサ50%/ハマヒサカキ10%/フィリフェラオーレア20%/カレックス10%<br>マホニアコンフューサ　H=0.3　16本/㎡　36本<br>ハマヒサカキ　H=0.3　16本/㎡　14本<br>フィリフェラオーレア　H=0.3　16本/㎡　14本<br>カレックス　15cmVP　25株/㎡　11株 | | | | | |
| | | 緑地C　2.5㎡<br>ハイビャクシン40%/ノシランビッターダス40%/ヤブラン20%<br>ハイビャクシン　15cmVP　25株/㎡　25株<br>ノシランビッターダス　15cmVP　36株/㎡　36株<br>ヤブラン　10.5cmVP　49株/㎡　25株 | | | | | |
| | | 緑地D　5.8㎡<br>ニューサイラン（銅葉）　H=0.8　3株<br>カレックス　15cmVP　5株<br>マルチング（火山砂利・赤）5.8㎥　t50 | | | | | |
| | | 緑地E　33.79㎡+7.42㎡=41.21㎡<br>白砕石砂利　4号砂利　41.21㎡　t50<br>防草ソート敷共 | | | | | |

道路改修工事

※施工前に道路法の手続きをおこなうこと。
既存ガードレールは仮設計画図参照
※関係機関への協議・申請等を行うこと。

| | 改修前 | 改修後 |
|---|---|---|
| Ⓐ | カッター入れ（As、U字側溝、ガードレール支柱）<br>アスファルト舗装（路盤共）【撤去】<br>U字側溝（蓋共）【撤去】<br>ガードレール（支柱共）【撤去】 | アスファルト舗装【新設】<br>※舗装構成は部分詳細図参照<br>ラインひき【新設】<br>ポックスカルバート520×500【新設】<br>ガードレール（支柱共）【新設】<br>※端部は反射板設置 |
| Ⓑ | カッター入れ（撤去支柱、新設ガードレール）<br>ガードレール（支柱共）【撤去】<br>※端部は反射板共 | アスファルト舗装補修<br>ガードレール（支柱共）【新設】 |
| Ⓒ | | 路面標示【新設】 |

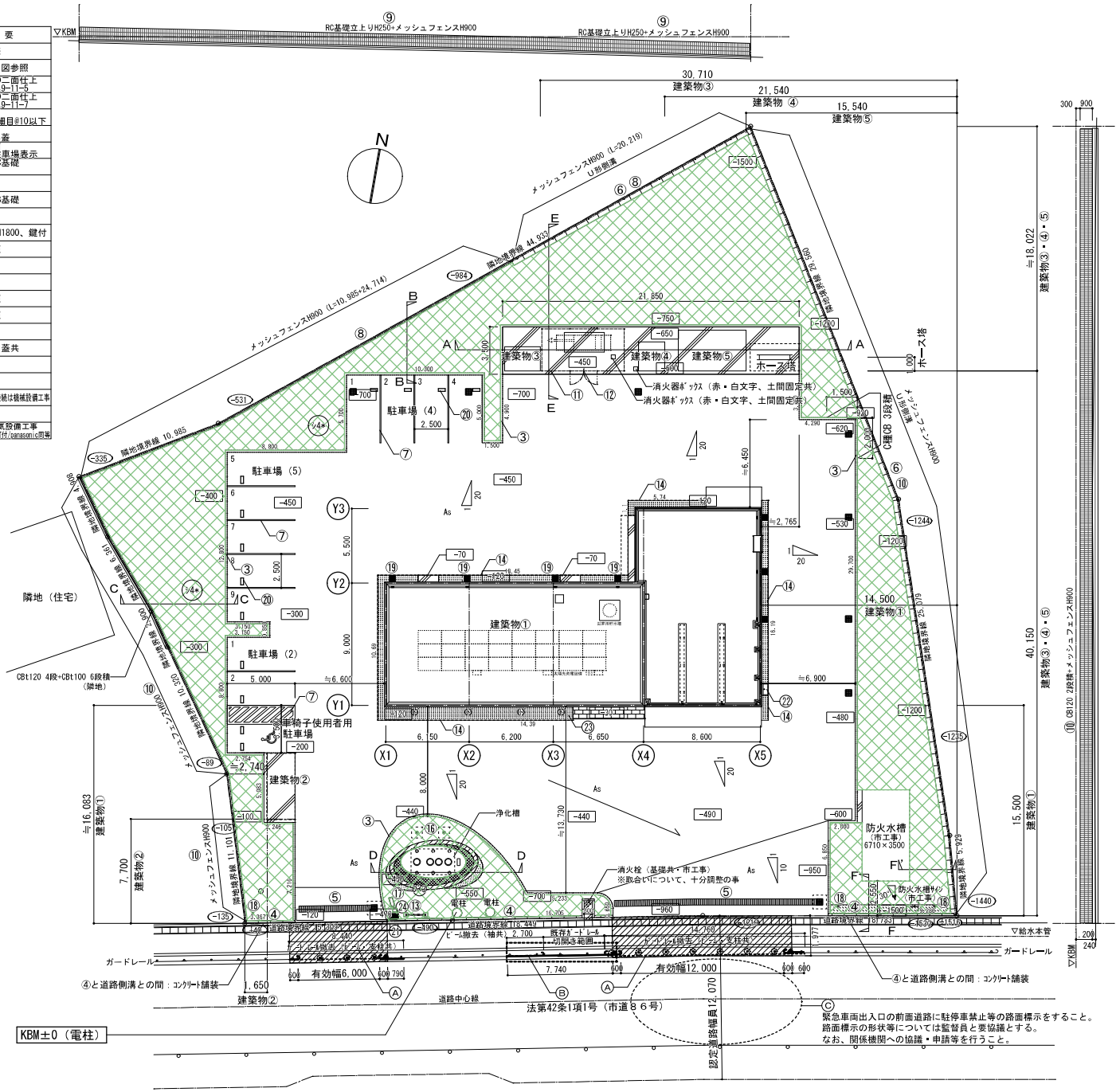



株式会社 第一建築設計事務所

〒350-1126　埼玉県川越市旭町3-19-3
TEL 049-243-0357　FAX 049-244-5372

一級建築士 大臣登録 第317080号　倉田 委美


| 承認者 | 責任者 | 担当 |
|---|---|---|
| 杉原 | 倉田 | |

| JOB CODE | 工事名称 | 図面番号 |
|---|---|---|
| 202403002 | 高坂分署庁舎新築工事（建築） | D − 43 |
| 年／月／日 2024／12／10 改訂 | 図面名称 外構平面図 | 縮尺 A1 1：150 A3 1：300 |

申請建物リスト

| 番　号 | 用　　途 |
|---|---|
| 建築物① | 消防署分署 |
| 建築物② | 自転車駐車場 |
| 建築物③ | 倉庫（ごみ集積所） |
| 建築物④ | 倉庫（少量危険物倉庫） |
| 建築物⑤ | 倉庫（水防倉庫） |

凡例

| 記　号 | |
|---|---|
| (＊＊) | 現況地盤レベル（KBMからの高さ） |
| ［＊＊］ | 計画地盤レベル（KBMからの高さ） |

緑化必要面積

敷地面積×0.25 ＝ 2,528.81×0.25 ＝ 632.20 ㎡

緑化を要する接道部の長さ

L1＝（15.3＋18.4＋18.7）÷2＝ 26.2m

L2＝（15.3＋18.4＋18.7）－（6.0＋12.0）＝ 49.7m

L1≦L2 ∴L1を採用

緑地①

| 番号 | 底　辺 | 高　さ | 倍 面 積 | 面　積 |
|---|---|---|---|---|
| 1 | 11.4 | 4.4 | 50.16 | 25.080 |
| 2 | 11.4 | 1.6 | 18.24 | 9.120 |
| 3 | 10.5 | 1.7 | 17.85 | 8.925 |
| 4 | 12.8 | 8.5 | 108.80 | 54.400 |
| 5 | 24.7 | 1.0 | 24.70 | 12.350 |
| 6 | 10.5 | 4.8 | 50.40 | 25.200 |
| 7 | 10.7 | 2.4 | 25.68 | 12.840 |
| 8 | 24.7 | 0.2 | 4.94 | 2.470 |
| 9 | 14.8 | 3.2 | 47.36 | 23.680 |
| 10 | 12.0 | 3.0 | 36.00 | 18.000 |
| 11 | 5.6 | 2.1 | 11.76 | 5.880 |
| 12 | 23.0 | 2.9 | 66.70 | 33.350 |
| 13 | 5.6 | 0.8 | 4.48 | 2.240 |
| 14 | 9.0 | 4.0 | 36.00 | 18.000 |
| 15 | 8.6 | 1.2 | 10.32 | 5.160 |
| 16 | 23.0 | 13.5 | 310.50 | 155.250 |
| 17 | 3.3 | 0.8 | 2.64 | 1.320 |
| 18 | 3.3 | 0.8 | 2.64 | 1.320 |
| 19 | 5.1 | 1.2 | 6.12 | 3.060 |
| 20 | 10.4 | 0.3 | 3.12 | 1.560 |
| 21 | 2.8 | 1.3 | 3.64 | 1.820 |
| 22 | 22.3 | 1.4 | 31.22 | 15.610 |
| 23 | 5.1 | 2.4 | 12.24 | 6.120 |
| 24 | 11.0 | 2.0 | 22.00 | 11.000 |
| 25 | 29.0 | 0.2 | 5.80 | 2.900 |
| 26 | 7.5 | 2.1 | 15.75 | 7.875 |
| 27 | 7.5 | 3.2 | 24.00 | 12.000 |
| 28 | 8.0 | 3.5 | 28.00 | 14.000 |
| 29 | 31.4 | 2.6 | 81.64 | 40.820 |
| 30 | 25.4 | 6.3 | 160.02 | 80.010 |
| 31 | 5.6 | 1.9 | 10.64 | 5.320 |
| 32 | 8.9 | 5.2 | 46.28 | 23.140 |
| 33 | 8.6 | 4.2 | 36.12 | 18.060 |
| 34 | 2.5 | 1.2 | 3.00 | 1.500 |
| 35 | 2.5 | 1.2 | 3.00 | 1.500 |
| 合　計 | | | | 660.880 |
| 敷 地 面 積 | | | | 660.88 ㎡ |

上記面積より除外

防火水槽=6.71×3.50

∴緑地①面積 ＝660.88−23.485 ＝637.395㎡

緑地②

| 番号 | 底　辺 | 高　さ | 倍 面 積 | 面　積 |
|---|---|---|---|---|
| 101 | 7.3 | 1.0 | 7.30 | 3.650 |
| 102 | 8.1 | 1.3 | 10.53 | 5.265 |
| 103 | 5.8 | 0.5 | 2.90 | 1.450 |
| 104 | 8.5 | 1.4 | 11.90 | 5.950 |
| 105 | 8.8 | 1.5 | 13.20 | 6.600 |
| 106 | 9.1 | 1.5 | 13.65 | 6.825 |
| 107 | 9.4 | 1.6 | 15.04 | 7.520 |
| 108 | 9.8 | 1.6 | 15.68 | 7.840 |
| 109 | 10.3 | 1.7 | 17.51 | 8.755 |
| 110 | 16.4 | 1.6 | 26.24 | 13.120 |
| 111 | 6.4 | 1.2 | 7.68 | 3.840 |
| 合　計 | | | | 70.815 |
| 敷 地 面 積 | | | | 70.81 ㎡ |

上記面積より除外（CAD計測）

ﾌﾗｯｸﾞﾎﾟｰﾙ+浄化槽+ｲﾝﾀｰﾎﾝ+掲示板+電柱

=0.07+11.52+0.33+0.09+0.76=12.77

∴緑地②面積 ＝70.81−12.77 ＝58.04㎡

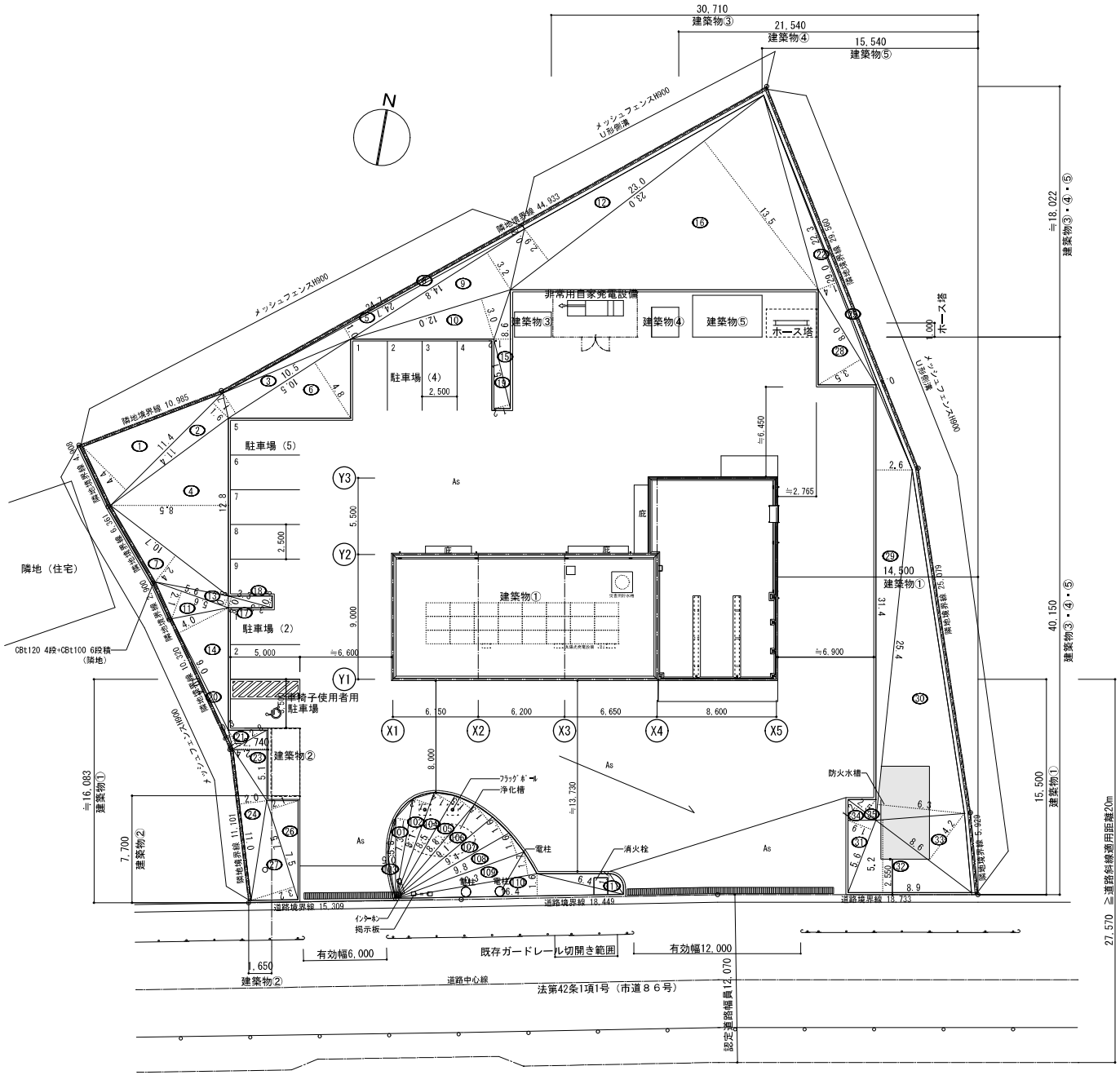


配置図


株式会社第一建築設計事務所

〒350-1126 埼玉県川越市旭町3-19-3
TEL 049-243-0357 FAX 049-244-5372

一級建築士 大臣登録 第317080号 倉田 委美


| 承認者 | 責任者 | 担当 |
|---|---|---|
| 杉原 | 倉田 | |

| JOB CODE | 工事名称 | 図面番号 |
|---|---|---|
| 202403002 | 高坂分署庁舎新築工事（建築） | D－44 |
| 年／月／日 2024／12／10 改訂 | 図面名称 緑地求積図 | 縮尺 A1 1：150 A3 1：300 |

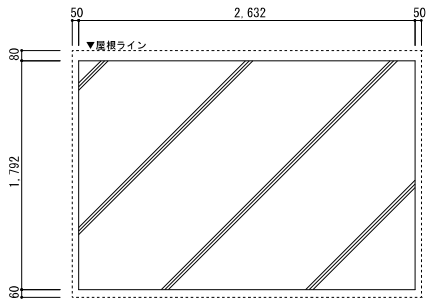


基礎　平面図　A1：1/20

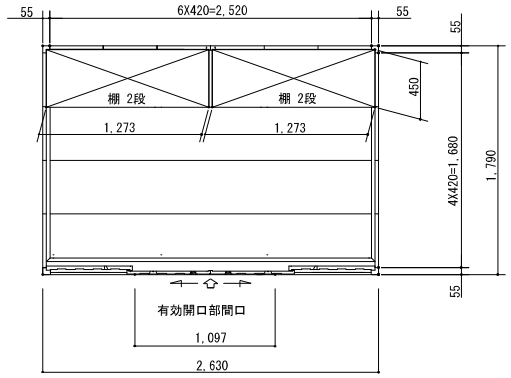


平面図　A1：1/20

| 部品名 | 材料（材質） | (mm) |
|---|---|---|
| ① 土台枠 | F12 | 1.2 |
| ② 根太 | F12 | 1.2 |
| ③ 柱 | F12 | 1.2 |
| ④ 床パネル | F12 | 1.2 |
| ⑤ 鴨居 | Y10 | 1.0 |
| ⑥ 桁後 | Y10 | 1.0 |
| ⑦ 妻板左右 | Y10 | 0.7 |
| ⑧ 鼻隠シ前後 | Y10 | 0.7 |
| ⑨ 屋根パネル | Y10 | 0.5 |
| ⑩ 母屋中 | F12(一般型1.2/多雪地型2.3) | |
| ⑪ 壁パネル | F12 | 0.6 |
| ⑫ 正面パネル | F12 | 0.7 |
| ⑬ 扉 | F12 | 0.8 |
| ⑭ 棚板 | F12 | 0.6 |
| ⑮ アンカープレート | F12 | 2.3 |
| | | |
| | | |
| F12→溶融亜鉛めっき鋼板(JIS G 3302) | | |
| Y10→溶融亜鉛-5%アルミニウム合金めっき鋼板(JIS G 3317) | | |

参考品番：FS-2618S

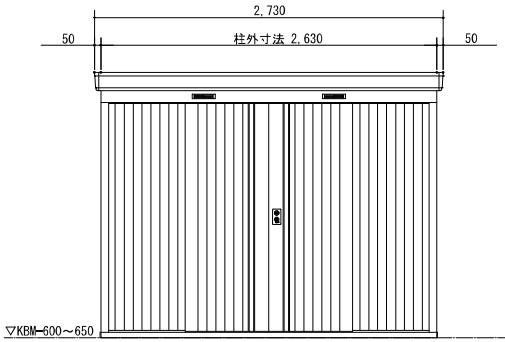


正面図　A1：1/20

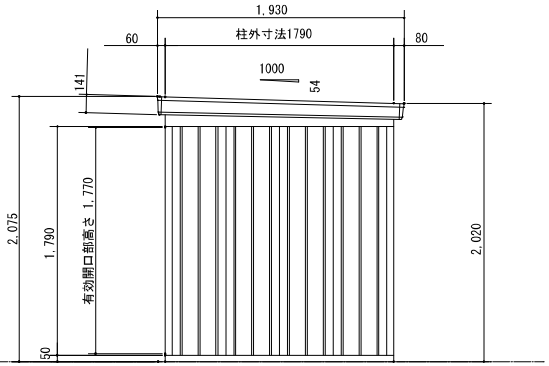


断面図　A1：1/20

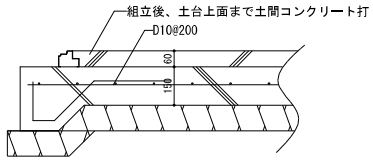


基礎　断面図　A1：1/10

建物基礎固定：接着系アンカー　M10　Wｻｯﾄ　埋込100　4本/基礎

長期許容支持力　qa=50kN/m2
使用材料
1)コンクリート　設計基準強度Fc：21N/mm2
スランプ：18cm
2)鉄筋　D16以下：SD295
D16以上：SD345

ごみ集積所の構造は建築基準法第２０条４号イによる


株式会社第一建築設計事務所
〒350-1126　埼玉県川越市旭町3-19-3
TEL 049-243-0357　FAX 049-244-5372
一級建築士 大臣登録 第317080号　倉田 委美


| 承認者 | 責任者 | 担当 |
|---|---|---|
| 杉原 | 倉田 | |

| JOB CODE | 工事名称 | 図面番号 |
|---|---|---|
| 202403002 | 高坂分署庁舎新築工事（建築） | D－45 |
| 年／月／日 2024／12／10 改訂 | 図面名称 ごみ集積所 | 縮尺 A1 1：10,20 A3 1：20,40 |

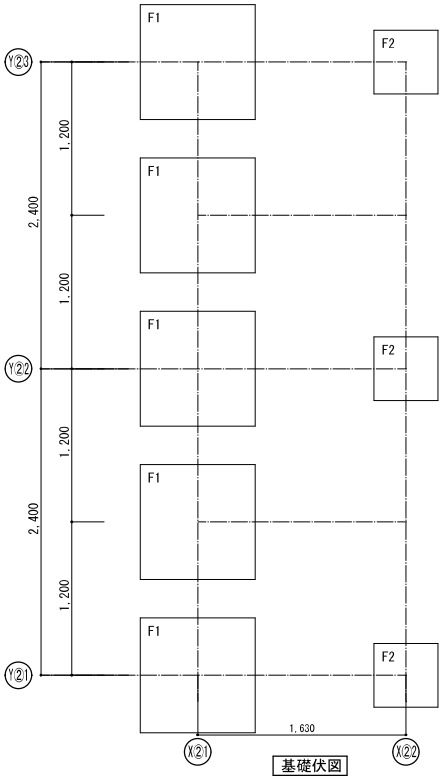


基礎伏図

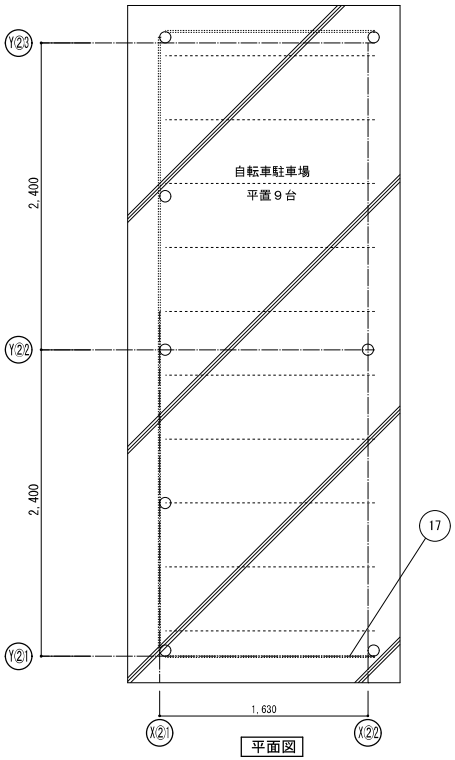


平面図

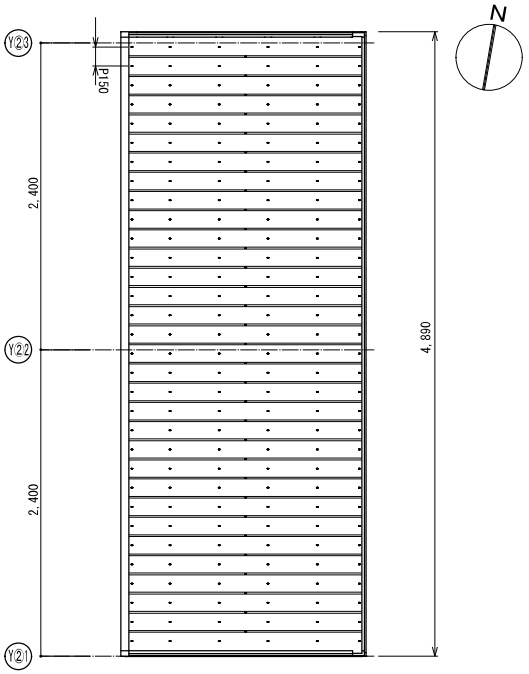


屋根伏図

| | | |
|---|---|---|
| ① | 支柱 | 電気亜鉛めっき・ポリエステル粉体塗装<br>一般構造用炭素鋼鋼管 |
| ② | 曲げ梁 | 電気亜鉛めっき・ポリエステル粉体塗装<br>一般構造用炭素鋼鋼管 |
| ③ | 補助支柱 | 電気亜鉛めっき・ポリエステル粉体塗装<br>一般構造用炭素鋼鋼管 |
| ④ | 樋 | 陽極酸化・塗装複合皮膜<br>アルミ押出形材 |
| ⑤ | 樋カバー | 陽極酸化・塗装複合皮膜<br>アルミ押出形材 |
| ⑥ | 棟部母屋 | 陽極酸化・塗装複合皮膜<br>アルミ押出形材 |
| ⑦ | 正面水切 | 陽極酸化・塗装複合皮膜<br>アルミ押出形材 |
| ⑧ | 側面水切 | 陽極酸化・塗装複合皮膜<br>アルミ押出形材 |
| ⑨ | 側面水切カバー | 陽極酸化・塗装複合皮膜<br>アルミ押出形材 |
| ⑩ | 母屋 | 電気亜鉛めっき・ポリエステル粉体塗装<br>一般構造用角形鋼管 |
| ⑪ | 屋根材 | 陽極酸化・塗装複合皮膜<br>アルミ押出形材 |
| ⑫ | SP上桟 | 陽極酸化・塗装複合皮膜<br>アルミ押出形材 |
| ⑬ | SP上桟カバー | 陽極酸化・塗装複合皮膜<br>アルミ押出形材 |
| ⑭ | SP横桟 | 陽極酸化・塗装複合皮膜<br>アルミ押出形材 |
| ⑮ | SP縦桟 | 陽極酸化・塗装複合皮膜<br>アルミ押出形材 |
| ⑯ | ショルダー縦桟 | 陽極酸化・塗装複合皮膜<br>アルミ押出形材 |
| ⑰ | サイドパネル材 | 陽極酸化・塗装複合皮膜<br>アルミ押出形材 |
| | プレス部品類 | 電気亜鉛めっき・ポリエステル粉体塗装<br>冷間圧延鋼板 |
| | キャップ類 | ASA |
| | ボルト・ネジ類 | ステンレス鋼線材 |

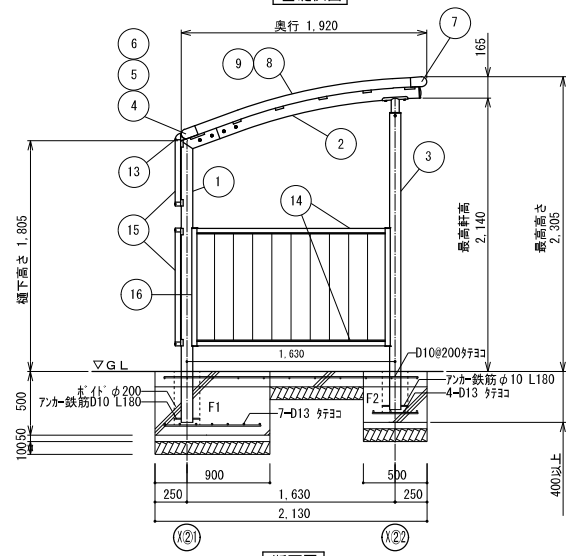


断面図

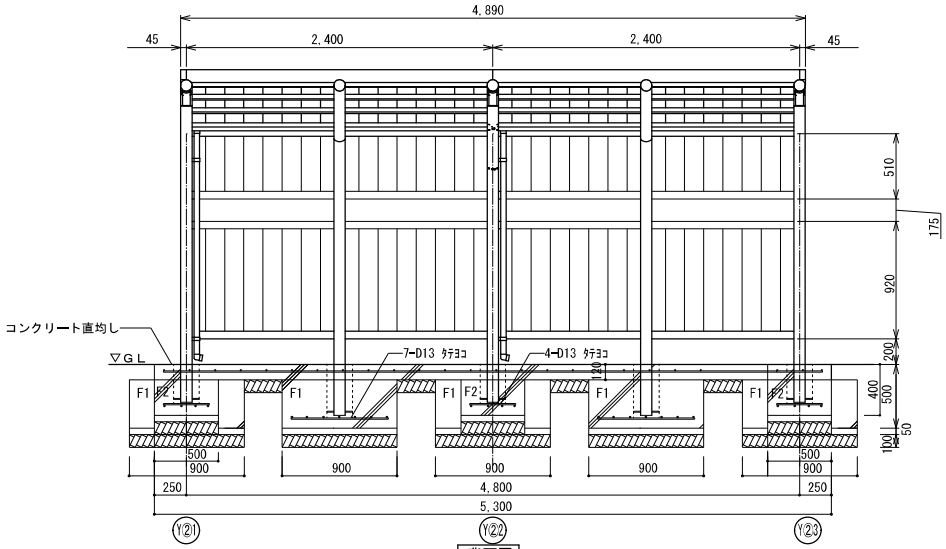


背面図

長期許容支持力　qa=50kN/m2

使用材料

1)コンクリート　設計基準強度Fc：21N/mm2
　スランプ：18cm

2)基礎鉄筋　D16以下：SD295
　D16以上：SD345

3)土間　D10@200


株式会社第一建築設計事務所

〒350-1126　埼玉県川越市旭町3-19-3
TEL 049-243-0357　FAX 049-244-5372

一級建築士 大臣登録 第317080号　倉田 委美


| 承認者 | 責任者 | 担当 |
|---|---|---|
| 杉原 | 倉田 | |

| JOB CODE | 工事名称 | 図面番号 |
|---|---|---|
| 202403002 | 高坂分署庁舎新築工事（建築） | D－46 |
| 年／月／日 2024／12／10 改訂 | 図面名称 自転車駐車場 | 縮尺 A1 1：20 A3 1：40 |

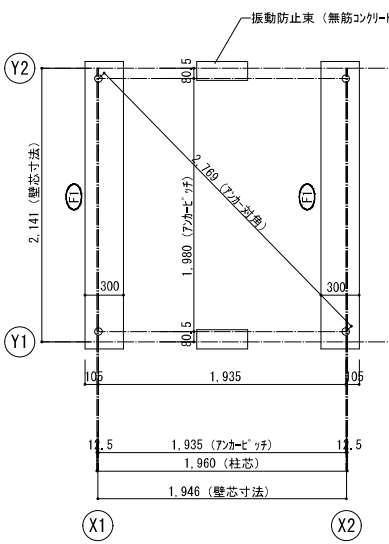


基礎伏図　A1:1/20

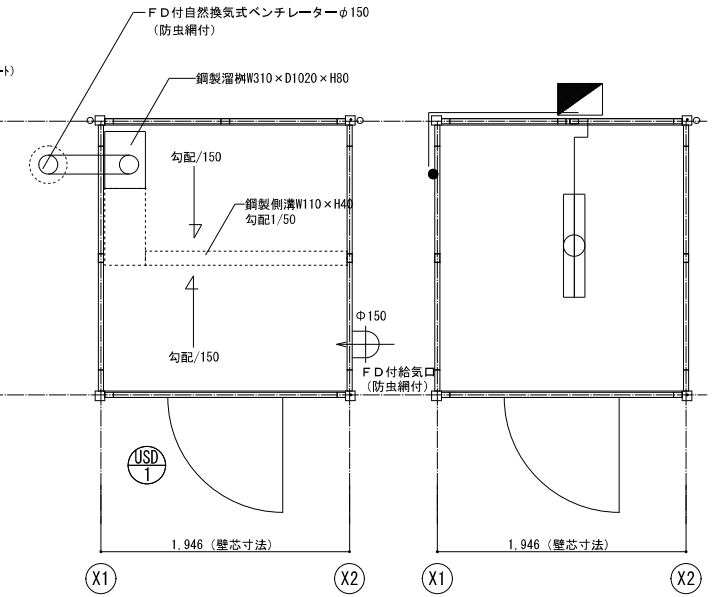


平面図　A1:1/20




電気配線図　A1:1/20

電気設備工事区分のため、十分調整の事

USD 1　鋼製片開ドア

防火設備

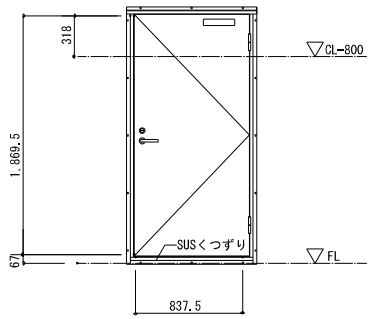


| | |
|---|---|
| 材質：スチール | |
| 面材：カラー鋼鈑　t0.8 | |
| 金物：ステンレス丁番・常時閉鎖式ドアクローザー、レバーハンドル、箱錠 | |
| 備考：（内）サムターン／（外）シリンダー | |

特記　塗装色：シルバー　3.8GY　6.4/0.7（近似色）

| | 仕　　様 | |
|---|---|---|
| 構造 | 鉄骨造（ユニット型） | |
| 屋根 | 仕上：ガルバリウム鋼板葺き　t0.5<br>断熱材：なし | NM-8697 |
| 外部建具 | スチールサッシ　溶融亜鉛メッキ鋼板t0.8 | H12建設省告示1369号 |
| 庇 | なし | |
| 床 | 縞鋼板　t3.2<br>断熱材：なし | |
| | | |
| 外壁（複合パネル） | 外部仕上：カラー鋼板　t0.5<br>断熱材：フェノールフォーム　t40<br>内部仕上：カラー鋼板　t0.5 | NM-8697 |
| 天井 | なし（小屋裏あらわし） | |

参考品番：20MSL/三協ﾌﾛﾝﾃｨｱ

凡例

| 記号 | 名称 |
|---|---|
| | 防爆形ＬＥＤ灯器具　1660lm |
| | 分電盤 |
| | 防雨形スイッチ |
| | ＦＤ付給気口 |

分　電　盤

| | |
|---|---|
| ELB B 2P1E 20AT(0.1秒) | |
| ① | 照明 |

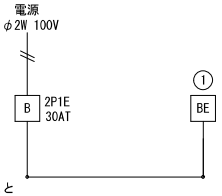


現地にて接地工事をおこなうこと

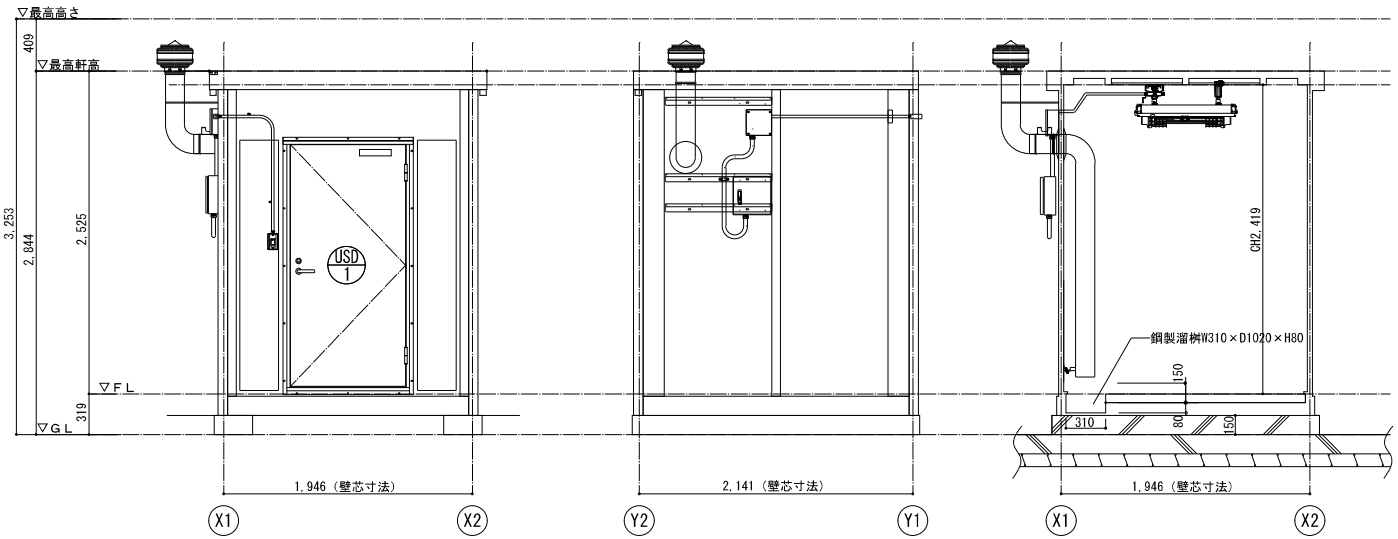


正面図　A1:1/20　　Y方向断面図　A1:1/20　　X方向断面図　A1:1/20

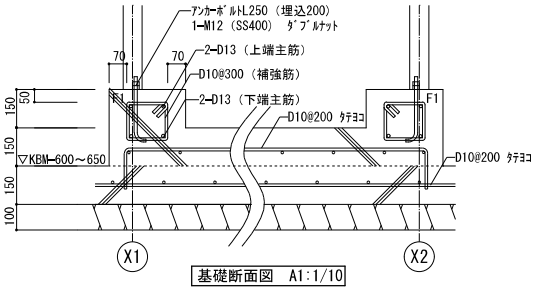


基礎断面図　A1:1/10

長期許容支持力　qa=50kN/m2
使用材料
1)コンクリート　設計基準強度Fc：21N/mm2
スランプ：18cm
2)基礎鉄筋　D16以下：SD295
D16以上：SD345
3)土間　D10@200

少量危険物倉庫の構造は建築基準法第２０条４号イによる


株式会社第一建築設計事務所
〒350-1126　埼玉県川越市旭町3-19-3
TEL 049-243-0357　FAX 049-244-5372
一級建築士 大臣登録 第317080号　倉田 委美


| 承認者 | 責任者 | 担当 | JOB CODE | 工事名称 | 図面番号 |
|---|---|---|---|---|---|
| 杉原 | 倉田 | | 202403002 | 高坂分署庁舎新築工事（建築） | D－47 |
| | | | 年／月／日 2024／12／10　改訂 | 図面名称 少量危険物倉庫 | 縮尺 A1 1：10,20 A3 1：20,40 |

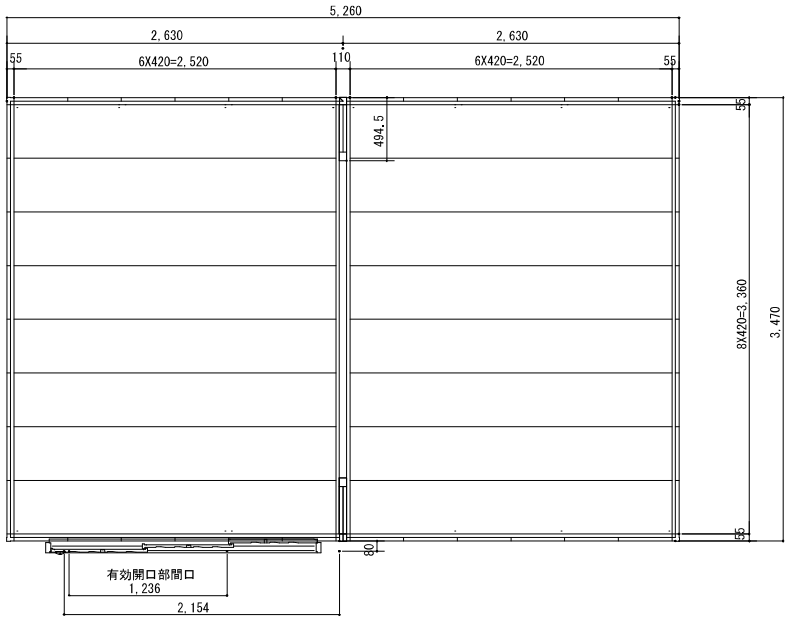


平面図　A1：1/10

| 部品名 | 材料（材質） | 板厚 |
|---|---|---|
| ① 土台取付板 | SGMH400 K27 | 2.3 |
| ② 土台 | SGC400 F12 | 1.2 |
| ③ 根太 | SGCC　F12 | 1.2 |
| ④ 柱 | SGC400 F12 | 1.2 |
| ⑤ 床パネル | SGCC　F12 | 1.0 |
| ⑥ 桁前 | SZAC400 Y10 | 1.0 |
| ⑦ 桁後 | SZAC400 Y10 | 1.0 |
| ⑧ 妻板左右 | SZAC400 Y10 | 0.7 |
| ⑨ 梁中(奥行3470mm) | SZAC400 Y10 | 1.0 |
| | SGC400 F12 | 1.2 |
| | SGH400 F12 | 1.6 |
| ⑩ 鼻隠シ前後 | SZACC　Y10 | 0.7 |
| ⑪ 屋根パネル | SZAC400 Y10 | 0.5 |
| ⑫ 母屋中(間口2630mm) | SGC400 F12 | 1.2 |
| ⑬ 壁パネル | SGC400 F12 | 0.7 |
| ⑭ 梁中補強パネル | SGC400 F12 | 1.0 |
| ⑮ コーナー金具 | SGC400 F12 | 1.2 |
| ⑯ 火打ち | SGC400 F12 | 1.2 |
| ⑰ 壁面扉鴨居 | SGC400 F12 | 0.7 |
| ⑱ 壁面扉敷居 参考品番：NXN-50S | SGCC　F12 | 1.0 |
| ⑲ 壁面扉枠左右 | SGC400 F12 | 1.0 |
| ⑳ 正面パネル | SGC400 F12 | 0.7 |
| ㉑ 扉 | SGCC　F12 | 0.8 |
| | | |
| SGMH400：溶融亜鉛-アルミニウム-マグネシウム合金めっき鋼板（JIS G 3323） | | |
| SGC400, SGCC, SGH400：溶融亜鉛めっき鋼板(JIS G 3302) | | |
| SZAC400, SZACC：溶融亜鉛-5%アルミニウム合金めっき鋼板(JIS G 3317) | | |

参考品番：FB-5235H

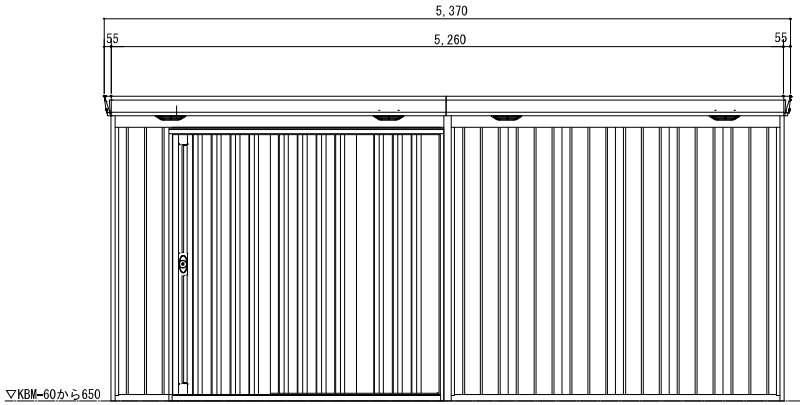


正面図　A1：1/10

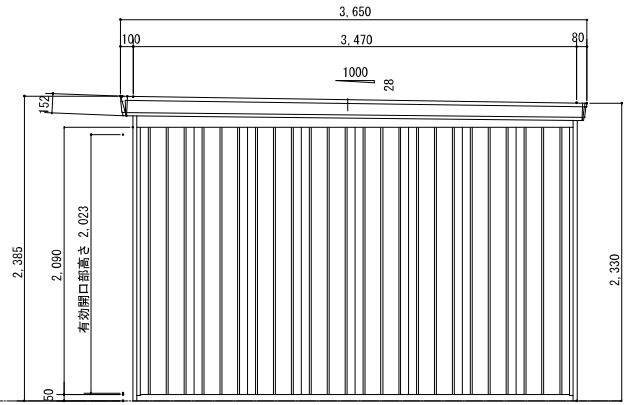


側面図　A1：1/10

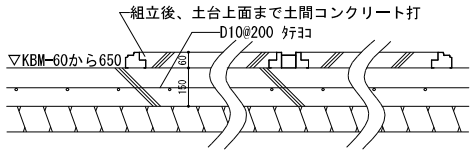


基礎　断面図　A1：1/10

長期許容支持力　qa=50kN/m2
使用材料
1)コンクリート　設計基準強度Fc：21N/mm2
スランプ：18cm
2)鉄筋　D16以下：SD295
D16以上：SD345

水防倉庫の構造は建築基準法第２０条４号イによる


株式会社 第一建築設計事務所
〒350-1126　埼玉県川越市旭町3-19-3
TEL 049-243-0357　FAX 049-244-5372
一級建築士 大臣登録 第317080号　倉田 委美


| 承認者 | 責任者 | 担当 |
|---|---|---|
| 杉原 | 倉田 | |

| JOB CODE | 工事名称 | 図面番号 |
|---|---|---|
| 202403002 | 高坂分署庁舎新築工事（建築） | D－48 |
| 年／月／日 2024／12／10 改訂 | 図面名称 水防倉庫 | 縮尺 A1 1：10,20 A3 1：20,40 |

滑車ボックス詳細
S=1:20

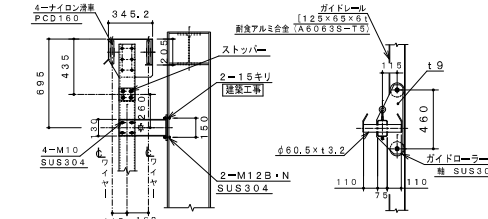


ホースハンガー詳細
S=1:20

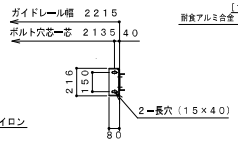


X一矢視図
S=1:20

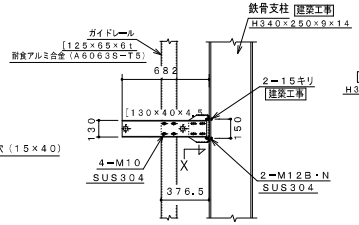


レールブラケット詳細
S=1:20

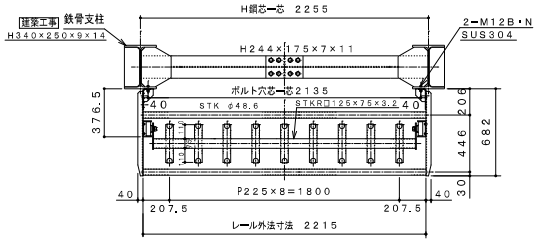


ハンガー及びレールブラケット平面図 S=1:20

## 仕様概略

| 項目 | 仕様 |
|---|---|
| 型式 | FH118 |
| 台数 | 1基 |
| 外法寸法 | 2215W×12045H |
| ホース収容本数 | 前後列各9本 計18本 |
| 巻上能力 | 360kg(20kg×18本) |
| 昇降速度 | 7.1m/min 50HZ |
| 電動機 | 1.5KWﾁｪｰﾝ減速機ﾌﾞﾚｰｷ付 |
| 電源 | 200V 3相 50HZ |
| 操作回路電源 | AC24V |
| 各部材質及び防錆処理 | |
| ガイドレール | 耐蝕アルミ合金 A6063S-T5 |
| ガイドローラ | MCナイロン 軸SUS304 |
| レールブラケット | SS材 溶融亜鉛メッキ |
| ホースハンガー | SS材 溶融亜鉛メッキ |
| ウインチボックス | 骨格SS材溶融亜鉛ﾒｯｷ、外板SUS |
| 同上内部機器 | 生地のまま |
| 吊りワイヤー | φ8 ステンレスワイヤー |
| ボルト類 | 全てSUS304 |

建築工事
1）鉄骨工事
2）基礎工事
電気工事
1）一次電源工事

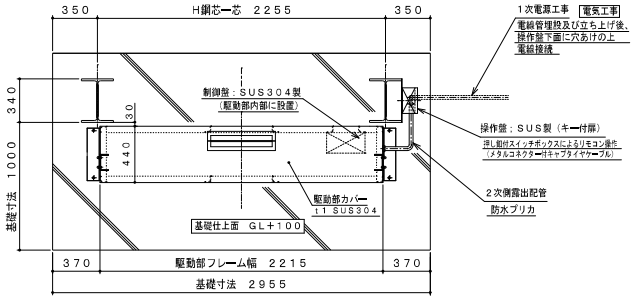


駆動部平面及び配管経路図 S=1:20

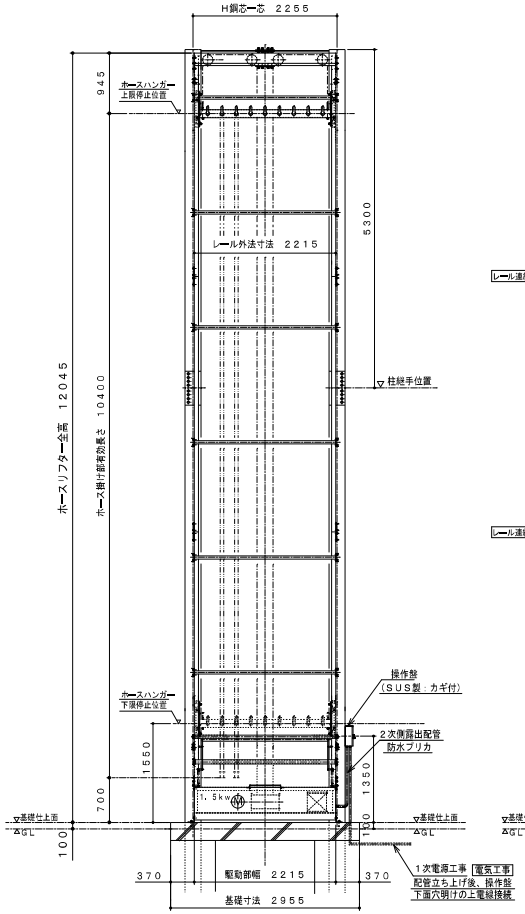


正面図

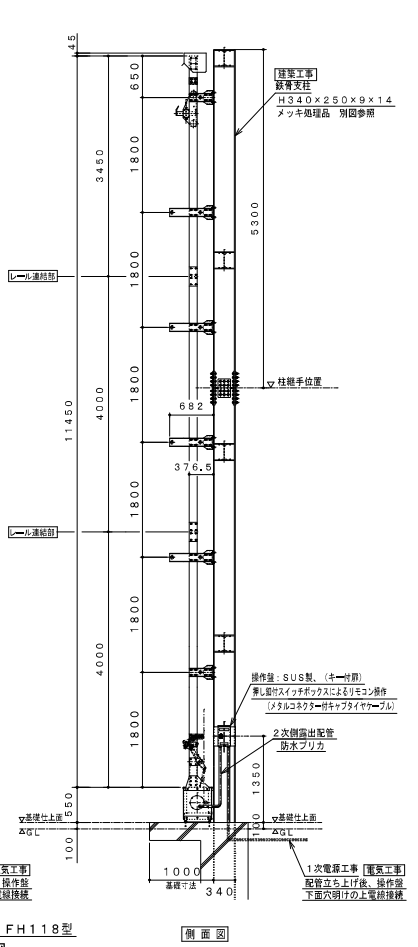


側面図

ホースリフター FH118型
組立図 S=1:40
基礎は構造図参照

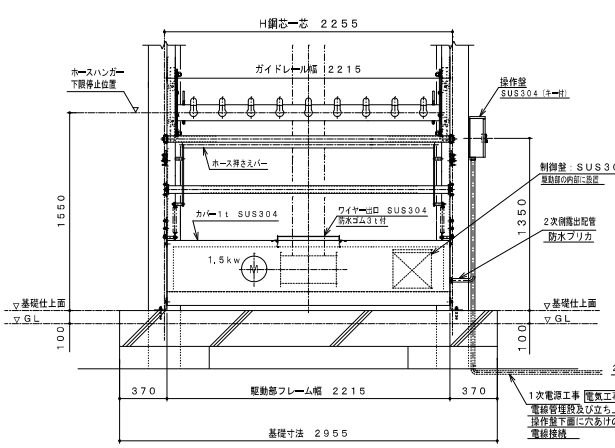


下部駆動部正面詳細図 S=1:20

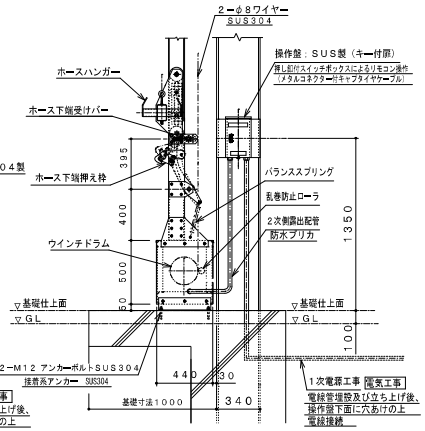


下部側面詳細図 S=1:20
基礎は構造図参照


株式会社第一建築設計事務所
〒350-1126 埼玉県川越市旭町3-19-3
TEL 049-243-0357 FAX 049-244-5372
一級建築士 大臣登録 第317080号 倉田 委美


| 承認者 | 責任者 | 担当 | JOB CODE | 工事名称 | 図面番号 |
|---|---|---|---|---|---|
| 杉原 | 倉田 | | 202403002 | 高坂分署庁舎新築工事（建築） | D − 49 |
| | | | 年／月／日 2024／12／10 改訂 | 図面名称 ホースリフター組立図・詳細図 | 縮尺 A1 1:20/40 A3 1:40/80 |

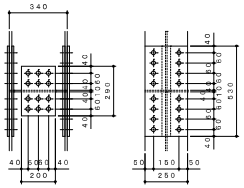

H340×250×9×14（柱継手）

| | | |
|---|---|---|
| フランジ | 32−M20：L=70 | 2PL−12×250×530<br>4PL−12×100×530 |
| ウェブ | 12−M20：L=65 | 2PL−12×200×290 |

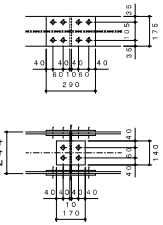

H244×175×7×11（梁継手）

| | | |
|---|---|---|
| フランジ | 16−M20：L=60 | 2PL− 9×175×290<br>4PL− 9× 70×290 |
| ウェブ | 4−M20：L=55 | 2PL− 9×140×170 |

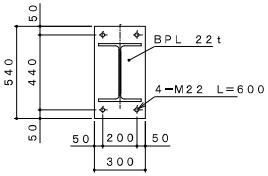


柱脚詳細図 S=1:15

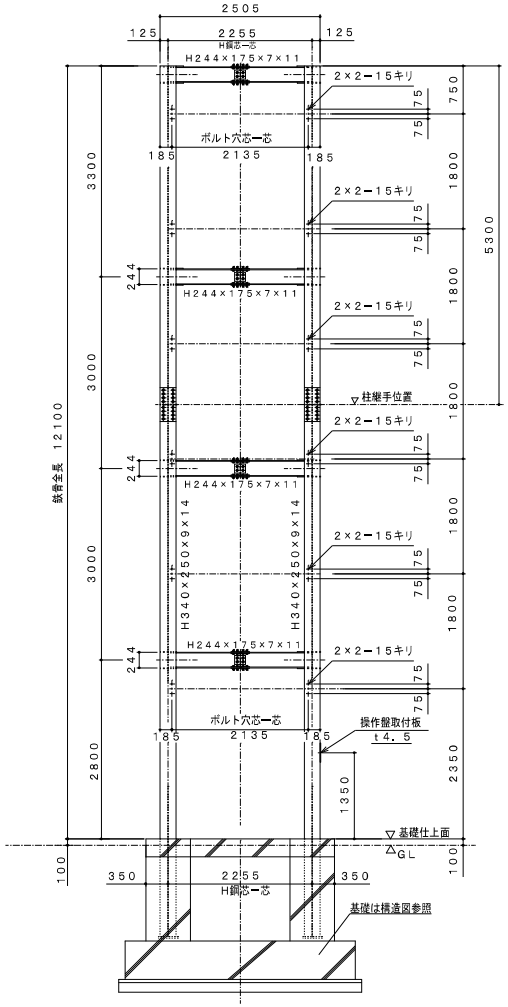


ホースリフター FH118取付用

鉄骨支柱穴あけ図 S=1:40

※基礎は構造図参照

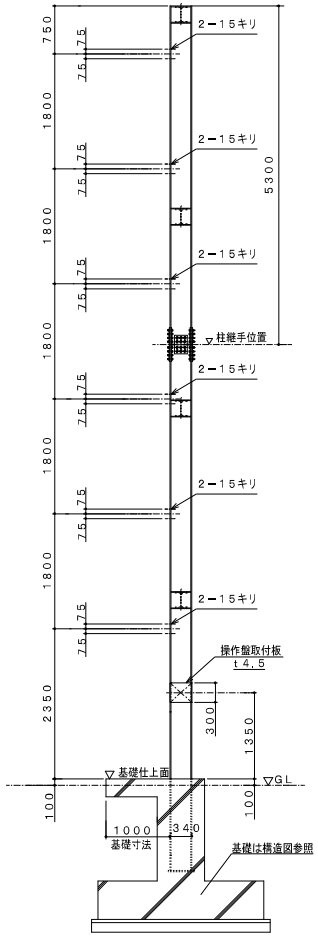


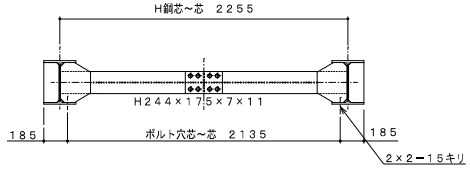


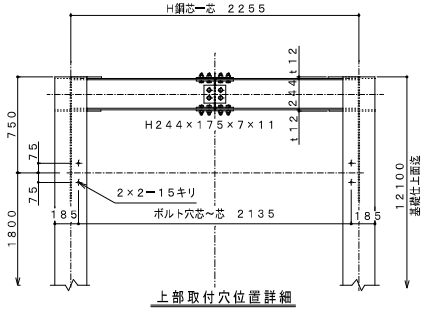


上部取付穴位置詳細

S=1:20

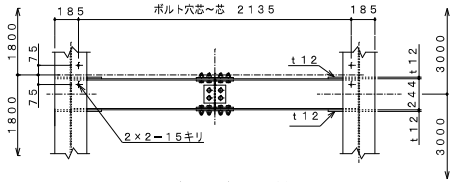


中間部取付穴位置詳細

S=1:20

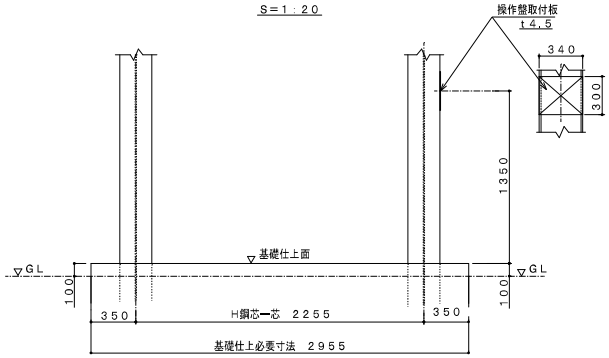


下部詳細 S=1:20

全て 建築工事 とする

基礎は構造図参照

| 全て溶融亜鉛メッキ仕上げとする |
|---|
| （2種 HDZT77） |


株式会社第一建築設計事務所

〒350-1126 埼玉県川越市旭町3-19-3
TEL 049-243-0357 FAX 049-244-5372

一級建築士 大臣登録 第317080号 倉田 委美


| 承認者 | 責任者 | 担当 |
|---|---|---|
| 杉原 | 倉田 | |

| | | | |
|---|---|---|---|
| JOB CODE 202403002 | 工事名称 | 高坂分署庁舎新築工事（建築） | 図面番号 |
| 年／月／日 2024／12／10 改訂 | 図面名称 | ホースリフター鉄骨穴あけ図 | 縮尺 A1 1:15/20/40 A3 1:30/40/80 |

D − 50

建築物リスト

| 番　号 | 用　　途 |
|---|---|
| 建築物① | 消防署分署 |
| 建築物② | 自転車駐車場 |
| 建築物③ | 倉庫（ごみ集積所） |
| 建築物④ | 倉庫（少量危険物倉庫） |
| 建築物⑤ | 倉庫（水防倉庫） |

凡例

| 記　号 | |
|---|---|
| ＊＊ | 現況地盤レベル（KBMからの高さ） |
| ＊＊ | 計画地盤レベル（KBMからの高さ） |
| ■ | グレーチング蓋・雨水浸透桝（T-25は600）　9箇所 |
| □ | コンクリート蓋・雨水浸透桝（歩行用450）　6箇所 |

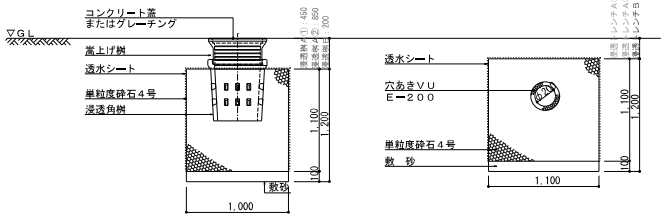


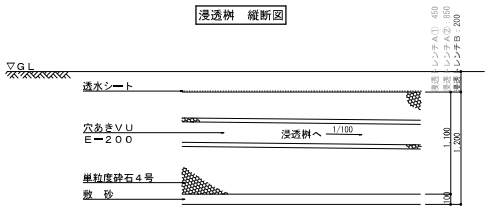


浸透トレンチ　縦断図　延長 67.70m

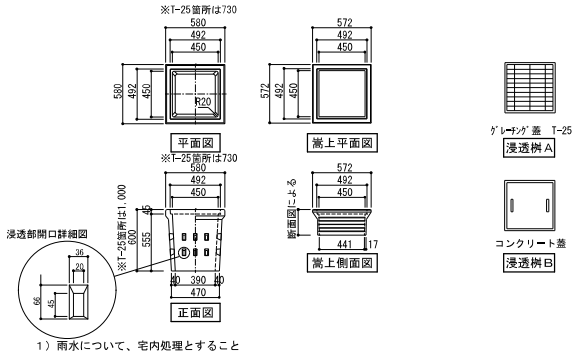


1）雨水について、宅内処理とすること
2）浸透施設は、レベル施工とすること
3）屋根の雨水は、雨樋から浸透施設につなげて処理するように施工すること
4）浸透施設は、隣地境界から1m以上離すこと
5）浸透施設は、施設間の相互干渉を防ぐため、有効距離1.5m以上離すこと
6）透水シート(保護シート、不織布)は、透水係数$1.0\times10^{-2}$～$1.0\times10^{-1}$m/s以上とする。
7）管口フィルターは、８メッシュ程度とする
8）雨水浸透施設は、現状地盤以下に設置する
9）原則として、盛土地盤へ雨水処理施設を設置してはならない
やむを得ず設置する場合は、盛土地盤を良質土で締固め、透水試験を行い土壌の飽和透水係数が0.108m/hr以上となるようにするものとする

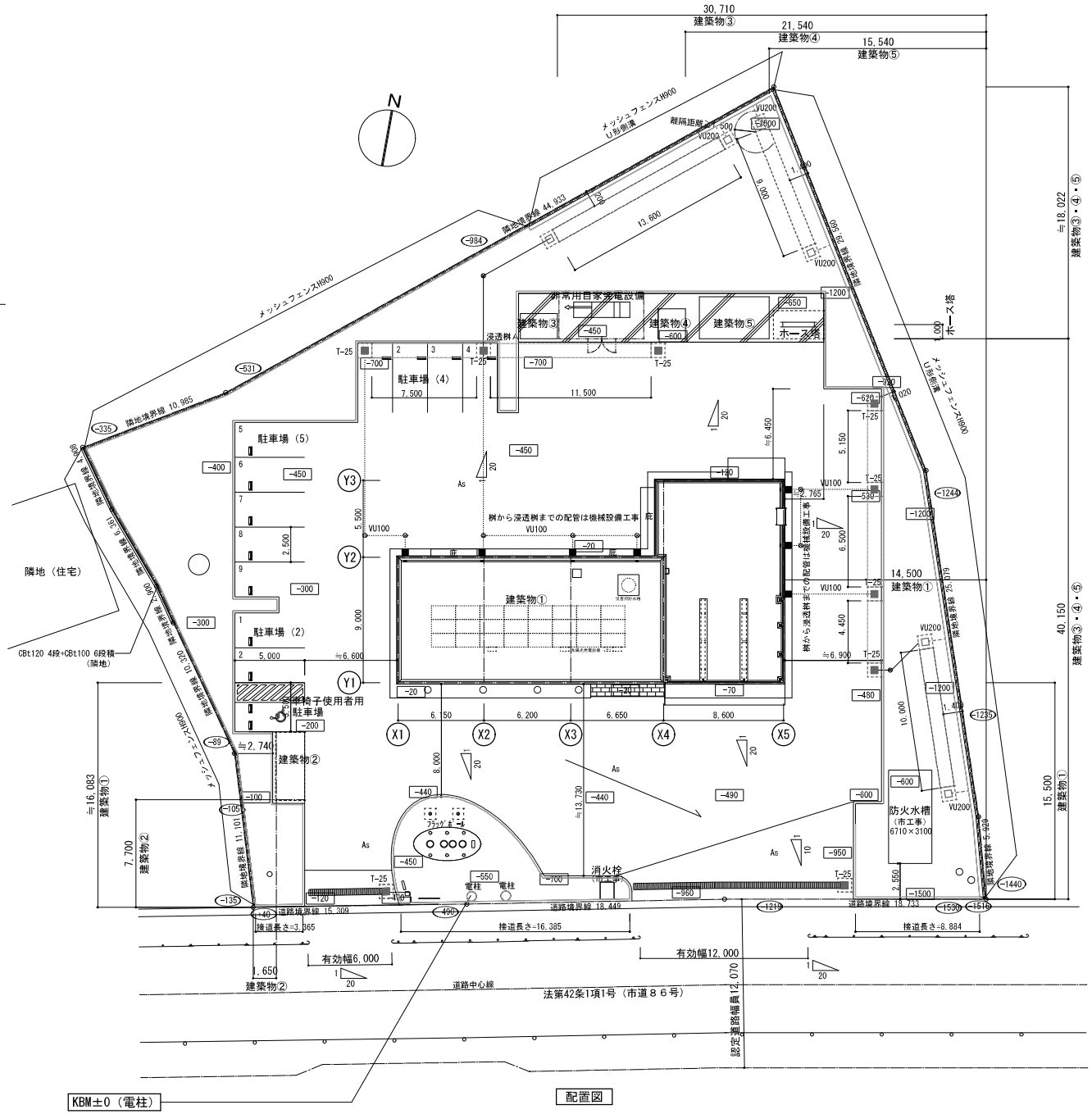



株式会社第一建築設計事務所
〒350-1126　埼玉県川越市旭町3-19-3
TEL 049-243-0357　FAX 049-244-5372
一級建築士 大臣登録 第317080号　倉田 委美


| 承認者 | 責任者 | 担当 |
|---|---|---|
| 杉原 | 倉田 | |

| | |
|---|---|
| JOB CODE | 202403002 |
| 年／月／日 | 2024／12／10　改訂 |
| 工事名称 | 高坂分署庁舎新築工事（建築） |
| 図面名称 | 雨水流出抑制施設図 |
| 縮尺 | A1 1：25,150　A3 1：50,300 |
| 図面番号 | D－51 |

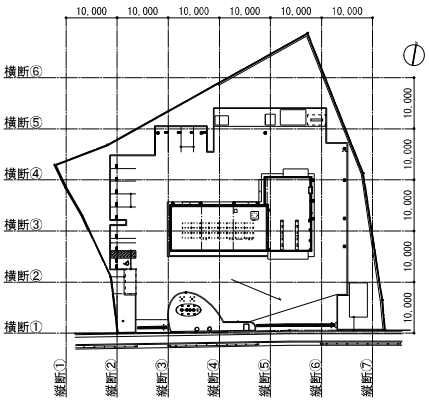


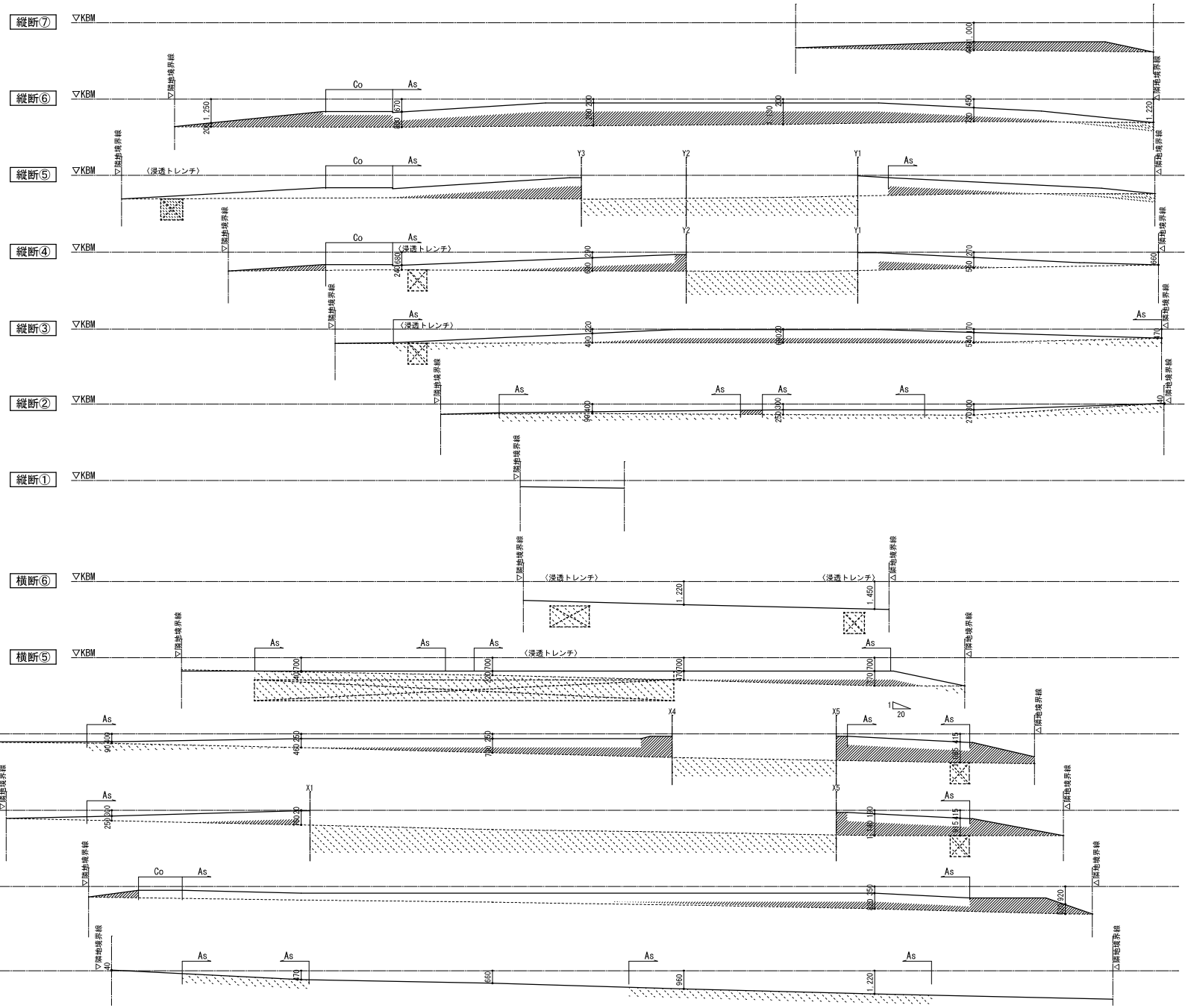


凡例

| 記　号 | |
|---|---|
| | 盛土 |
| | 切土・掘削 |
| ―――― | 整地後　地盤レベル |
| ---------- | 現況　地盤レベル |
| | |


株式会社第一建築設計事務所

〒350-1126　埼玉県川越市旭町3-19-3
TEL 049-243-0357　FAX 049-244-5372

一級建築士 大臣登録 第317080号　倉田 委美


| 承認者 | 責任者 | 担当 |
|---|---|---|
| 杉原 | 倉田 | |

| JOB CODE | 工事名称 | 図面番号 |
|---|---|---|
| 202403002 | 高坂分署庁舎新築工事（建築） | D－52 |
| 年／月／日 2024／12／10　改訂 | 図面名称 整地地盤レベル図 | 縮尺 A1 1：100 A3 1：200 |

## 舗装路盤構成図　A1：1/10

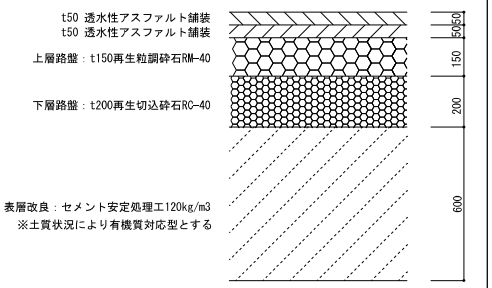


## 排水溝まわり　A1：1/5,10

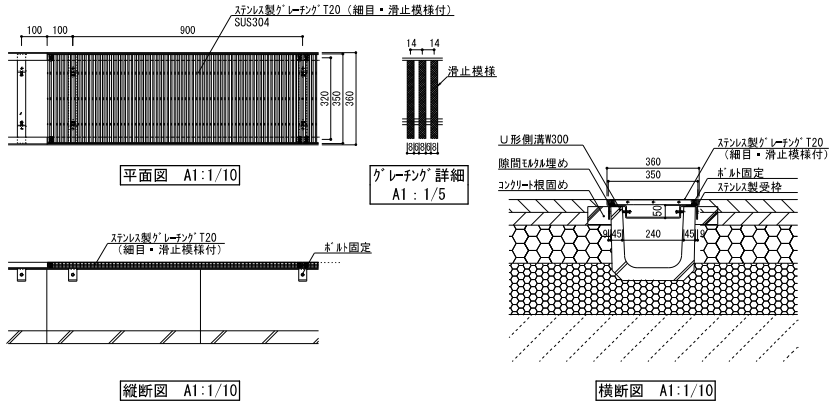


平面図　A1:1/10

縦断図　A1:1/10

横断図　A1:1/10

## フラッグポール・足もと植栽　A1：1/5・10・40

参考品番：ＦＨＨ－１０Ｕ（指定基礎）/ｻﾝﾎﾟｰﾙ株式会社

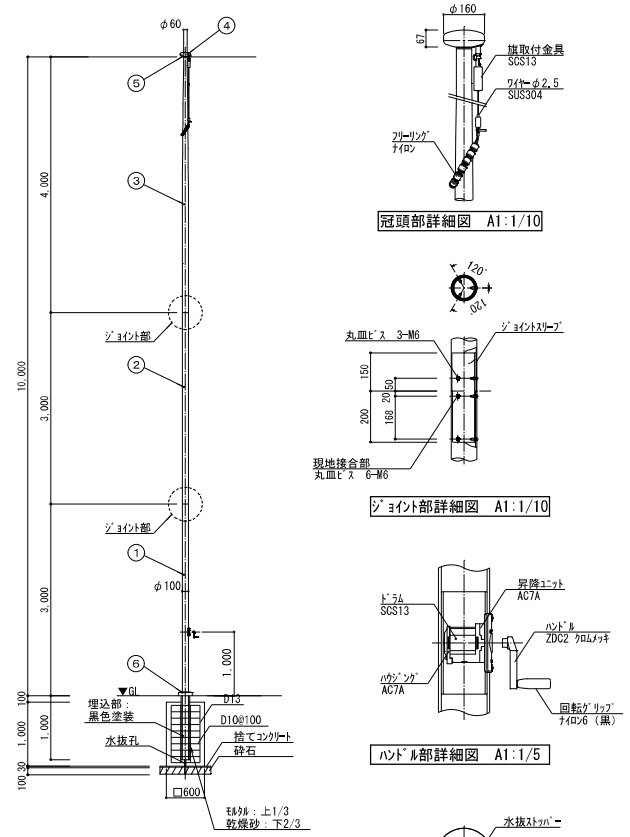


冠頭部詳細図　A1:1/10

ｼﾞｮｲﾝﾄ部詳細図　A1:1/10

ﾊﾝﾄﾞﾙ部詳細図　A1:1/5

立面図　A1:1/40

ｸﾞﾗﾝﾄﾞｾｯﾄ詳細図　A1:1/10

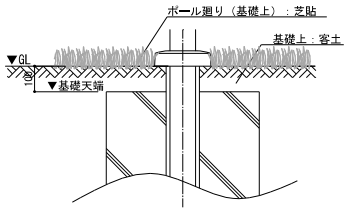


足もと植栽　A1:1/10

## 道路出入口切開き部ガードレール改修　A1：1/20

改修前

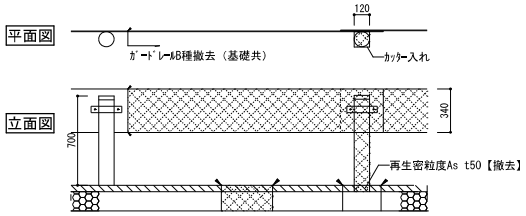


改修後

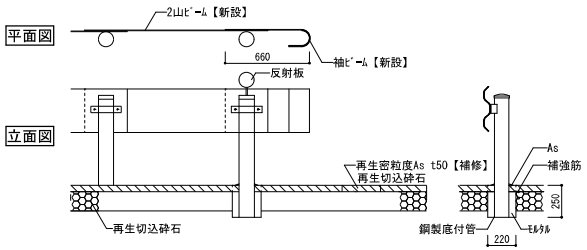


：撤去範囲　：カッター入れ　　：新設

## 車両出入口切開き改修　A1：1/20

改修前

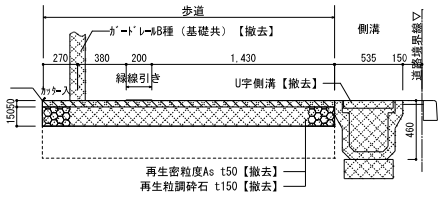


改修後

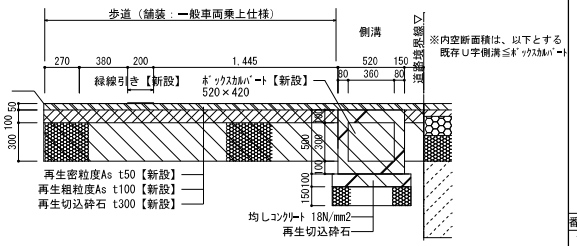


：撤去範囲　：カッター入れ　　：新設

| 番号 | 品名 | 数量 | 材質 | 備考 |
|---|---|---|---|---|
| 1 | ポール（下段） | 1 | アルミ合金継目無管　ＹＢＺＴＤ－Ｔ８ | φ１００×ｔ５．１　Ｈ．Ｌ．後アルマイト処理クリアー電着塗装 |
| 2 | ポール（中段） | 1 | アルミ合金継目無管　ＹＢＺＴＤ－Ｔ８ | φ１００×ｔ２．８　Ｈ．Ｌ．後アルマイト処理クリアー電着塗装 |
| 3 | ポール（上段） | 1 | アルミ合金継目無管　ＹＢＺＴＤ－Ｔ８ | φ１００×ｔ２．３　Ｈ．Ｌ．後アルマイト処理クリアー電着塗装 |
| 4 | キャップ | 1 | アルミ合金　Ａ１０５０Ｐ | アルマイト処理 |
| 5 | 回転部 | 1 | ポリプロピレン樹脂Ｐ | |
| 6 | グランドセット | 1 | アルミ合金ダイカスト　ＡＤＣ１２ | 塗装仕上げ |


株式会社第一建築設計事務所
〒350-1126　埼玉県川越市旭町3-19-3
TEL 049-243-0357　FAX 049-244-5372
一級建築士 大臣登録 第317080号　倉田 委美


| 承認者 | 責任者 | 担当 | JOB CODE | 工事名称 | 図面番号 |
|---|---|---|---|---|---|
| 杉原 | 倉田 | | 202403002 | 高坂分署庁舎新築工事（建築） | D－53 |
| | | | 年／月／日 2024／12／10 改訂 | 図面名称 外構　部分詳細図（１） | 縮尺 A1：1:5,10,30,40 A3：1:10,20,60,80 |

## 署名表示板　A1：1/10,30

[1]フォント・フォントサイズ
a．書体については、丸ゴシックは「スーラＤＢ」、角ゴシックは「新ゴＲ」を基準とする。
※ただし、監督員より特定の書体の指示があった場合にはこの限りではない。
b．文字サイズについて、簡易モックアップを作成（文字サイズが確認できるもの）し現地にて監督員と確認・協議をおこなったうえで、決定とする

[2]取付位置・方法
a．取付位置については、視認性を考慮し監督員と協議の上決定する。

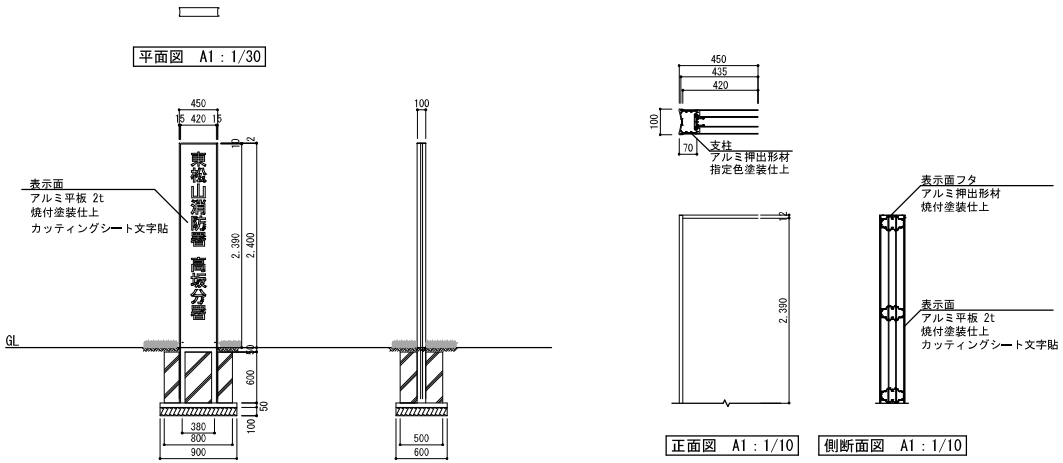


コンクリート　設計基準強度Fc：21N/mm2

## ポスターケース　A1：1/10,30

本体　：t1.2 ステンレス鋼板、ヘアライン仕上　※照明無し
脚　：t1.2 ステンレス鋼板、ヘアライン仕上
掲示基板：t12 耐水合板
t1.0 マグネット・ピン両用タイプ 発泡樹脂シート（アイボリー）
ガラス戸：t5.0 磨き透明ガラス
錠前　：シリンダー錠（ワンタッチ）
※ISO9001認証取得企業で品質管理された製品です。
※（一社）日本公園施設業協会の生産物賠償責任保険に加入した製品です。

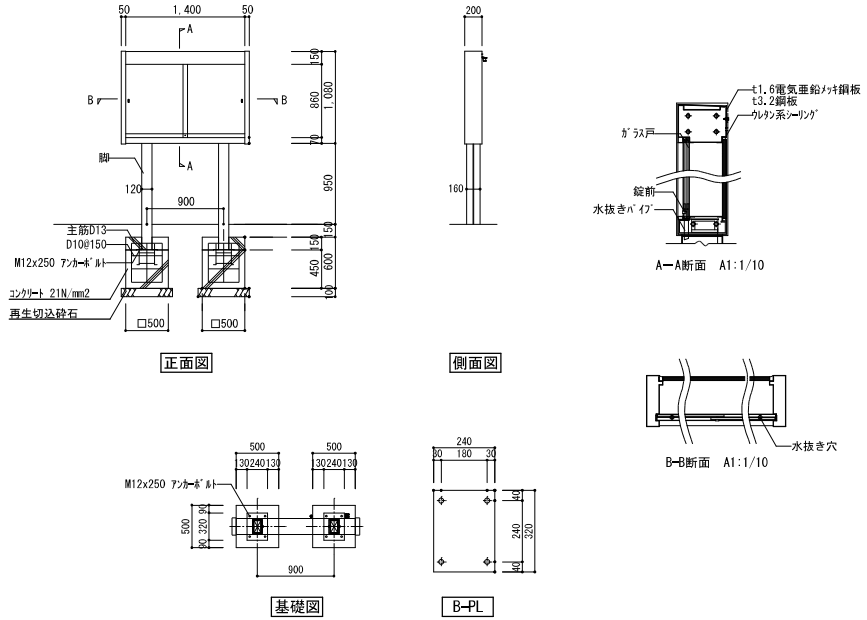


## 車止め　A1：1/10

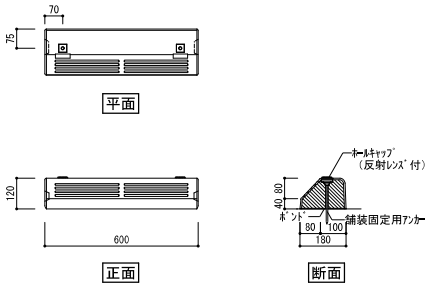


## 建物まわりアスファルト見切　A1：1/20

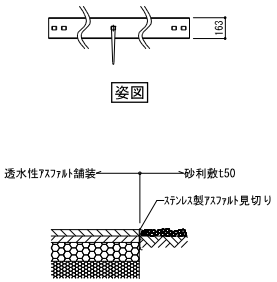


## 外部流し　A1：1/20

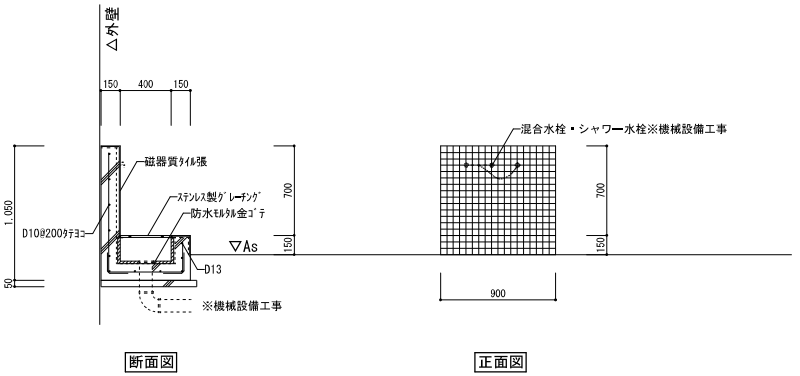



株式会社第一建築設計事務所
〒350-1126　埼玉県川越市旭町3-19-3
TEL 049-243-0357　FAX 049-244-5372
一級建築士 大臣登録 第317080号　倉田 委美


| 承認者 | 責任者 | 担当 | JOB CODE | 工事名称 | 図面番号 |
|---|---|---|---|---|---|
| 杉原 | 倉田 | | 202403002 | 高坂分署庁舎新築工事（建築） | D－54 |
| | | | 年／月／日 2024／12／10 改訂 | 図面名称 外構　部分詳細図（２） | 縮尺 A1 1：10,30,40 A3 1：20,60,80 |

## A－A断面図

A1：1/40

※表層改良はセメント安定処理工120kg/m3、土質状況により有機質対応型とする

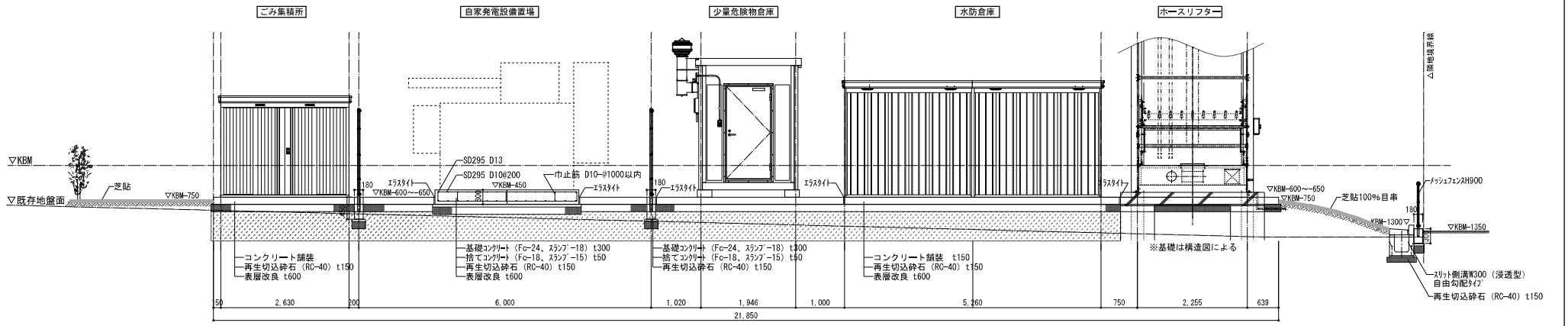


## B－B断面図

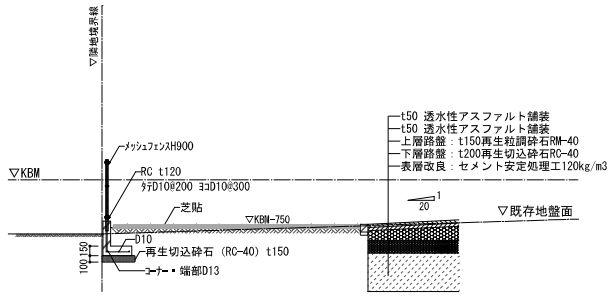


## C－C断面図

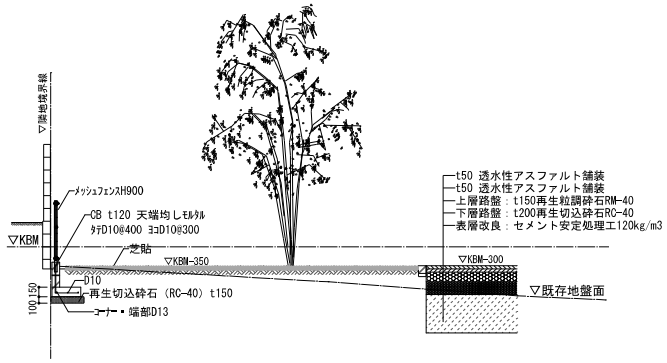


## F－F断面図

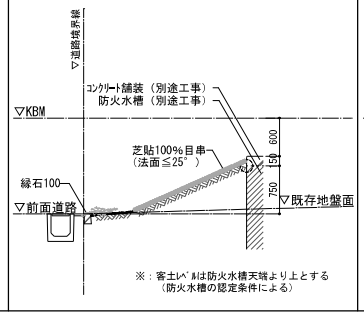


## F－F断面図

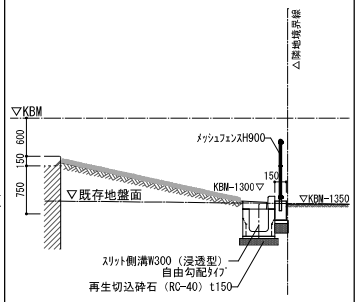


## E－E断面図

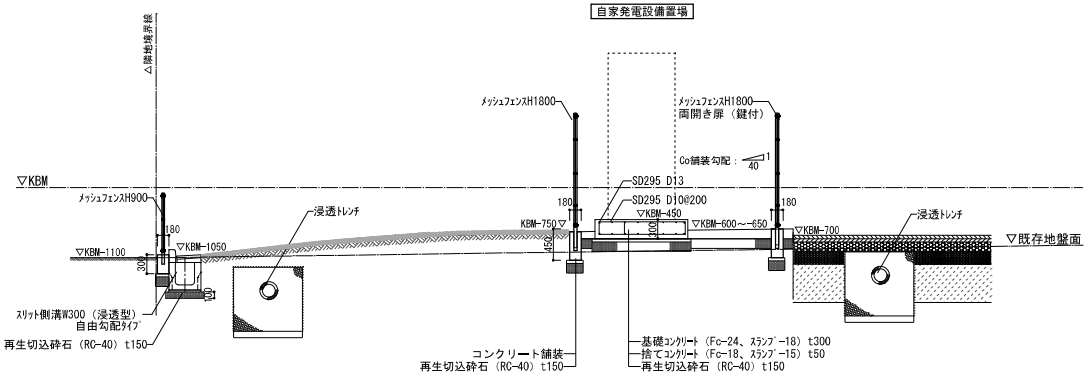


## D－D断面図

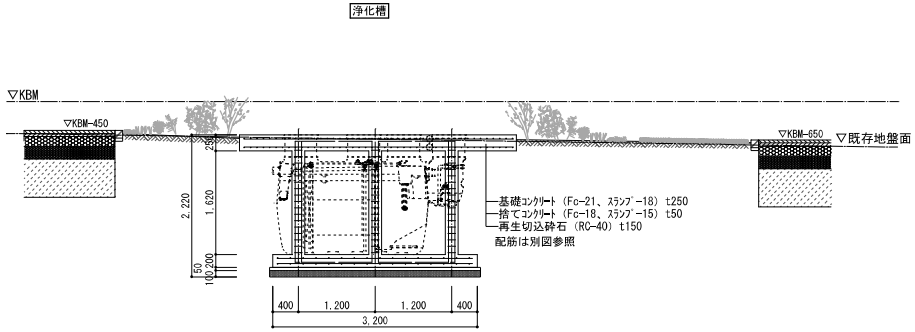



株式会社第一建築設計事務所
〒350-1126 埼玉県川越市旭町3-19-3
TEL 049-243-0357 FAX 049-244-5372
一級建築士 大臣登録 第317080号 倉田 委美


| 承認者 | 責任者 | 担当 | JOB CODE | 工事名称 | 図面番号 |
|---|---|---|---|---|---|
| 杉原 | 倉田 | | 202403002 | 高坂分署庁舎新築工事（建築） | D－55 |
| | | | 年／月／日 2024／12／10 改訂 | 図面名称 外構 部分詳細図（3） | 縮尺 A1 1：40 A3 1：80 |

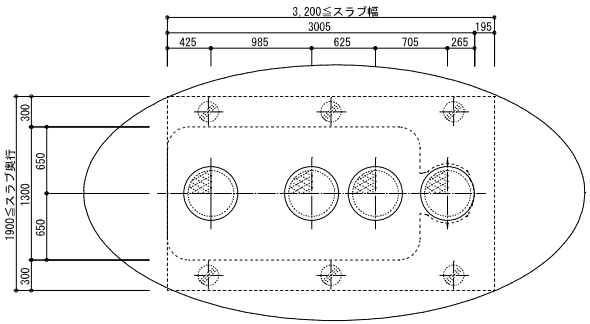


スラブ平面図

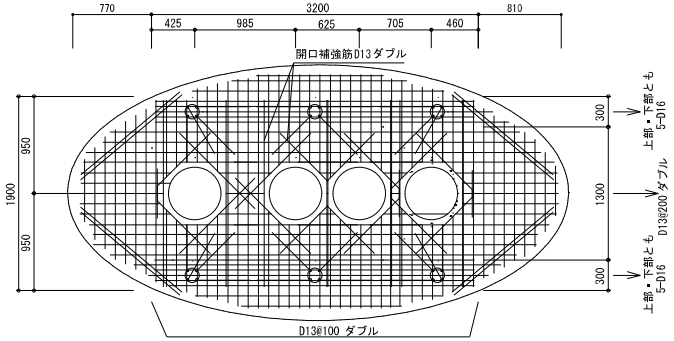


スラブ配筋図

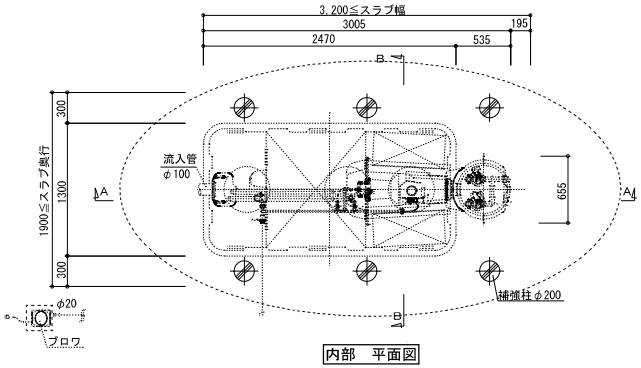


内部　平面図

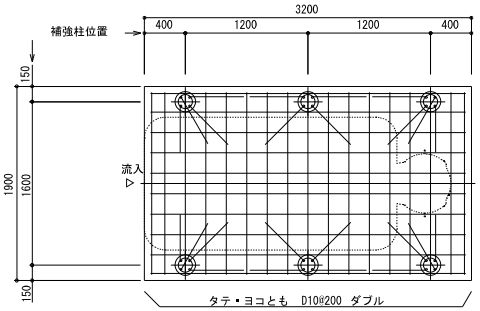


ベース配筋図

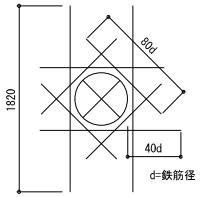


（ダイヤモンド補強：Ｄ１３ダブル）

開口補強筋

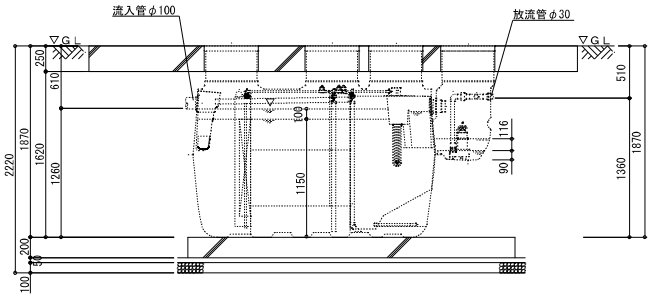


Ａ－Ａ断面図

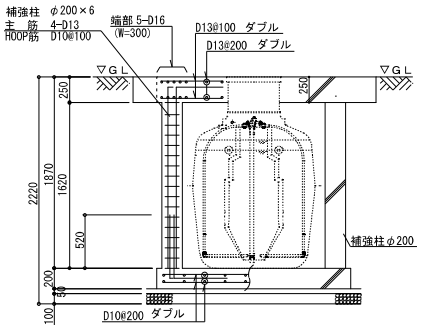


Ｂ－Ｂ配筋図

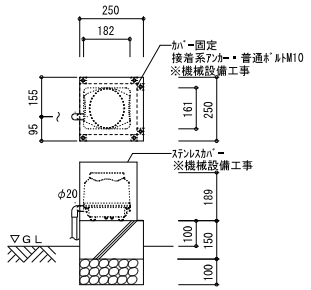


※基礎寸法は参考値とする

ブロア基礎　A1：1/10

長期許容支持力　qa=50kN/m2
使用材料
1)コンクリート　設計基準強度Fc：21N/mm2
スランプ：18cm
2)鉄筋　D16以下：SD295
D16以上：SD345
定着および継手：40d
開口補強筋：D13ﾀﾞﾌﾞﾙ


株式会社第一建築設計事務所
〒350-1126　埼玉県川越市旭町3-19-3
TEL 049-243-0357　FAX 049-244-5372
一級建築士 大臣登録 第317080号　倉田 委美


| 承認者 | 責任者 | 担当 |
|---|---|---|
| 杉原 | 倉田 | |

| JOB CODE | 工事名称 | 図面番号 |
|---|---|---|
| 202403002 | 高坂分署庁舎新築工事（建築） | D－56 |
| 年／月／日 2024／12／10 改訂 | 図面名称 浄化槽基礎 | 縮尺 A1 1：10,20,25 A3 1：20,40,50 |

| 記　号 | 建築工事 | 記　号 | 電気設備工事 | 記　号 | 機械設備工事 |
|---|---|---|---|---|---|
| ⊠ | 天井点検口（目地タイプ）　□450 | | LED照明器具　露出型 | □ | 天井カセット形空調機 |
| P | ピクチャーレール | | LED照明器具　埋込型 | ▭ | 天井カセット形空調機 |
| | | ⊘ | LEDﾀﾞｳﾝﾗｲﾄ | ◇ | 全熱交換機 |
| | | ⊙ | 人感ｾﾝｻｰ | ⊠ | 暖房乾燥機 |
| | | | 照明用吊下ﾀﾞｸﾄﾚｰﾙ | ⊠ | 吹出口 |
| | | | | ⊠ | 吸込口 |
| | | | | ⊠ | 換気扇 |
| | | | | ⊙ | 天井給気口 |

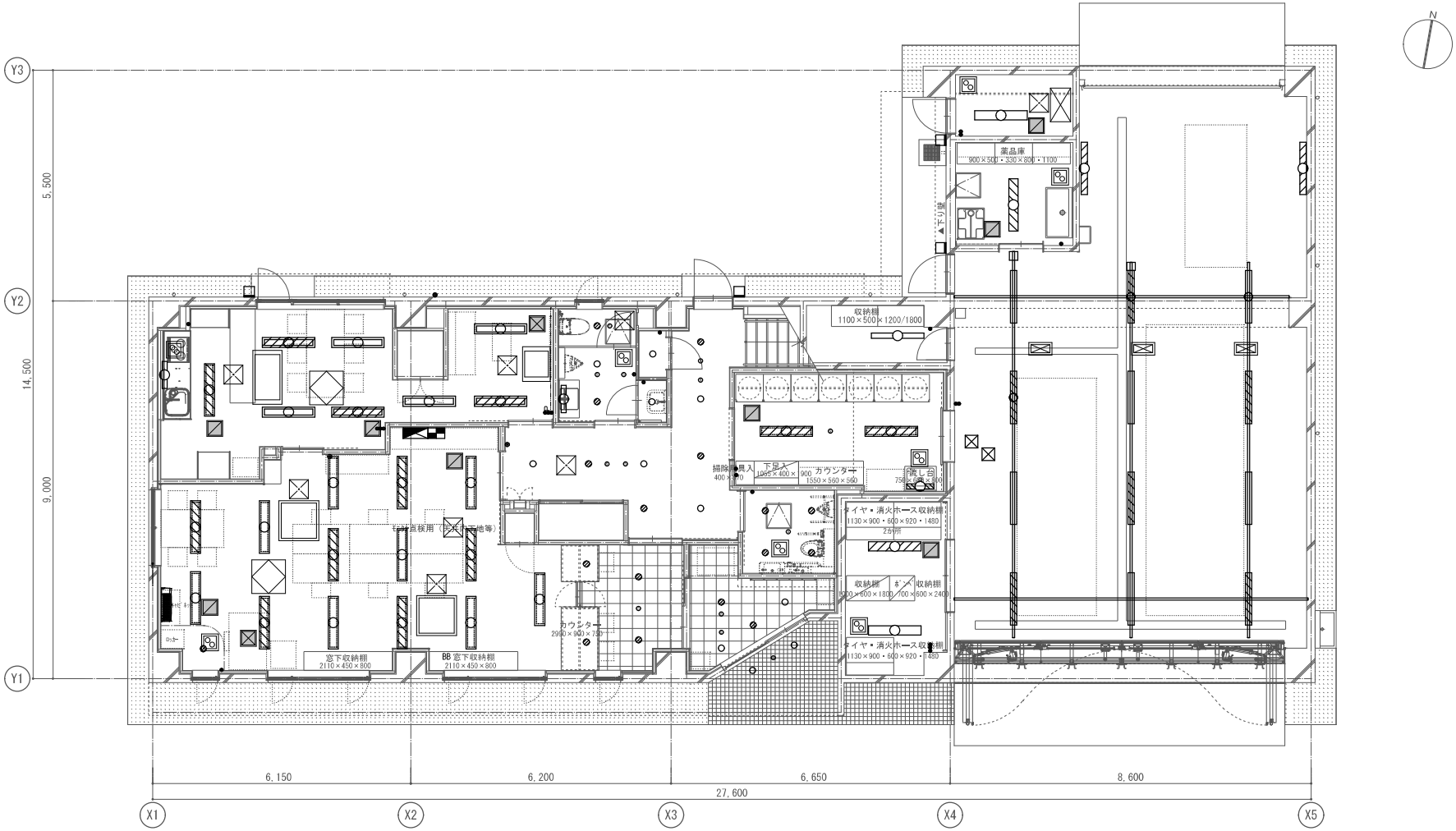



株式会社第一建築設計事務所

〒350-1126　埼玉県川越市旭町3-19-3
TEL 049-243-0357　FAX 049-244-5372

一級建築士 大臣登録 第317080号　倉田 委美


| 承認者 | 責任者 | 担当 |
|---|---|---|
| 杉原 | 倉田 | |

| JOB CODE | 工事名称 | 図面番号 |
|---|---|---|
| 202403002 | 高坂分署庁舎新築工事（建築） | D－57 |
| 年／月／日 2024／12／10　改訂 | 図面名称 総合プロット図　1階 | 縮尺 A1 1：50　A3 1：100 |

| 記　号 | 建築工事 | 記　号 | 電気設備工事 | 記　号 | 機械設備工事 |
|---|---|---|---|---|---|
| ⊠ | 天井点検口（目地タイプ）　□450 | | LED照明器具　露出型 | □ | 天井カセット形空調機 |
| P | ピクチャーレール | | LED照明器具　埋込型 | ▭ | 天井カセット形空調機 |
| | | ⊘ | LEDﾀﾞｳﾝﾗｲﾄ | ◇ | 全熱交換機 |
| | | ⊙ | 人感ｾﾝｻｰ | ⊠ | 暖房乾燥機 |
| | | | 照明用吊下ﾀﾞｸﾄﾚｰﾙ | ⊠ | 吹出口 |
| | | | | ◪ | 吸込口 |
| | | | | ⊠ | 換気扇 |
| | | | | ⊙ | 天井給気口 |

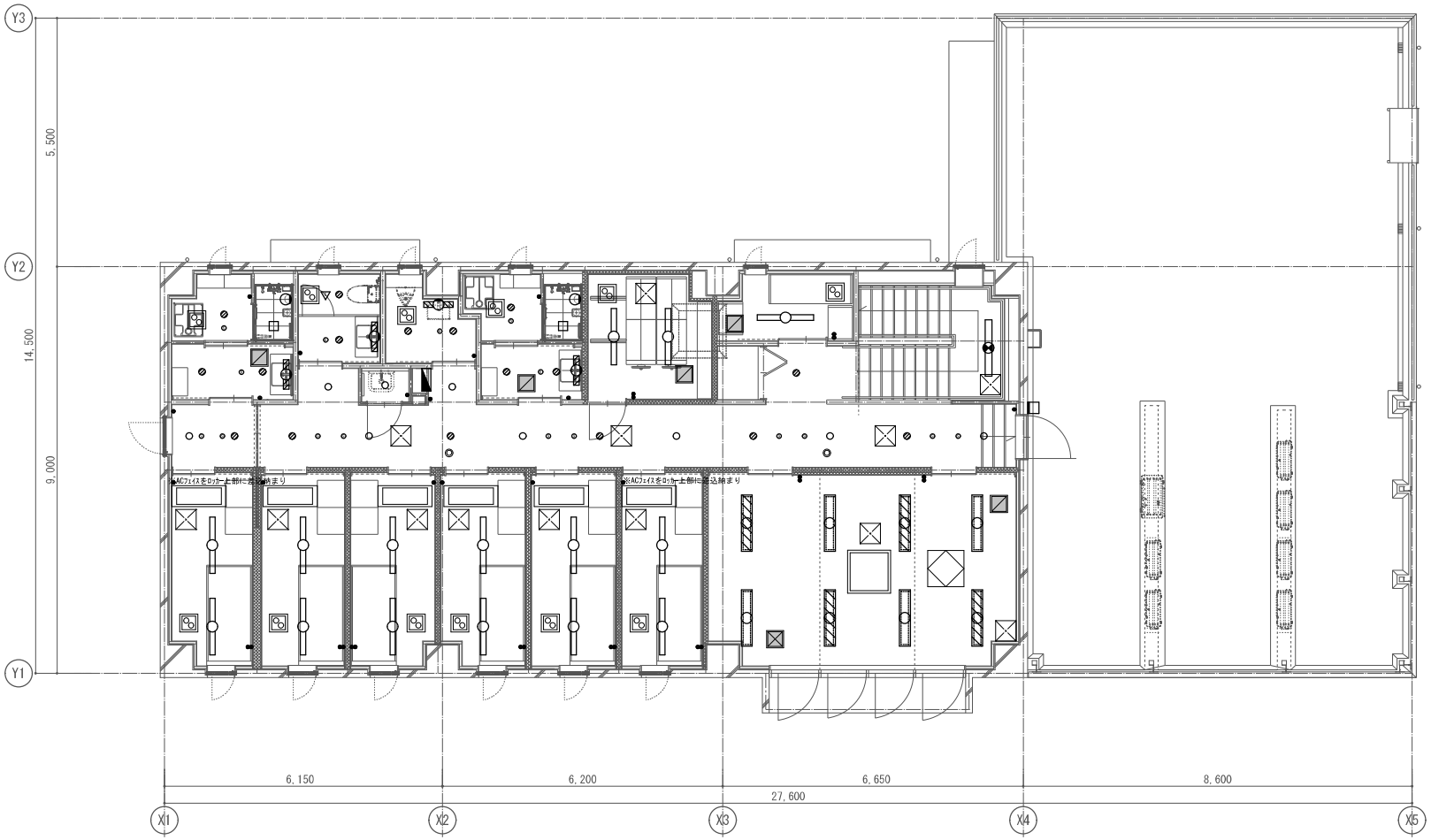



株式会社第一建築設計事務所

〒350-1126　埼玉県川越市旭町3-19-3
TEL 049-243-0357　FAX 049-244-5372

一級建築士 大臣登録 第317080号　倉田 委美


| 承認者 | 責任者 | 担当 | JOB CODE | 工事名称 | 図面番号 |
|---|---|---|---|---|---|
| 杉原 | 倉田 | | 202403002 | 高坂分署庁舎新築工事（建築） | D－58 |
| | | | 年／月／日 2024／12／10　改訂 | 図面名称 総合プロット図　２階 | 縮尺 A1 1：50 A3 1：100 |

建築物リスト

| 番　号 | 用　　途 |
|---|---|
| 建築物① | 消防署分署 |
| 建築物② | 自転車駐車場 |
| 建築物③ | 倉庫（ごみ集積所） |
| 建築物④ | 倉庫（少量危険物倉庫） |
| 建築物⑤ | 倉庫（水防倉庫） |

凡例

| 記　号 | |
|---|---|
| (＊＊) | 現況地盤レベル（KBMからの高さ） |
| ［＊＊］ | 計画地盤レベル（KBMからの高さ） |
| | |
| | |
| | |

1）近隣に住宅が近接しているため、作業時間等の制約の有無についてよく協議を行い、協力し施工に反映させること。
2）工事計画は近隣に十分配慮した計画とすること。
　施工により近隣への利便性を損ねることがあるので、施工内容の組み合わせ・時間等に対して充分配慮した施工とすること。
3）工事着手前、各工事の進行前には、必ず協議をおこなうこと。
4）適宜仮囲いや足場周囲に問題が生じていないかの巡回確認をおこなうこと。
5）交通・安全誘導員（警備員）を重機・資材搬出入時等には必ず配置し、近隣に対し交通安全に配慮すること。
　また仮囲い面の安全対策を充分行うこと。
6）工事関係車両は事前に台数・位置について把握し、必ず指定場所に駐車すること。
7）作業員の新規入場教育は徹底し、名簿は常備すること。休憩場所、トイレなどの他風紀にも充分注意し、また快適トイレの設置等現場の環境づくりにも配慮すること。
9）基本的な搬入計画・施工工程・車両の進入方法等について、施工前に必ず施設管理者と協議して監督員の承諾を得ること。また、工事状況により安全・保安仮設材を必要に応じて設置すること。
10）重機等の乗り入れにより既存舗装等に支障が生じた場合は現況復旧とすること。
11）コンプレッサー等の騒音の生じる機器の置き場所には注意を払い、騒音対策を必要に応じて実施すること。
12）工事状況により、監督員または施設管理者が工事の中断を指示する場合は速やかに対処すること。
13）その他特記仕様書、図示記載事項、現場説明書を良く熟知し施工にあたること。
14）足場組立・解体等の大きな音が発生する恐れのある作業については、必要に応じて近隣への説明等おこなうこと。
15）その他特記仕様書、図示記載事項、現場説明書を良く熟知し施工にあたること。
16）建築工事、電気設備工事、機械設備工事の取り合いについては十分協議するとともに、調整を見込んだ工程計画とすること。
17）工事車両乗入れのためのガードレール切開き及び仮舗装について施工承認協議をおこなうこと。

凡例

| 記　号 | 名　称　・　仕　様 |
|---|---|
| | 工事建物範囲 |
| | 仮囲い（H=3,000）　一部ｸﾘｱﾊﾟﾈﾙ<br>単管補強・シート張共 |
| | ガードフェンス　H=1,800<br>単管補強・シート張共 |
| | 外部足場（枠組本足場W=600）<br>+ﾈｯﾄ状養生ｼｰﾄ張り+安全手すり |
| | 外部足場（枠組本足場W=900）<br>+ﾈｯﾄ状養生ｼｰﾄ張り+安全手すり |
| | 単管抱足場 |
| | パネルゲート<br>W=6,300×H=4,500 |
| | キャスターゲート<br>W=6,000×H=2,000、W3,600×2,000 |
| | 仮設敷鉄板　※撤去後、整地を行う<br>1500×6000×22 |
| | 工事車輌進入路、進入方向 |
| | 交通誘導員 |

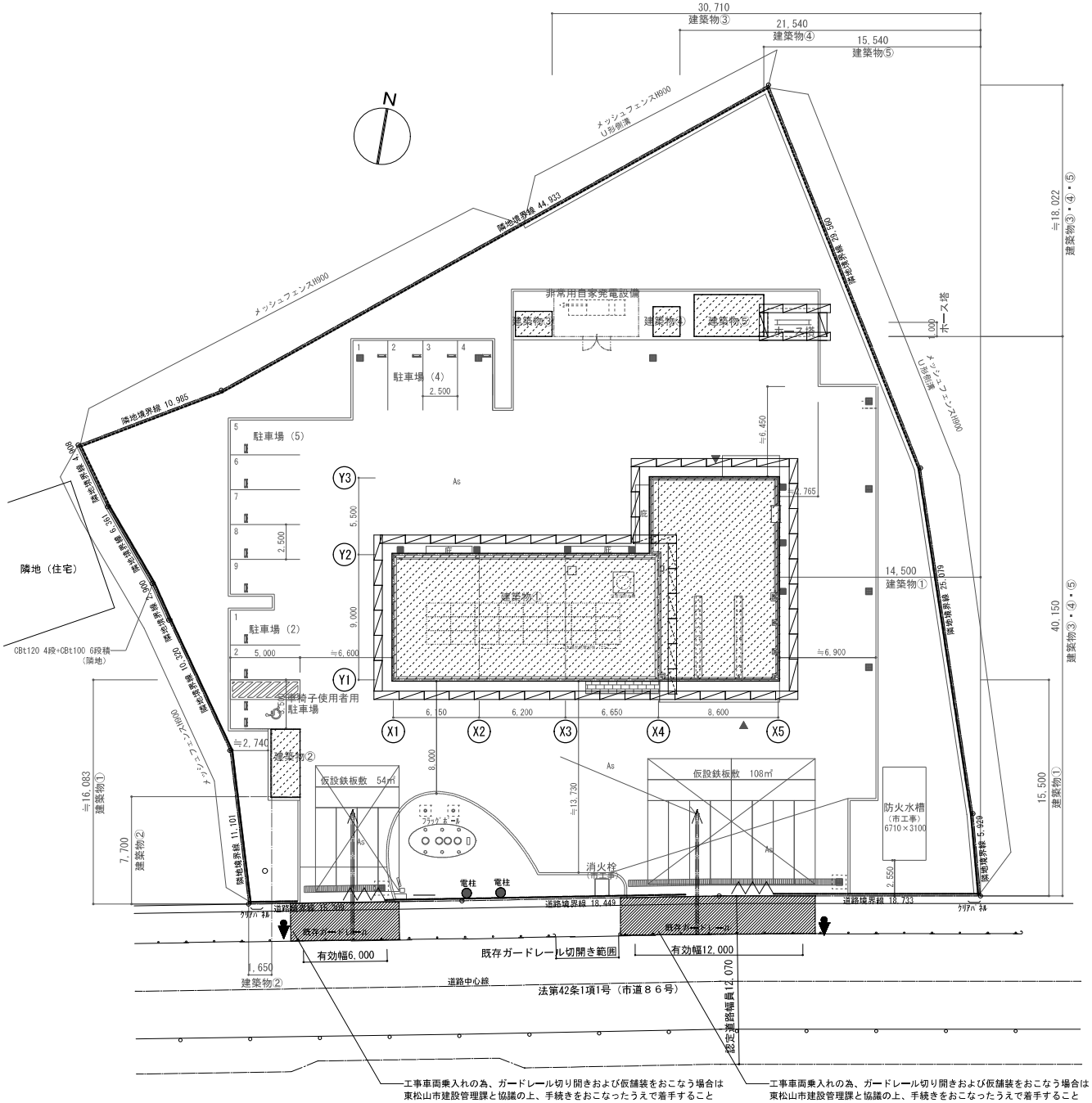


工事車両乗入れの為、ガードレール切り開きおよび仮舗装をおこなう場合は
東松山市建設管理課と協議の上、手続きをおこなったうえで着手すること

工事車両乗入れの為、ガードレール切り開きおよび仮舗装をおこなう場合は
東松山市建設管理課と協議の上、手続きをおこなったうえで着手すること


株式会社第一建築設計事務所
〒350-1126　埼玉県川越市旭町3-19-3
TEL 049-243-0357　FAX 049-244-5372
一級建築士 大臣登録 第317080号　倉田 委美


| 承認者 | 責任者 | 担当 |
|---|---|---|
| 杉原 | 倉田 | |

| | |
|---|---|
| JOB CODE | 202403002 |
| 年／月／日 | 2024／12／10　改訂 |
| 工事名称 | 高坂分署庁舎新築工事（建築） |
| 図面名称 | 仮設計画図（参考） |
| 縮尺 | A1 1：150<br>A3 1：300 |
| 図面番号 | D－59 |

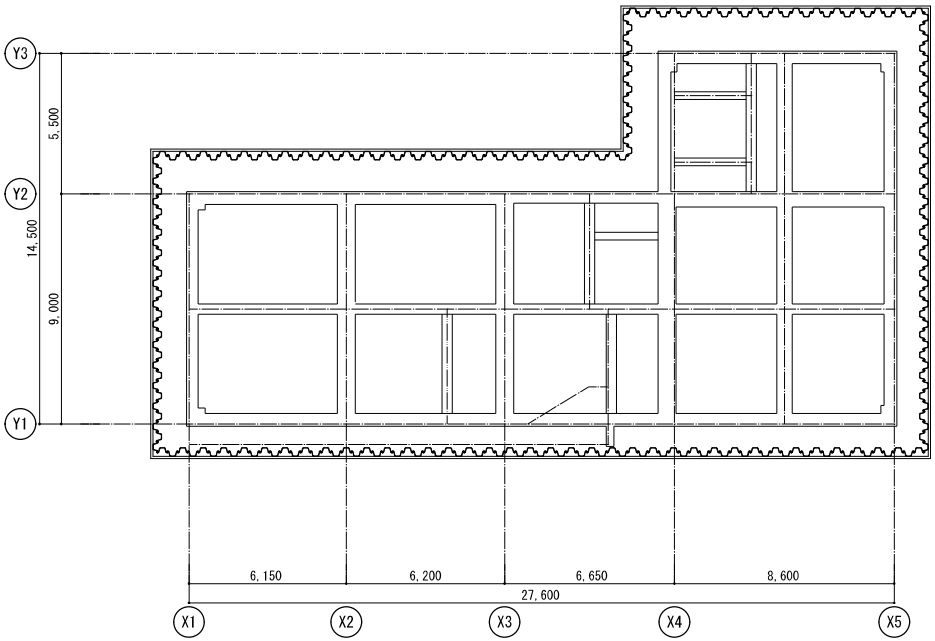


庁舎山留平面図

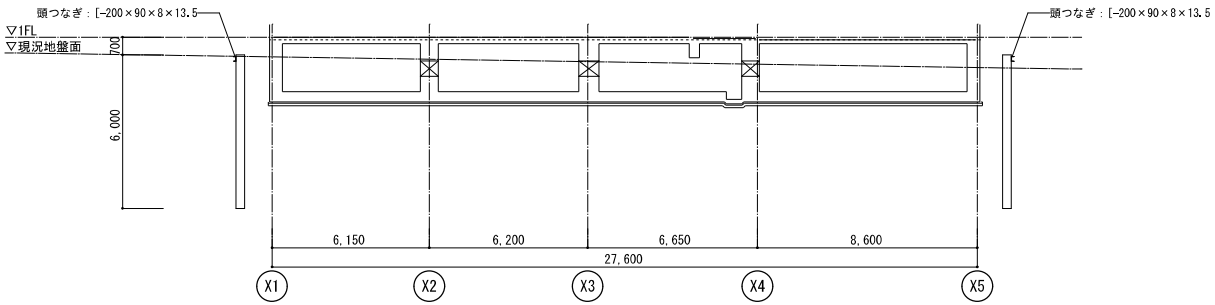


庁舎山留断面図

**山留工事　特記事項**

1.工 法　　打込み　圧入工法
　　引抜き　油圧工法

構造計算により所定の耐力を確保すること。

※山留工事により、周辺の通路、工作物等にクラックその他の損傷を生じた場合は復旧すること。


株式会社第一建築設計事務所
〒350-1126　埼玉県川越市旭町3-19-3
TEL 049-243-0357　FAX 049-244-5372
一級建築士 大臣登録 第317080号　倉田 委美


| 承認者 | 責任者 | 担当 |
|---|---|---|
| 杉原 | 倉田 | |

| JOB CODE | 工事名称 | 図面番号 |
|---|---|---|
| 202403002 | 高坂分署庁舎新築工事（建築） | D－60 |
| 年／月／日 2024／12／10 改訂 | 図面名称 山留計画図（参考） | 縮尺 A1 1：100 A3 1：200 |

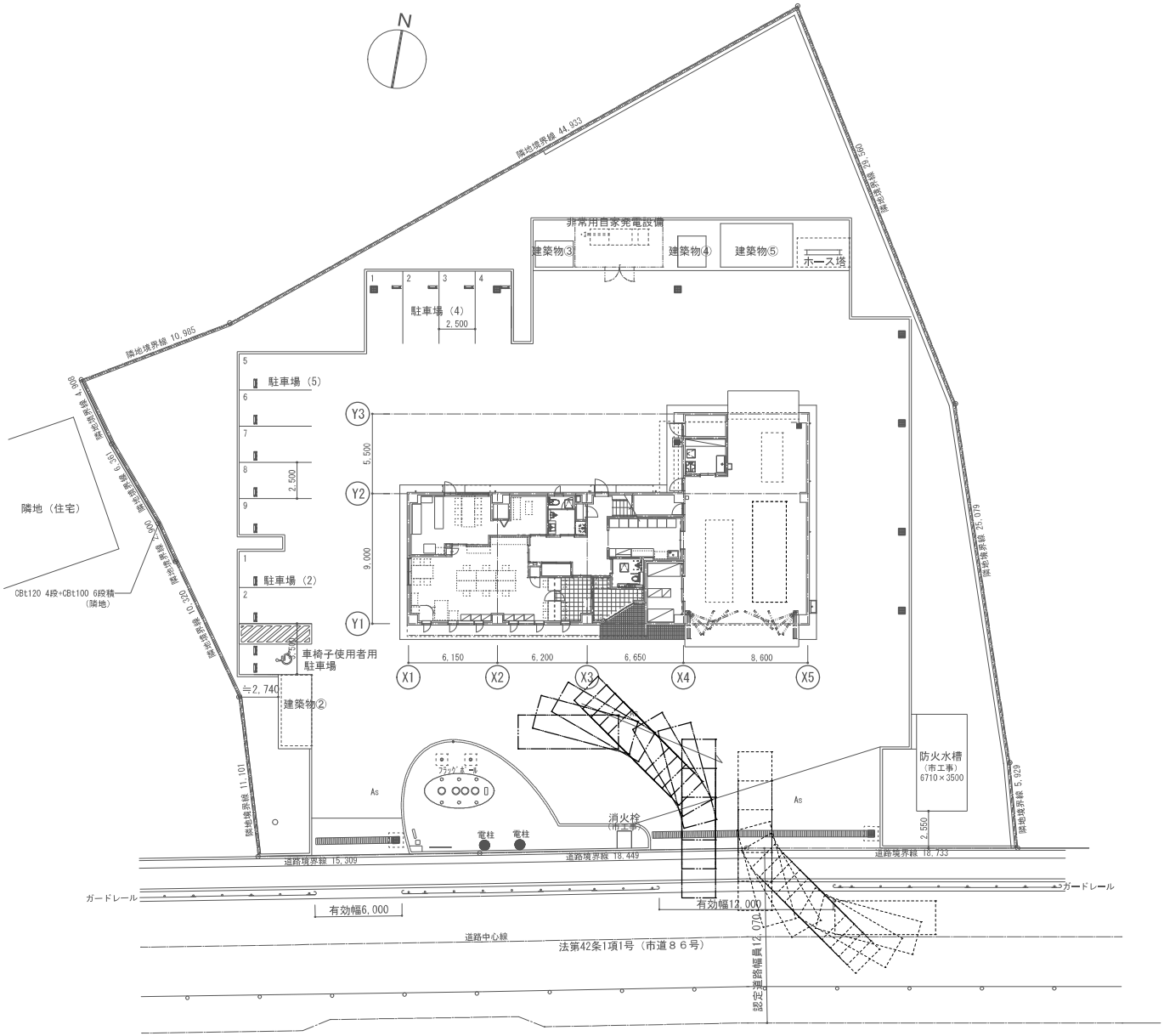


| | | | | | | | |
|---|---|---|---|---|---|---|---|
| 株式会社第一建築設計事務所 | 〒350-1126 埼玉県川越市旭町3-19-3<br>TEL 049-243-0357 FAX 049-244-5372 | 一級建築士 大臣登録 第317080号 倉田 委美 | 承認者 杉原 | 責任者 倉田 | 担当 | JOB CODE 202403002<br>年／月／日 2024／12／10 改訂 | 工事名称 高坂分署庁舎新築工事（建築）<br>図面名称 車両軌跡図（参考）<br>縮尺 A1 1：150 A3 1：300 | 図面番号 D－61 |

| 工事名 | 高坂分署庁舎新築工事（建築） |
|---|---|

# 特記仕様書（構造関係）

## Ⅰ 建物概要

1．主要用途　消防署分署

2．工事場所　埼玉県東松山市大字西本宿字下柳沢３７８番１、３９９番２

3．棟名称及び構造・階数等　鉄筋コンクリート造　２ 階建て（地下 － 階・ＰＨ － 階）

建築面積　299.77 ㎡

延べ面積　475.77 ㎡

床面積　1階　304.77 ㎡

2階　171.00 ㎡

建物高さ　9.664 m　軒高さ　8.075 m

工事種別　⊙新築　・増築　・改築　・移転

増築計画　・有り　⊙無し

構造種別　地上　RC 造　地下　RC 造

架構型式　X方向　ラーメン構造

Y方向　ラーメン構造

耐震構造方式　⊙耐震構造　・免震構造　・制振構造

耐震安全性の分類　⊙Ⅰ類(I=1.50)　・Ⅱ類(I=1.25)　・Ⅲ類(I=1.00)

4．構造計算条件

a 耐震設計条件

| | | | |
|---|---|---|---|
| 地震荷重 | 建物一次固有周期 | | （ 0.160 ）秒 |
| | 地盤種別 | | 第（ 2 ）種地盤 |
| | 地域係数 | | Z= 1.0 |
| 計算ルート | X方向 | | ※ 許容応力度計算 （ルート 　 ） |
| | | | ⊙ 保有水平耐力計算（ルート 3 ） |
| | Y方向 | | ※ 許容応力度計算 （ルート 　 ） |
| | | | ⊙ 保有水平耐力計算（ルート 3 ） |
| 設計層間変形角 | X方向 | 一次設計 | 1/200 |
| | | 二次設計 | 1/200 |
| | Y方向 | 一次設計 | 1/200 |
| | | 二次設計 | 1/200 |

b 耐風設計条件

| | |
|---|---|
| 基準風速 （$V_0$） | （ 30 ） m／秒 |
| 地表面粗度区分 | ・Ⅰ ・Ⅱ ⊙Ⅲ ・Ⅳ |

c 耐積雪設計条件

| | |
|---|---|
| 建設地の標高 | （ 34 ） m |
| 多雪区域の指定 | ・有り ⊙無し |
| 設計垂直積雪量 | （ 30 ） cm |

5．地盤調査資料

| | |
|---|---|
| 調査内容 | ・サウンディング ⊙標準貫入試験 ・ ） |
| | ⊙ 土質試験 ・ 孔内水平載荷試験 ・ 平板載荷試験 |
| 調査位置 ボーリング柱状図 | 構造図 （ SG-07 図） による |
| 液状化対策の検討 | ・ 有り ⊙ 無し |

## Ⅱ 建築工事仕様

（1）質問回答書、本特記仕様書及び図面に記載されていない事項は、すべて「埼玉県建築工事特別共通仕様書」及び国土交通大臣官房官庁営繕部監修「公共建築工事標準仕様書（建築工事編）（令和４年版）」（以下、「標準仕様書」という。）による。
なお、新たな版が出版され、当該基準によりがたい場合は、監督員と協議し、適用する基準等を決定する。
（2）標準仕様書で「特記がなければ、」以下に具体的な材料・工法・検査方法等を明示している場合において、それらが関係法令等（条例を含む）と異なる場合には、具体的な対応策について監督員と協議すること。
（3）特記仕様書の表記
1）項目は、番号に○印の付いたものを適用する。
2）特記事項は、⊙印の付いたものを適用する。⊙印の付かない場合は、※印の付いたものを適用する。
⊙印と ◎印の付いた場合は、共に適用する。⊙印と ※の場合は、⊙のみを適用する。
3）特記事項に記載の（ 、 ）内の表示番号は、埼玉県建築工事特別共通仕様書の当該項目、当該図表を示す。
4）特記事項に記載の（ 、 ）内の表示番号は、標準仕様書の当該項目、当該図表を示す。
5）製造所名は、五十音順とし「株式会社」等の記載は省略する。また（ ）内は製品名を示す。
6）◎は「特定調達物品等」を表す。
7）注は標準仕様書記載事項で、注意すべきものを示す。

| 章 | 項目 | 特記事項 |
|---|---|---|
| 4 地業工事 | ① 支持地盤等 | ・杭基礎 (4-5-1)(4.5.4, 5)(4.5.5, 6)<br>支持地盤の位置及び種類（基礎底部の位置含む）<br>・図示による（ ） ・<br>⊙直接基礎<br>支持地盤の位置及び種類（基礎底部の位置含む）<br>⊙図示による（ SG-07 ） ・<br>試験掘り（根切り底の状態の確認等） (3.2.1)<br>・行う（位置等 ・図示による（ ） ・ ）<br>長期設計支持力度 ⊙（ 100 ）kN/㎡<br>⊙地盤の載荷試験 (4.2.4)<br>載荷試験の方法<br>・地盤工学会基準JGS 1521による ⊙平板載荷試験<br>試験の位置、載荷荷重<br>※図示による（慶匠図D-09） ・<br>・液状化対策<br>工法、施工範囲、仕様及び計測、試験等 ※図示 |
| | 2 既製コンクリート杭地業 | 種類 (4.3.3)<br>・遠心力高強度プレストレストコンクリート杭（PHC杭）<br>・プレストレスト鉄筋コンクリート杭（PRC杭）<br>・外殻鋼管付きコンクリート杭（SC杭）<br>※杭の鋼管材料 ・SKK400 ・SKK490<br>・<br>寸法、継手、性能等（種別：種類、性能及び曲げ強度区分） (4.2.2)(4.3.3)<br>種類 コンクリート強度(N/mm²) 厚さ(mm) 杭径(mm) 杭長(m) 継手数 セット数 長期設計支持力(kN/本) 備考<br>試験杭 上杭 中杭 下杭<br>本杭 上杭 中杭 下杭<br>杭先端部形状 (4.3.3)<br>・開放形 ・半開放形 ・閉そく形 ・<br>施工方法<br>・セメントミルク工法 (4.2.2)(4.3.1、4)<br>試験杭の位置 ・図示による（ ） ・<br>掘削深さ ・図示による（ ） ・<br>杭の支持層への根入れ長さ<br>・図示による（ ） ・<br>杭の精度<br>水平方向の位置ずれ寸法 ・杭径の1/4かつ100mm以下 ・<br>杭の傾斜 ・1/100以内 ・<br>根固め液及び杭周固定液の管理試験<br>※標準仕様書4.3.4(6)(3)による ・<br>・特定埋込杭工法 (4.2.2)(4.3.1、5)<br>・H13国土交通省告示第1113号第6 による地盤の許容支持力式の内α、β、γが下記の値を採用できる工法<br>α=（ ）、β=（ ）、γ=（ ）<br>工法<br>・プレボーリング拡大根固め工法<br>・中堀り拡大根固め工法<br>杭周固定液 ・使用する ・使用しない<br>試験杭の位置 ・図示による（ ） ・<br>杭の支持層への根入れ長さ<br>・評定等の評価内容による ・<br>杭の精度<br>水平方向の位置ずれ寸法<br>※評定等の評価内容による ・杭径の1/4かつ100mm以下 ・<br>杭の傾斜<br>※評定等の評価内容による ・1/100以内 ・<br>杭の継手の工法 (4.3.3、6)(7.2.5)<br>・アーク溶接継手<br>溶接材料<br>・標準仕様書7.2.5(1)、(2)による ・図示による（ ）<br>・機械式継手(継手部に接続金具を用いた方式のもの)<br>工法 ※評定等を受けた工法<br>検査 ※評定等により定められた項目 ・<br>施工 ※評定等をされた施工管理基準による ・<br>杭頭の処理 (4.3.8)<br>・処理する<br>処理方法（切断にともなう補強方法含む）<br>・図示による（ ） ・<br>杭頭の中詰め材料<br>・基礎のコンクリートと同調合のもの ・ |
| | 3 鋼杭地業 | 材料、寸法、継手等 (4.4.2、3、5)<br>種類 板厚(mm) 杭径(mm) 杭長(m) 継手数 セット数 長期設計支持力(kN/本) 備考<br>試験杭 上杭 中杭 下杭<br>本杭 上杭 中杭 下杭<br>特定埋込杭工法 (4.2.2)(4.3.1、5)<br>・H13国土交通省告示第1113号第6 による地盤の許容支持力式の内α、β、γが下記の値を採用できる工法<br>α=（ ）、β=（ ）、γ=（ ）<br>工法<br>・中堀り拡大根固め工法<br>・<br>試験杭の位置 ・図示による（ ） ・<br>杭の精度<br>水平方向の位置ずれ寸法<br>※評定等の評価内容による ・杭径の1/4かつ100mm以下 ・<br>杭の傾斜<br>※評定等の評価内容による ・1/100以内 ・<br>杭の継手の工法 (4.4.3、5)(7.2.5)<br>・アーク溶接継手<br>形状<br>・JIS A 5525 による ・<br>溶接材料<br>・標準仕様書7.2.5(1)、(2)による ・図示による（ ）<br>・ |
| | 4 場所打ちコンクリート杭地業 | ・機械式継手(継手部に接続金具を用いた方式のもの)<br>工法 ※評定等を受けた工法 ・<br>検査 ※評定等により定められた項目 ・<br>施工 ※評定等をされた施工管理基準による ・<br>杭頭の処理 (4.3.8)(4.4.6)<br>・処理する<br>処理方法（切断にともなう補強方法含む）<br>・図示による（ ） ・<br>杭頭の中詰め材料 (4.3.8)<br>・基礎のコンクリートと同調合のもの ・<br>工法 (4.5.1、4～6)<br>・アースドリル工法 （安定液 ・使用する ・使用しない）<br>・リバース工法<br>・オールケーシング工法 （孔内の水掘り ・行う ・行わない）<br>・場所打ち鋼管コンクリート杭工法<br>鋼管巻き材料 ・SKK400 ・SKK490 ・<br>鋼管径・板厚・長さ ※図示による（ ） ・<br>使用する工法<br>・拡底施工法（安定液 ・使用する ・使用しない）<br>材料その他 (4.2.2)(4.5.4)<br>寸法等<br>検査 杭径(mm) 拡底(mm) 杭長(m) セット数 長期設計支持力(kN/本) 備考<br>試験杭<br>本杭<br>鉄筋の種類<br>種類の記号 呼び径(mm) 備考<br>・SD295<br>・SD345<br>・<br>帯筋の加工及び組立<br>・図示による（構造関係共通図(配筋標準図)6.2帯筋(2)⑥(ロ)）<br>・<br>鉄筋の最小かぶり厚さ<br>・100mm ・<br>鉄筋かごの補強<br>・図示による（ ） ・<br>組み立てた鉄筋の第ごとの継手<br>※重ね継手（重ね継手の長さ：標準仕様書表5.3.2による）<br>・図示による（ ） ・<br>主筋の基礎底盤への定着長さ<br>・図示による（ ） ・<br>セメントの種類<br>※高炉セメントB種 ◎ ・<br>コンクリートの設計基準強度 ・（ ）N/mm² ・<br>コンクリートの種別<br>・A種 ・B種 ・評定等の評価内容による<br>スランプ<br>・18cm ・21cm<br>構造体強度補正値<br>・3N/mm² ・評定等の評価内容による ・<br>試験杭の位置 ・図示による（ ） ・<br>杭の支持層への根入れ長さ<br>・図示による（ ） ・<br>杭の精度<br>水平方向の位置ずれ<br>・評定等の評価内容による ・杭径の1/4かつ100mm以下 ・<br>杭の傾斜<br>・評定等の評価内容による ・1/100以内 ・<br>孔壁の保持状況（孔壁測定）<br>測定箇所 ・試験杭（ ）箇所及び本杭（ ）箇所 ・<br>測定方法 ・超音波測定器 ・ |
| | ⑤ 砂利地業 | 材料 ・再生クラッシャラン ◎ ⊙切込砂利又は切込砕石 ・ (4.6.2、3)<br>施工範囲 ⊙基礎下、基礎梁下、土間コンクリート下、土に接するスラブ下<br>・図示による（ ） ・<br>厚さ ※60mm ⊙ 150mm～450mm |
| | 6 砂地業 | 材料 ・シルト (4.6.2、3)<br>・有機物等の混入しない締固めに適した山砂、川砂又は砕砂<br>施工範囲 ・図示による（ ） ・<br>厚さ ※60mm ・ |
| | ⑦ 捨コンクリート地業 | 材料 ・普通コンクリート ・ (4.6.4)(6.14.1～3)<br>設計基準強度 ※18N/mm² ・<br>スランプ ※18cmまたは18cm ・<br>施工範囲 ⊙基礎下、基礎梁下、土に接するスラブ下<br>・図示による（ ） ・<br>厚さ ※50mm（※平たん仕上げ ・ ） ・ |
| | ⑧ 床下防湿層 | 材料 (4.6.2、5)<br>⊙ポリエチレンフィルム厚さ0.15mm以上 ・<br>範囲<br>⊙建物内の土間スラブ及び土間コンクリート下（ピット下を除く）<br>・ |
| | 9 地盤改良工法 | 種類及び施工方法等 ・図示による（ ） ・<br>六価クロム溶出試験 ・行う |
| 5 鉄筋工事 | ① 鉄筋 | 鉄筋の種類 (5.2.1)<br>種類の記号 呼び径(mm) 備考<br>⊙SD295 ※ D16以下<br>⊙SD345 ※ D19以上<br>・<br>・<br>・ |
| | 2 溶接金網 | 形状等 (5.2.2)<br>種類 種類の記号 鉄線の形状、網目寸法、鉄線の径(mm) 使用部位<br>・溶接金網<br>・鉄筋格子 |
| | ③ 鉄筋の継手 | 鉄筋の継手方法等 (5.3.4)<br>部位 継手方法 呼び径(mm)<br>柱、梁の主筋 ⊙ガス圧接 ・機械式継手 ・浪速継手 ・重ね継手 ※ D19以上<br>耐力壁の鉄筋 ・重ね継手 ・<br>基礎、耐圧スラブ、土圧壁 ⊙重ね継手 ・ガス圧接<br>その他の鉄筋（ ） ・重ね継手 ・<br>継手位置<br>⊙図示による（構造関係共通図(配筋標準図)5.1、6.1、7.1、7.3、8.1）<br>・基礎梁主筋の継手位置 ・図5.2 ・図5.3 ・図5.4<br>・図示による（ ） ・<br>柱及び梁の重ね継手の長さ<br>・図示による（ ） ・<br>耐力壁の鉄筋の重ね継手の長さ<br>※図示による（構造関係共通図(配筋標準図)3(1)(ｲ)）<br>・図示による（ ） ・<br>柱及び梁の主筋で隣り合う継手を同一箇所に設ける部分の位置及び施工方法等<br>・図示による（ ） ・ |
| | ④ 鉄筋の定着 | 鉄筋の定着長さ (5.3.4)<br>⊙図示による（ SG-03 ）<br>機械式定着工法<br>適用場所<br>・図示による（ ） ・<br>種類<br>・摩擦圧接接合 ・螺合グラウト固定<br>・鋼合グラウト固定 ・<br>工法<br>※第三者機関の評定等を取得している工法とする<br>必要定着長さ<br>※評定等の評価内容による<br>補強筋形状<br>※評定等の評価内容による<br>かぶり厚さ<br>※評定等の評価内容による<br>品質確認<br>※評定等の評価内容による<br>検査<br>※評定等の評価内容による<br>鉄筋の余長の長さ<br>構造関係共通図（配筋標準図）による。これによらない箇所は図示による。 |
| | ⑤ 鉄筋のかぶり厚さ及び間隔（溶接金網含む） | 最小かぶり厚さ（目地底から算出を行う） (5.3.5)<br>※図示による（構造関係共通図(配筋標準図)4(1)表4.1）<br>・図示による（ ） ・<br>柱及び梁の主筋にD29以上の使用<br>・あり 適用箇所（ ）<br>主筋のかぶり厚さを径の1.5倍以上確保する<br>耐久性上不利な部分（塩害等を受けるおそれのある部分等）<br>・あり 適用箇所（ ）<br>・最小かぶり厚さに加える厚さ （ ）mm<br>・ |
| | 6 各部配筋 | ※図示による (5.3.7) |
| | ⑦ 圧接完了後の圧接部の試験 | 圧接完了後の圧接部の試験 (5.4.10)<br>外観試験<br>※行う（全ての圧接部）<br>抜取試験<br>※超音波探傷試験（試験方法 標準仕様書5.4.10(4)(a)による）<br>・引張試験<br>試験方法 ※標準仕様書5.4.10(4)(b)による<br>・ |
| | 8 機械式継手 | 適用箇所 (5.5.3、5)<br>・図示による（ ） ・<br>H12建告第1463号に適合する性能<br>・A級 ・<br>種類<br>・ねじ式鉄筋継手<br>充填方式<br>・無機グラウト方式 ・有機グラウト方式 ・<br>・端部ねじ加工継手<br>・モルタル充填式継手<br>・<br>工法<br>※第三者機関の評定等を取得している工法<br>鉄筋相互のあき<br>※評定等の評価内容による<br>品質の確認<br>※評定等の評価内容による<br>検査<br>※評定等の評価内容による<br>施工完了後の継手部の試験<br>・外観試験<br>試験対象 ※全数<br>試験項目<br>・評定等の評価内容による ・<br>試験方法<br>・評定等の評価内容による ・<br>・超音波測定試験<br>試験対象<br>・抜取り<br>ロット<br>・1組の作業班が1日に行った継手箇所で、最大200箇所程度とする<br>試験の箇所数<br>・1ロットに対して（ ）箇所<br>・全数<br>試験項目 ※挿入長さ<br>試験方法<br>※JIS Z 3064（鉄筋コンクリート用機械式継手の鉄筋挿入長さの超音波測定方法及び判定基準）による<br>不合格となった場合の措置<br>・ |
| | 9 溶接継手 | 適用箇所 (5.5.3、5)<br>・図示による（ ） ・<br>H12建告第1463号に適合する性能<br>・A級 ・<br>溶接継手の工法<br>・図示による（ ） ・<br>鉄筋相互のあき<br>・標準仕様書5.3.5(4)による<br>・評定等の評価内容による<br>・図示による（ ）<br>施工完了後の溶接部の試験<br>・外観試験<br>試験対象 ※全数<br>試験項目<br>・評定等の評価内容による ・<br>試験方法<br>・評定等の評価内容による ・<br>・超音波測定試験<br>試験対象<br>・抜取り<br>ロット<br>・1組の作業班が1日に行った溶接箇所で、最大200箇所程度とする<br>試験の箇所数<br>・1ロットに対して（ ）箇所<br>・全数<br>試験項目 ※内部欠陥の検出<br>試験方法<br>※JIS Z 3063（鉄筋コンクリート用異形棒鋼溶接部の超音波測定方法及び判定基準）による<br>不合格となった場合の措置<br>・ |

一級建築士 第312200号
構造設計一級建築士 第 7798号　有川 貴志


株式会社第一建築設計事務所
〒350-1126 埼玉県川越市旭町3-19-3
TEL 049-243-0357 FAX 049-244-5372
一級建築士 大臣登録 第317080号　倉田 委美


| 承認者 | 責任者 | 担当 | JOB CODE | 工事名称 | 図面番号 |
|---|---|---|---|---|---|
| 杉原 | 倉田 | | 202403002 | 高坂分署庁舎新築工事（建築） | SG － 01 |
| | | | 年／月／日 2024／12／10 改訂 | 図面名称 特記仕様書（構造関係・その１） | 縮尺 A1 Noscale A3 Noscale |

## 6 コンクリート工事

**① コンクリートの種類等**

類別 (6.2.1)
※Ⅰ類（JIS A 5308 への適合を認証されたコンクリート）
・Ⅱ類（JIS A 5308 に適合したコンクリート）

普通コンクリート (6.2.1～6.2.4)

| 設計基準強度 (N/mm²) | 気乾単位容積質量 (t/m³) | スランプ | 適用箇所 |
|---|---|---|---|
| ⊙24 | 2.3程度 | ・15又は18 ・18 | |
| ・ | | ・ | |
| ・ | | ・ | |
| ・ | | ・ | |
| ・ | | ・ | |

構造体強度補正値(S) (6.3.2)
※標準仕様書 表6.3.2による
補正値S＝3（ 月 日～ 月 日、 月 日～ 月 日）
S＝0（ 月 日～ 月 日、 月 日～ 月 日）
・

**② セメント**

種類 (6.3.1)
※普通ポルトランドセメント、高炉セメントA種、シリカセメントA種又は
フライアッシュセメントA種
適用箇所（※下記以外全て ・ ）
普通ポルトランドセメントの品質は、JIS R 5210 に示された規定の他、水和熱が7日目で 352J/g以下、かつ28日目で 402J/g以下のものとする。
・高炉セメントB種 ⊙
適用箇所（・1Fより下部（立上り部含む） ・ ）
・フライアッシュセメントB種 ⊙
適用箇所（・ ）
・

**③ 骨材**

アルカリシリカ反応性による区分 (6.3.1)
※A ・B（コンクリート中のアルカリ総量が 3.0 kg/m³ 以下）

**④ 混和材料**

・混和剤 (6.3.1)
混和剤の種類
※標準仕様書6.3.1(4)(a)による ・
・混和材
混和材の種類
※標準仕様書6.3.1(4)(b)による ・

**⑤ 打継ぎの位置、ひび割れ誘発目地、打継ぎ目地**

打継ぎの位置 (6.6.4)
梁及びスラブ
※スパンの中央又は隣から1/4の付近
・図示による（ ）・
柱及び壁
※スラブ、壁梁又は基礎の上端
・図示による（ ）・

目地の寸法 (6.6.4)(6.8.1)(9.7.3)
・標準仕様書 9.7.3(1)(7)による ・
※ひび割れ誘発目地、打継目地の深さ寸法は、躯体外側の打増し部で処理する
・図示による（ ）・

ひび割れ誘発目地の位置、形状、寸法 (6.8.1)
・図示による（ ）・

**⑥ 湿潤養生**

湿潤養生の期間 (6.7.2)
・セメントの種類が普通エコセメントの場合 （ ）日

**⑦ 構造体コンクリートの仕上り**

合板せき板を用いるコンクリートの打放し仕上げ (6.2.5)(6.8.2)

| 種別 | 適用箇所 |
|---|---|
| ・A種 | ※図示による（ ） |
| ⊙ B種 | ※図示による（ ） |
| ・C種 | ※図示による（ ） |

コンクリートの仕上りの平たんさ

| 種別 | 適用箇所 |
|---|---|
| ・a種 | ※図示による（ ） |
| ・b種 | ※図示による（ ） |
| ・c種 | ※図示による（ ） |

**⑧ 打増し厚さ（打放し仕上げ部）**

打増し厚さ (6.8.1)
⊙打放し仕上げの打増し厚さ(外部に面する部分に限る)
⊙20mm
⊙打放し仕上げの打増し厚さ(内部に面する部分に限る)
⊙10mm ・20mm ・
・外装タイル後張り面の打増し処理
・20mm ・
打増し範囲
・図示による（ ）・

**⑨ 型枠**

せき板の材料及び厚さ (6.8.2)
⊙合板（※12mm ・ ）G
コンクリート打設時の充填性の確認のため、型枠の一部に透明型枠等を使用する場合は、強度、変形等について、事前に監督員と協議する。
・断熱材を兼用した型枠の使用
適用箇所 ・図示による（ ）・
・MCR工法用シートの使用
適用箇所 ・図示による（ ）・
打増し厚さ ・20mm ・
打増し範囲 ・図示による（ ）・
スリーブの材種・規格等
・図示による（ ）・

存置期間及び取外し (6.8.4)
※標準仕様書6.8.4による
・普通エコセメントの場合（※図示による（ ）・ ）

**10 鞘量コンクリート**

適用箇所 (6.10.1、2)
・図示による（ ）・
種類
・1種 ・2種
気乾単位容積質量
・標準仕様書 表6.10.1による ・
スランプ
※21cm ・

**11 寒中コンクリート**

適用期間（ 月 日～ 月 日） (6.11.1、2)
構造体強度補正値(S)を積算温度を基に定める場合
・図示による（ ）、S＝（ ）・

**12 暑中コンクリート**

(6.12.2)
適用期間（ 月 日～ 月 日）
構造体強度補正値(S)
※6N/mm² ・図示による（ ）、S＝（ ）・

**13 マスコンクリート**

適用箇所 (6.13.1、2)
・図示による（ ）・
セメントの種類
・普通ﾎﾟﾙﾄﾗﾝﾄﾞｾﾒﾝﾄ ・中庸熱ﾎﾟﾙﾄﾗﾝﾄﾞｾﾒﾝﾄ ・低熱ﾎﾟﾙﾄﾗﾝﾄﾞｾﾒﾝﾄ
・高炉セメントB種 ・ﾌﾗｲｱｯｼｭｾﾒﾝﾄB種 ・シリカセメント
混和材料の適用
・あり（・標準仕様書6.13.2(2)(7)による ・標準仕様書6.13.2(2)(4)による
）
スランプ
※15cm ・
構造体強度補正値(S)
※標準仕様書表6.13.1による ・

**14 無筋コンクリート**

コンクリートの種類 (6.14.1)
※普通コンクリート ・
セメントの種類
※普通ポルトランドセメント、高炉セメントA種、シリカセメントA種又は
フライアッシュセメントA種
・高炉セメントB種 ⊙
・フライアッシュセメントB種 ⊙
設計基準強度 ※18（N/mm²）・
スランプ ※15cm又は18cm ・
適用箇所
※標準仕様書6.14.1(4)による箇所 ・図示による（ ）

**⑮ コンクリートの単位水量測定**

実施要領
(1)単位水量の測定は、150m³に1回以上及び荷下し時に品質の異常が認められた時に実施する。
(2)単位水量の上限値は、標準仕様書6.3.2(4)(c)による。
(3)単位水量の管理目標値は次の通りとして、施工する。
1)測定した単位水量が、計画調合書の設計値(以下、「設計値」という。)±15kg/m³の範囲にある場合はそのまま施工する。
2)測定した単位水量が、設計値±15を超え±20kg/m³ の範囲にある場合は、水量変動の原因を調査するとともに生コン製造者に改善を指示し、その運搬車の生コンは打設する。その後、設計値±15kg/m³ 以内で安定するまで、運搬車の3台毎に1回、単位水量の測定を行う。
3)設計値±20kg/m³ を超える場合は、生コンを打込まずに持ち帰らせ、水量変動の原因を調査するとともに生コン製造者に改善を指示しなければならない。その後の全運搬車の測定を行い設計値±20kg/m³ 以内であることを確認する。更に、設計値±15kg以内で安定するまで、運搬車の3台毎に1回、単位水量の測定を行う。
4)2)の不合格生コンを確実に持ち帰ったことを確認する。
(4)単位水量管理についての記録を書面(計画調合書、製造管理記録、打込み時の外気温、コンクリート温度等)と写真により提出する。
(5)単位水量の測定方法は、高周波誘電加熱乾燥法(電子レンジ法)、ｴﾏﾌｰﾄ法又は静電容量測定法による。また、試験機関は該当コンクリート製造所以外の機関とする。

**⑯ 締固め**

⊙締固めは、コンクリートが隅々まで充填され、密実になるように、型枠取付振動機を使用すること (6.6.5)

## 7 鉄骨工事

**① 鉄骨製作工場**

鉄骨製作工場の加工能力 (7.1.3)
建築基準法第77条の58に基づき国土交通大臣から性能評価機関として認定を受けた(株)日本鉄骨評価センター及び(株)全国鉄骨評価機構(旧:社)全国鉄構工業協会)の「鉄骨製作工場の性能評価基準」により評価を受け、国土交通大臣から認定を受けた工場、又は同等以上の能力のある工場
評価の区分
※（ R ）グレード ・指定しない
・監督員の承諾する工場（標準仕様書7.1.1以外の適用範囲に限る）

**② 施工管理技術者**

配置する (7.1.3、4)

**③ 鋼材**

種類等 (7.2.1)

| 種類の記号 | 適用箇所（主要な部分） | 規格 |
|---|---|---|
| SS400 | ルーバーフェンス | ⊙JIS規格による ・ |
| STKR400 | 〃 | ⊙JIS規格による ・ |
| | | ・JIS規格による ・ |
| | | ・JIS規格による ・ |

溶接亜鉛めっき工法の適用箇所
⊙ ルーバーフェンス
・

**④ 高力ボルト**

ボルトの種類 (7.2.2)
・トルシア形高力ボルト ・JIS形高力ボルト
⊙溶融亜鉛めっき高力ボルト
・
ボルトのねじの呼び ⊙図示による（ ）・

ボルトの縁端距離、ボルト間隔、ゲージ等 (7.3.2)
⊙図示による（構造関係共通図(鉄骨標準図)1-1 縁端距離及びボルト間隔）
・

摩擦面の処理方法等 (7.4.2)(7.12.5)
溶融亜鉛めっき以外
※標準仕様書7.4.2(1)による ・
溶融亜鉛めっき面
⊙ブラスト処理（表面粗度50μm Rz以上）
・ブラスト処理以外の特別な処理方法
・図示による（ ）・
すべり試験
・行う（※すべり係数試験 ・すべり耐力試験）
試験の方法等 ・図示による（ ）・

**⑤ 普通ボルト**

ボルト及びナットの材料 (7.2.3)(7.5.2)
⊙標準仕様書 表7.2.3(JIS附属書品)又は次による
ボルトの規格は JIS B 1180 とする。
(ボルトの種類は、呼び径六角ボルトは全ねじ六角ボルトとし、材料は鋼とする。ボルトの強度区分は、4.6又は4.8とする。なお、呼び径六角ボルトの軸径の最大寸法は、ボルトの径の他以下とする。ナットの規格は、JIS B 1181 とする。ナットの種類は、六角ナット-2とし、材料は鋼とする。)
・
ボルトのねじの呼び ・図示による（ ）・
座金 ※JIS B 1256 による ・
緩り止め ※二重ナット ・
ボルトの縁端距離、ボルト間隔、ゲージ等 (7.3.2)
・図示による（構造関係共通図（鉄骨標準図）1-1 縁端距離及びボルト間隔）
・

**⑥ アンカーボルト**

・構造用アンカーボルト（JIS B 1220） (7.2.4)(7.10.3)
種類 ・ABR400 ・ABR490 ・
⊙建方用アンカーボルト（JIS S 3101）
種類 ⊙SS400
アンカーボルト及びナットのねじの公差域クラス及び仕上げの程度
※標準仕様書 表7.2.3による ・

ボルトの縁端距離、ボルト間隔、ゲージ等 (7.3.2)
・図示による（構造関係共通図(鉄骨標準図)1-1 縁端距離及びボルト間隔）
・

**7 溶接材料**

溶接材料 (7.2.5)
・標準仕様書7.2.5(1)、(2)による
・標準仕様書7.2.5(1)、(2)以外の溶接材料
材料及び使用箇所 ・図示による（ ）・

**8 ターンバックル**

種類 (7.2.6)
建築用ターンバックル
※羽子板ボルト ・
建築用ターンバックル胴
※割枠式 ・
ねじの呼び
・図示による（ ）・

**9 床構造用のデッキプレート**

材質、形状及び寸法 (7.2.7)(7.7.8)

| | 適用箇所 | 材質・形状・寸法 | 備考 |
|---|---|---|---|
| ・デッキプレート単独の構法 | | | |
| ・デッキプレートとコンクリートとの合成スラブとする構法 | | | |
| | | | |
| | | | |

開口部補強要領（補強筋の定着長さ等を含む）
・図示による（ ）・

鉄骨部材への溶接方法
・図示による（ ）・
耐火認定
・あり（耐火時間 ・図示による（ ）・ ）

**10 スタッド**

頭付きスタッド（JIS B 1198）の種類等 (7.2.8)(7.7.6)

| 呼び名 | 呼び長さ (mm) | 適用箇所 |
|---|---|---|
| ・16 | | |
| ・19 | | |
| ・22 | | |

スタッド溶接完了後、外観試験及び打撃曲げ試験を行う。

**⑪ 柱底均しモルタル**

無収縮モルタルとする場合の材料、調合等 (7.2.9)
※標準仕様書7.2.9(2)(7)から(1)による ・

**12 製作精度**

鉄骨の製作精度は、JASS 6 付則6 鉄骨精度検査基準に加えて、次による。 (7.3.3)
通しダイヤフラムの突合せ継手の食い違いの寸法
※H12建告第1464号第二号イ(2)による ・
アンダーカットの寸法
※H12建告第1464号第二号イ(3)による ・
食い違い・仕口のずれの検査方法及び補強方法
・「突合わせ継手の食い違い仕口のずれの検査・補強マニュアル」による
・

**13 溶接技能者の技量付加試験**

試験の要領 (7.6.3)
・図示による（ ）・

**14 溶接接合**

開先の形状 (7.6.4)
・図示による（構造関係共通図（鉄骨標準図）1-2 溶接継手の種類別開先標準）
・

鋼製エンドタブの切断する部分 (7.6.7)
切断する場所 ・図示による（ ）・
切断範囲
・鋼製エンドタブ、裏当て金等は、梁フランジ等の端から 5mm 以上残して直線上に切断する。なお、切断線が交差する場合は、交差部をアール状に加工する。
・
切断面の仕上げ
・標準仕様書7.6.7(1)(ｽ)(b)②による ・

完全溶込み溶接
板厚が異なる場合の突合せ継手
低応力高サイクル疲労を受ける部位
・図示による（ ）・

スカラップの形状
・図示による（構造関係共通図（鉄骨標準図）1-4(4)改良型スカラップ）
・

**15 入熱、パス間温度の管理**

適用箇所
・図示による（ ）
・柱、梁、ブレースのフランジ端部の完全溶け込み溶接部

**16 溶接部の試験**

H12建告第1464号第二号に関する外観試験方法等 (7.6.12)
・「突合せ継手の食い違い仕口のずれの検査・補強マニュアル」3.5.2 受入検査による
※抜き取り検査②
・抜き取り検査①
・

JASS 6 付則6［鉄骨精度検査基準］の付表3「溶接」に関する確認方法等
・JASS 6 10.4［受入検査］6.溶接部の外観検査(1)から(5)までによる。ただし、完全溶込み溶接部の外観検査の抜取箇所は、超音波探傷試験の試験箇所と同一とする。外観試験の不合格箇所は、すべて標準仕様書7.6.13による補修を行い、再試験する。
・

完全溶込み溶接部の超音波探傷試験
・工場溶接の場合
AQL(%) ※4.0 ・2.5

| | | | | |
|---|---|---|---|---|
| 節 | ・全て | ・ | ・ | ・ |
| 検査水準 | ※第6水準 | ・ | ・ | ・ |

・全数 ・
・工事現場溶接の場合
※全数 ・

**17 錆止め塗装**

塗装の範囲 (7.8.2)
耐火被覆材の接着する面
・図示による（ ）・
耐火被覆材の接着する面以外
※標準仕様書7.8.2(1)(7)～(ｷ)以外の範囲
・図示による（ ）・

塗料の種別 (7.8.4)
・鉄部面の錆止め塗料
屋外
・標準仕様書 表18.3.1 A種 ・
屋内
・標準仕様書 表18.3.1（ ）種 ・
・亜鉛のっき部面の錆止め塗料
・標準仕様書 表18.3.2（ ）種 ・
・鉄骨鉄筋コンクリート造の鉄製スリーブの内面（鉄骨に溶接されたものに限る）
・標準仕様書 表18.3.1 A種 ・
・耐火被覆材の接着する面へ塗装する場合の錆止め塗料
・標準仕様書 表18.3.1（ ）種 ・標準仕様書 表18.3.2（ ）種
・

**18 耐火被覆**

種類、材料、工法等 (7.9.2～8)

| 種類 | 材料・工法 | 性能（耐火時間） | 適用箇所（部位・部分） |
|---|---|---|---|
| ・耐火材吹付け | ・乾式吹付ｾｯﾗｳｰﾙ | | |
| | ・湿式ロックウール | | |
| | ・半乾式吹付ﾛｯｸｳｰﾙ | | |
| | ・ | | |
| | ・ | | |
| ・耐火板張り | ・繊維混入けい酸カルシウム板 | | |
| | ・ | | |
| ・耐火材巻付け | ・高断熱ロックウール | | |
| | ・ | | |
| ・ラス張りモルタル塗り | — | | |
| ・耐火塗料 | ・ | | |

材料及び工法は、建築基準法に基づき定められたもの又は認定を受けたものとする

**⑲ 建方精度**

※JASS6 付則6［鉄骨精度検査基準］付表5［工事現場］による (7.10.2)

**⑳ アンカーボルト等の設置**

構造用アンカーボルトの形状及び寸法 (7.10.3)
・図示による（ ）・

構造用アンカーフレームの形状及び寸法
・図示による（ ）・

建方(及び付属鉄骨)用アンカーボルトの保持及び埋込み工法(標準仕様書 表7.10.1)
種別 ⊙A種 ・B種

柱底均しモルタルの厚さ及び工法の種別(標準仕様書 表7.10.2)
厚さ ・
種別 ※A種 ・B種

**㉑ 溶融亜鉛めっき（基礎、主要構造部及びその他構造耐力上主要な部分に限る。）**

種別等 (7.12.4)(表14.2.2)

| 亜鉛めっきの種別 | 材料 | 適用部位 |
|---|---|---|
| ⊙A種 | 角小板厚6.0mm以上の形鋼、鋼板 | |
| ⊙B種 | 角小板厚3.2mm以上、6.0mm未満の形鋼、鋼板 | |
| ⊙C種 | 普通ボルト・ナット類、アンカーボルト類<br>角小板厚2.3mm以上、3.2mm未満の形鋼、鋼板 | |

外観検査 ※行う ・行わない

**㉒ 梁貫通孔の補強**

補強形式
・図示による（構造関係共通図(鉄骨標準図)1-6）
・
適用箇所
※図示による（ ）・

## 8 設備関係

⊙建築設備の構造および構造体への緊結部分は、構造耐力上安全な構造方法を用いるものとする。
⊙建築設備の支持構造部および緊結金物には、錆止め等、防災のための有効な措置を講じること。
⊙建築物に設ける壁上からの突出する水槽・煙突・その他これらに類するものは、風圧・地震力に対して構造耐力上主要な部分に緊結され、安全であること。
・煙突は、鉄筋に対するコンクリートのかぶり厚さを5cm以上とした鉄筋コンクリート造とすること。
⊙設備配管は、地震時等の建物変形に追従できること。また、地震力等に対して適切に支持されていること。
⊙設備機器の架台および基礎については、風圧・地震力等に対して構造耐力上安全であること。
・エレベーター・エスカレーターの駆動装置等は、構造体に安全に緊結されていること。
また、地震時の層間変形に追従できること。
⊙特記以外の業責通孔は原則として設けない。
⊙床スラブ内に設備配管等を埋込む場合はスラブ厚さの1/3以下とし管の間隔を管径の3倍以上かつ5cm以上を原則とする。

令第129条の2の3の事項
建築物に設ける建築設備にあっては、構造耐力上安全なものとして、以下の構造方法による。

⊙建築設備（昇降機を除く。）、建築設備の支持構造部及び緊結金物は、満食又は腐朽のおそれがないものとすること。
⊙屋上から突出する水槽、煙突、冷却塔その他これらに類するものは、支持構造部又は建築物の構造耐力上主要な部分に、緊結すること。
・煙突の屋上突出部の高さは、れんが造、石造、コンクリートブロック造又は無筋コンクリート造の場合は鉄製の支柱を設けたものを除き、90cm以下とすること。
・煙突で屋内にある部分は、鉄筋に対するコンクリートのかぶり厚さを5cm以上とした鉄筋コンクリート造又は厚さが25cm以上の無筋コンクリート造、れんが造、石造若しくはコンクリートブロック造とすること。
⊙建築物に設ける給水、排水その他の配管設備は、
⊙風圧、土圧及び水圧並びに地震その他の震動及び衝撃に対して安全上支障のない構造とすること。
⊙建築物の部分を貫通して配管する場合においては、当該貫通部分に配管スリーブを設ける等有効な管の損傷防止のための措置を講ずること。
・管の伸縮その他の変形により当該管に損傷が生ずるおそれがある場合において、伸縮継手又は可撓継手を設ける等、有効な損傷防止のための措置を講ずること。
⊙管を支持し、又は固定する場合においては、 larr 金物又は防振ゴムを用いる等有効な地震その他の震動及び衝撃の緩和のための措置を講ずること。
⊙法第20条第一号から第三号までの建築物に設ける屋上から突出する水槽、煙突その他これらに類するものにあっては、建設省告示第1389号により、風圧並びに地震その他の震動及び衝撃に対して構造耐力上安全なものとすること。
・満水時の質量が15kgを超えるガス、石油、電気式等の給油設備を設ける場合の転倒防止対策について
平12建告1388号(改正1447号)の以下のいずれかに適合すること。
・固定部位、設置場所、質量等に応じて規定されたアンカーボルト等の種類及び本数とする。
・給湯設備の建築物の部位等への取付部分が荷重及び地震力によって生ずる力に対して安全上支障の無いことを構造計算によって確認する。

一級建築士 第312200号
構造設計一級建築士 第 7798号 有川 貴志

# 構造関係共通図（配筋標準図）

## 総則

1．適用範囲
（1）本構造関係共通図は鉄筋コンクリート及び鉄骨鉄筋コンクリート造等における鉄筋の加工、組立の一般的な標準図とする。
（2）本構造関係共通図以外については、設計図及び監督員の指示による。

2．用語の定義
（1）設計図とは、建築構造図のうち特記仕様書（構造関係）、構造関係共通図以外の図面をいう。
（2）異形鉄筋の径（本文、図、表において「d」で示す。）は、呼び名に用いた数値とする。
（3）長さ、厚さの単位は、特記なき限りmmとする。

3．優先順位
（1）設計図書の図面のうち配筋方法に相違がある場合の優先順位は以下のとおりとする。
1．特記仕様書（構造関係）
2．図面 ┬ 2-1 設計図 ／ └ 2-2 構造関係共通図（配筋標準図）
3．国土交通省大臣官房官庁営繕部監修「公共建築工事標準仕様書（建築工事編）（令和４年版）」

4．記号
図面で使用する記号等は、表A～表Dを標準とする。

表A 異形鉄筋の断面表示記号

| 区分＼径 | D10 | D13 | D16 | D19 | D22 | D25 | D29 | D32 |
|---|---|---|---|---|---|---|---|---|
| 建築 | ● | × | ⌀ | ● | ○ | ◉ | ⊗ | ◎ |

表B 各階伏図における記号

| 記号 | 説明 | 記号 | 説明 |
|---|---|---|---|
| S* | スラブの配筋種別 | | 杭の位置 |
| | スラブ厚さ | | 試験杭の位置 |
| | 階段の配筋種別 | | 打増しの範囲 |
| DO | 土間コンクリート | | スラブ開口 |
| | コンクリートブロック壁（CB壁） | | ボーリング位置 |
| | 梁・スラブの上がり下がりの範囲 | | FLからの上がり下がり |
| EW○○<br>EKW○○<br>ERW○○ | 耐力壁の種別<br>片持ちスラブ形階段を受け、かつ耐力壁の種別<br>土圧を受け、かつ耐力壁の種別 | W○○<br>KW○○ | 一般壁の種別<br>片持ちスラブ形階段を受け、かつ一般壁の種別 |

表C 梁貫通孔記号

| 区分＼径 | 50 | 75 | 100 | 125 | 150 | 175 | 200 | 225 | 250 | 275 | 300 | 325 | 350 | 375 | 400 |
|---|---|---|---|---|---|---|---|---|---|---|---|---|---|---|---|
| 建 築 | | | | | | | | | | | | | | | |

表D スリーブ材質の凡例

| 管 名 | 鋼 管 | 溶融亜鉛めっき鋼板 | 硬質塩化ビニル管（薄肉管） | つば付き鋼管（無管） |
|---|---|---|---|---|
| 記号（建築用） | SP（白管） | GA | VU | RS |

※建築用以外のスリーブ材質は各工事による。

## 1 鉄筋の加工

鉄筋の折曲げ内法直径は、表1.1を標準とする。

表3.1 鉄筋の折曲げ内法直径

| 折曲げ角度 | 折曲げ図（余長） | 折曲げ内法直径(D) SD295A SD295B、SD345 D16 以下 | SD295A SD295B、SD345 D19 ～ D38 | SD390 D19 ～ D38 |
|---|---|---|---|---|
| 180° | 4d 以上 | 3d 以上 | 4d 以上 | 5d 以上 |
| 135° | 6d 以上 | | | |
| 90° | 8d 以上 | | | |
| 135°及び90°（幅止め筋） | 4d 以上 / 6d 以上 | | | |

1．片持ちスラブ先端、壁筋の自由端側の先端で90°フックまたは135°フックを用いる場合は、余長は 4d 以上とする。
2．90°未満の折曲げの内法直径は特記による。

## 2 異形鉄筋の末端部

次の部分に使用する異形鉄筋の末端部にはフックを付ける。
（1）柱及び梁（基礎梁を除く）の出隅部

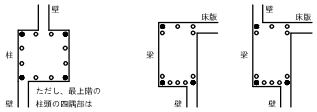


図2.1 末端部にフックを必要とする出隅部の鉄筋（ ● 印）

（2）腰壁の鉄筋（壁の一部となる場合を含む）
（3）杭基礎のベース筋
（4）帯筋、あばら筋及び幅止め筋

## 3 継手及び定着

（1）鉄筋の重ね継手
（ア）径が異なる鉄筋の重ね継手の長さは、細い鉄筋の径による。
（イ）柱及び梁主筋並びに耐力壁を除く鉄筋の重ね継手の長さは、表3.1による。

表3.1 鉄筋の重ね継手の長さ

| 鉄筋の種 類 | コンクリートの設計基準強度 Fc（N/mm²） | $L_1$（フックなし） | $L_{1h}$（フックあり） |
|---|---|---|---|
| SD295 | 18 | 45d | 35d |
| | 21 | 40d | 30d |
| | 24, 27 | 35d | 25d |
| | 30, 33, 36 | 35d | 25d |
| SD345 | 18 | 50d | 35d |
| | 21 | 45d | 30d |
| | 24, 27 | 40d | 30d |
| | 30, 33, 36 | 35d | 25d |
| SD390 | 21 | 50d | 35d |
| | 24, 27 | 45d | 35d |
| | 30, 33, 36 | 40d | 30d |

（注）1．$L_1$，$L_{1h}$：フックなし重ね継手の長さ及びフックあり重ね継手の長さ。
2．フックありの場合の$L_{1h}$は、図3.1に示すようにフック部分 Ω を含まない。
3．軽量コンクリートの場合は、表の値に 5d を加えたものとする。

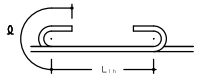


図3.1 フックありの場合の重ね継手の長さ

（ウ）耐力壁の鉄筋の重ね継手の長さは、フックありなしにかかわらず 40d以上（軽量コンクリートの場合は 50d 以上）と表3.1の重ね継手の長さのうちいずれか大きい値とする。
（エ）隣り合う継手の位置は、表3.2による。
ただし、スラブ筋で D16 以下の場合及び壁筋の場合は除く。

表3.2 隣り合う継手の位置

| | | |
|---|---|---|
| 重ね継手 | フックありの場合 | $a = 0.5L_{1h}$　$a \geq 0.5L_{1h}$ |
| | フックなしの場合 | $a = 0.5L_1$　$a \geq 0.5L_1$ |
| 溶接継手 ガス圧接継手 | — | ガス圧接継手・溶接継手　$a \geq 400mm$ |
| 機械式継手 | — | カップラー　$a \geq 400mm$、かつ、$a \geq (b+40)mm$ |

（2）鉄筋の定着
（ア）鉄筋の定着の長さは、表3.3及び図3.2による。

表3.3 鉄筋の定着の長さ

| 鉄筋の種 類 | コンクリートの設計基準強度 Fc（N/mm²） | 直線定着の長さ $L_1$ | $L_2$ | $L_3$ 小梁 | $L_3$ スラブ | フックあり定着の長さ $L_{1h}$ | $L_{2h}$ | $L_{3h}$ 小梁 | $L_{3h}$ スラブ |
|---|---|---|---|---|---|---|---|---|---|
| SD295 | 18 | 45d | 40d | 20d | 10d かつ 150mm 以上 | 35d | 30d | 10d | — |
| | 21 | 40d | 35d | | | 30d | 25d | | |
| | 24, 27 | 35d | 30d | | | 25d | 20d | | |
| | 30, 33, 36 | 35d | 30d | | | 25d | 20d | | |
| SD345 | 18 | 50d | 40d | | | 35d | 30d | | |
| | 21 | 45d | 35d | | | 30d | 25d | | |
| | 24, 27 | 40d | 35d | | | 30d | 25d | | |
| | 30, 33, 36 | 35d | 30d | | | 25d | 20d | | |
| SD390 | 21 | 50d | 40d | 25d以上 | 25d以上 | 35d | 30d | | |
| | 24, 27 | 45d | 40d | | | 35d | 30d | | |
| | 30, 33, 36 | 40d | 35d | | | 30d | 25d | | |

（注）1．$L_1$，$L_{1h}$：2．から4．まで以外の直線定着の長さ及びフックあり定着の長さ。
2．$L_2$，$L_{2h}$：隣接鉄骨のおそれのない箇所への直線定着の長さ及びフックあり定着の長さ。
3．$L_3$ ：小梁及びスラブの下端筋の直線定着の長さ。ただし、基礎耐圧スラブ及びこれを受ける小梁は除く。
なお、（　）は片持小梁及び片持スラブの場合を示す。
4．$L_{3h}$：小梁の下端筋のフックあり定着の長さ。
5．フックあり定着の場合は、図3.2に示すようにフック部分 Ω を含まない。また、中間部での折曲げは行わない。
6．軽量コンクリートの場合は、表の値に 5d を加えたものとする。

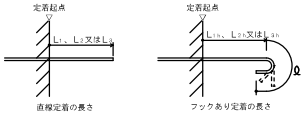


図3.2 直線定着の長さ及びフックあり定着の長さ

（イ）梁主筋の柱内折曲げ定着又は小梁及びスラブの上端筋の梁内折曲げ定着の方法は、図3.3により、次の(a)、(b)及び(c)をすべて満足するものとする。
（a） 全長は表3.3に示す直線定着の長さ以上
（b） 余長は 8d 以上
（c） 仕口面から鉄筋外面までの投影定着長さLa及びLbは表3.4に示す長さとする。
ただし、梁主筋の柱内定着においては、原則として、柱せいの3/4倍以上とする。

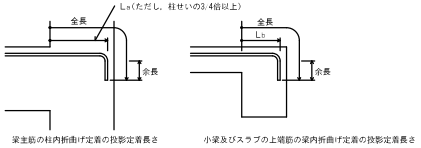


図3.3 折曲げ定着の方法

表3.4 鉄筋の投影定着の長さ

| 鉄筋の種 類 | コンクリートの設計基準強度 Fc（N/mm²） | $L_a$ | $L_b$ |
|---|---|---|---|
| SD295 | 18 | 20d | 15d |
| | 21 | 15d | 15d |
| | 24, 27 | 15d | 15d |
| | 30, 33, 36 | 15d | 15d |
| SD345 | 18 | 20d | 20d |
| | 21 | 20d | 20d |
| | 24, 27 | 20d | 15d |
| | 30, 33, 36 | 15d | 15d |
| SD390 | 21 | 20d | 20d |
| | 24, 27 | 20d | 20d |
| | 30, 33, 36 | 20d | 15d |

（注）1．L a ：梁主筋の柱内折曲げ定着の投影定着長さ。
（基礎梁、片持ち梁及び片持ちスラブを含む。）
2．L b ：小梁及びスラブの上端筋の梁内折曲げ定着の投影定着長さ。
（片持ち小梁及び片持ちスラブを除く。）
3．軽量コンクリートの場合は、表の値に 5 d を加えたものとする。

（ウ）溶接金網の継手及び定着は、図3.4による。
なお、$L_1$ は表3.1に、$L_2$ 及び$L_3$ は表3.3による。

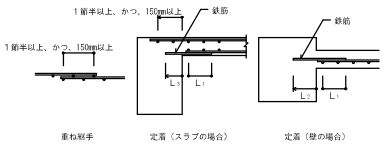


図3.4 溶接金網の継手及び定着

（4）スパイラル筋の継手及び定着は、図3.5による

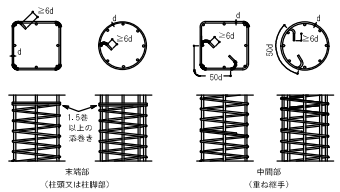


図3.5 スパイラル筋の継手及び定着

## 4 鉄筋の最小かぶり厚さ及び間隔

（1）鉄筋及び溶接金網の最小かぶり厚さは、表4.1による。
ただし、柱及び梁の主筋に D29 以上を使用する場合は、主筋のかぶり厚さを径の1.5倍以上確保するように最小かぶり厚さを定める。

表4.1 鉄筋及び溶接金網の最小かぶり厚さ

| 構造部分の種別 | | | | 最小かぶり厚さ(mm) |
|---|---|---|---|---|
| 土に接しない部分 | スラブ、耐力壁以外の壁 | 仕上げあり | | 20 |
| | | 仕上げなし | | 30 |
| | 柱、梁、耐力壁 | 屋内 | 仕上げあり | 30 |
| | | | 仕上げなし | 30 |
| | | 屋外 | 仕上げあり | 30 |
| | | | 仕上げなし | 40 |
| | 腰壁、耐圧スラブ | | | 40 |
| 土に接する部分 | 柱、梁、スラブ、壁 | | | *40 |
| | 基礎、擁壁、耐圧スラブ | | | *60 |
| 捷突等高熱を受ける部分 | | | | 60 |

（注）1．この表は、普通コンクリートに適用し、軽量コンクリートには適用しない。
また、塩害を受けるおそれのある部分等耐久性上不利な箇所に適用しない。
2．「仕上げあり」とは、モルタル塗り等の仕上げのあるものとし、鉄筋の耐久性上有効でない仕上げ（仕上塗材、塗装等）のものを除く。
3．スラブ、梁、基礎及び擁壁で、直接土に接する部分のかぶり厚さには、捨コンクリートの厚さを含まない。
4．杭基礎の場合の基礎下端筋のかぶり厚さは、杭天端からとする。

（2）柱、梁等の鉄筋の加工に用いるかぶり厚さは、最小かぶり厚さに10mmを加えた数値を標準とする。
（3）鉄筋組立後のかぶり厚さは、最小かぶり厚さ以上とする。
（4）鉄筋相互のあきは図4.1により、次の値のうち最大のもの以上とする。
（ア）粗骨材の最大寸法の1.25倍
（イ）25mm
（ウ）隣り合う鉄筋の径（呼び名の数値）の平均の1.5倍

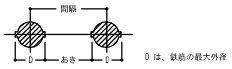


図4.1 鉄筋相互のあき及び間隔

（5）鉄骨鉄筋コンクリート造の場合、主筋と平行する鉄骨とのあきは、（4）による。
（6）貫通孔に接する鉄筋のかぶり厚さは、最小かぶり厚さ以上とする。

## 5.1 基礎梁

（1）一般事項
（ア）梁筋は、連続端で柱に接する梁筋が同数の時は柱をまたいで引き通すものとし、鉄筋の本数が異なる場合には、図5.1のように反対側の梁に定着する。外端部や隅部では、折り曲げて定着する。
（イ）梁筋を柱内に定着する場合は、7.1(2)(ｴ)による。

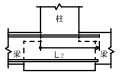


図5.1 梁筋の基礎梁内への定着

（b）独立基礎で基礎梁にスラブが付かない場合の主筋の継手、定着及び余長は、図5.2による。

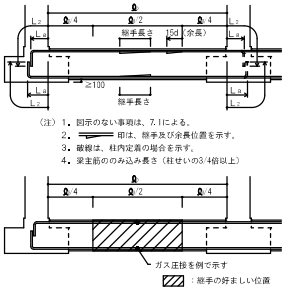


図5.2 主筋の継手、定着及び余長（その1）

（注）1．図示のない事項は、7.1による。
2．═══ 印は、継手及び余長位置を示す。
3．破線は、柱内定着の場合を示す。
4．梁主筋ののみ込み長さ（柱せいの3/4倍以上）

（3）独立基礎で基礎梁にスラブが付く場合の主筋の継手、定着及び余長は、図5.3による。
ただし、耐圧スラブが付く場合は、(4)による。

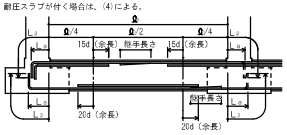


（注）1．図示のない事項は、7.1による。
2．═══ 印は、継手及び余長位置を示す。
3．破線は、柱内定着の場合を示す。
4．梁主筋ののみ込み長さ（柱せいの3/4倍以上）

一級建築士 第312200号
構造設計一級建築士 第 7798号　有川 貴志


株式会社第一建築設計事務所
〒350-1126 埼玉県川越市旭町3-19-3
TEL 049-243-0357 FAX 049-244-5372
一級建築士 大臣登録 第317080号　倉田 委美


| 承認者 | 責任者 | 担当 |
|---|---|---|
| 杉原 | 倉田 | |

| JOB CODE | 工事名称 | 図面番号 |
|---|---|---|
| 202403002 | 高坂分署庁舎新築工事（建築） | SG － 03 |
| 年／月／日 2024／12／10 改訂 | 図面名称 構造関係共通図（配筋標準図・その1） | 縮尺 A1 Noscale A3 Noscale |

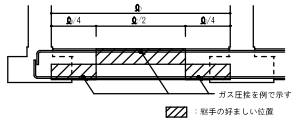


図5.3　主筋の継手、定着及び余長（その２）

（４）連続基礎及びべた基礎の場合の主筋の継手、定着及び余長は、図5.4による。（副圧スラブがつく場合を含む）

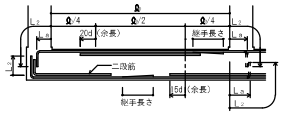


（注）１．図示のない事項は、7.1による。
２．▬▬ 印は、継手及び余長位置を示す。
３．破線は、柱内定着の場合を示す。
４．梁主筋ののみ込み長さ（柱せいの3/4倍以上）

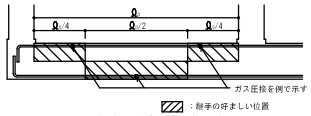


図5.4　主筋の継手、定着及び余長（その３）

## 5.2　基礎梁のあばら筋等

（１）一般事項
（ア）あばら筋の呼び径および間隔は、設計図による。
（イ）あばら筋組立の形及びフックの位置は、7.2(2)による。
また、副あばら筋組立の形及びフックの位置は7.2(3)による。
ただし、梁の上下端にスラブが付く場合で、かつ、梁せいが1.5m以上の場合は、図5.5による
ことができる。

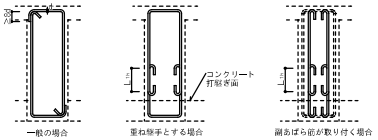


図5.5　あばら筋組立の形及びフックの位置

（２）腹筋及び幅止め筋は、7.2による。ただし、梁せいが1.5m以上の場合は設計図による。
（３）あばら筋の割付けは、7.2(4)による。

## 6.1　柱

（１）一般事項
（ア）継手中心位置は、梁上端から500mm以上、1,500mm以下、かつ、3he/4（heは柱の内法高さ）以下とする。
（イ）継手、定着及び余長は、図6.1による。
ただし、柱間定着長さL₂が確保できない場合は、設計図による。

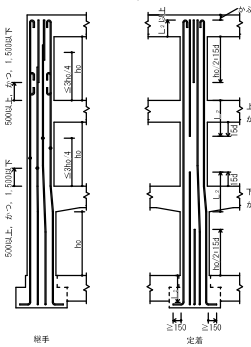


（注）１．柱の四隅にある主筋で、重ね継手の場合及び最上階の柱頭にある場合には、フックを付ける。
２．隣り合う継手の位置は、表6.2［隣り合う継手の位置］による。
３．継手及び定着は、すべての階に適用できる。

図6.1　柱主筋の継手、定着及び余長

（２）柱打増し部
（ア）打増し部分に、壁、梁及びスラブ等がとりつく場合は、壁、梁及びスラブ筋等の定着長さには、
打増し部分を含まない。
（イ）土に接する柱周囲の打増しは図6.2による。

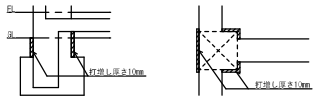


図6.2　柱打増し部

## 6.2　帯筋

（１）帯筋の種類及び間隔は、設計図による。
（２）帯筋組立の形は図6.3により、適用は構造図による。構造図に記載がなければ次による。
（ア）形は、図6.3①とする。
ただし、H形の135°曲げのフックが困難な場合は、W－Ⅰ形とする。
（イ）溶接する場合の溶接長さには、両面重ねアーク溶接の場合は 5d 以上、片面重ねアーク溶接の場合は10d 以上とする。
（ウ）ＳＰ形において、柱頭及び柱脚の端部は1.5巻以上の添巻き行う。

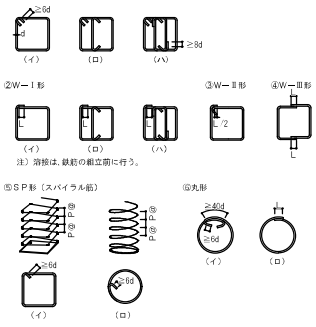


（注）③W－Ⅱ形、④W－Ⅲ形は耐震改修工事のみ

図6.3　帯筋組立の形

（３）フック及び継手の位置は交互とする。
（４）帯筋の割付けは図6.4とし、それ以外の場合は設計図による。

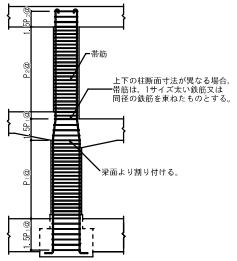


（注）１．柱に取り付く梁に段差がある場合、帯筋の間隔を1.5P @または1.5P @とする範囲は、その柱に取り付くすべての梁を考慮して適用する。
２．図中のP'@ 、P₂@は、特記された帯筋の間隔を示す。

図6.4　帯筋の割付け

## 7.1　大梁

（１）一般事項
（ア）梁の上がり下がりは FL を基準とした寸法値とする。
（イ）地中梁下の砂利地業厚及び捨てコンクリート地業厚は設計図による。
（ウ）打増し部分に、スラブ、壁、梁筋等が取り付く場合は、スラブ、壁、梁筋等の定着長さには、打増し部分を含まない。

（２）大梁主筋の継手及び定着の一般事項
（ア）継手中心位置は、次による。
上端筋：中央 L₀/2以内
下端筋：柱面より梁せい（D）以上離し、L₀/4を加えた範囲以内
（イ）継手中央部の位置、定着長さ及び余長は図7.3及び図7.4による。
（ウ）梁筋は、連続端で柱に接する梁の主筋が、同数の時は柱をまたいで引き通すものとし、鉄筋の
本数が異なる場合には、図7.1のように反対側の梁に定着する。外端筋や隅部では、折り曲げて定着する。

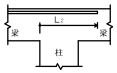


図7.1　梁主筋の梁内定着

（エ）梁主筋を柱内に折り曲げて定着する場合は次による。
なお、定着の方法は3②(イ)による。
上端筋：曲げ降ろす
下端筋（一般）：原則、曲げ上げる。
下端筋（ハンチ付き）：原則、曲げ上げる。
（オ）梁にハンチをつける場合、その傾斜は設計図による。
（カ）段違い梁は、図7.2による。

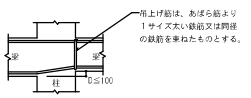


図7.2　段違い梁

（３）ハンチのない場合の重ね継手、定着及び余長は、図7.3による。

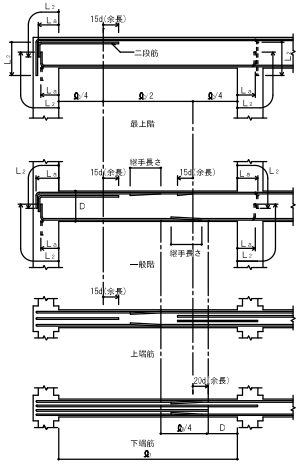


（注）１．梁主筋の重ね継手が、梁の出隅及び下端の両端にある場合（基礎梁を除く）には、フックを付ける。
２．▬▬ 印は、継手及び余長を示す。
３．破線は、柱内定着の場合を示す。
４．梁主筋ののみ込み長さ（柱せいの3/4倍以上）

図7.3　大梁の重ね継手、定着及び余長

（４）ハンチのある場合の定着及び余長は、図7.4による。

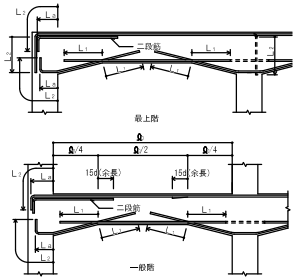


（注）１．梁主筋の重ね継手が、梁の出隅及び下端の両端にある場合（基礎梁を除く）には、フックを付ける。
２．▬▬ 印は、継手及び余長を示す。
３．梁内定着の端部下端筋が接近するときは、＝＝＝＝のように引き通すことができる。
４．破線は、柱内定着を示す。
５．梁主筋ののみ込み長さ（柱せいの3/4倍以上）

図7.4　ハンチのある大梁の定着及び余長

## 7.2　あばら筋等

（１）あばら筋、腹筋及び幅止め筋の一般事項
（ア）あばら筋の種類、径及び間隔は、設計図による。
（イ）腹筋に継手を設ける場合の継手長さは、150mm程度とし、定着長さは図7.6による。
ただし、腹筋を引張上考慮している場合の継手長さ、定着長さは設計図による。
（ウ）幅止め筋及び受け用幅止め筋は、D10-1,000@程度とする。

（２）あばら筋組立の形及びフックの位置
（ア）形は、図7.5.1 ① とする。
ただし、L形梁の場合は、② または ③、T形梁の場合は ② ～ ④ とすることができる。

（イ）フックの位置
（ａ）①の場合は交互とする。
（ｂ）②の場合 L形ではスラブの付く側、T形では交互とする。
（ｃ）②の場合は床版の付く側を 90° 折曲げとする。

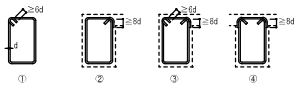


図7.5.1　あばら筋組立の形

（３）副あばら筋組立の形及びフックの位置
（ア）形は、図7.5.2 ⑤ または ⑥ とする。
ただし、L形梁またはT形梁の場合は ⑦ とすることができる。

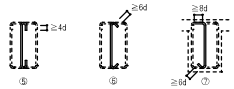


図7.5.2　副あばら筋組立の形

（４）あばら筋の割付け
（ア）間隔が一様でハンチのない場合は、図7.6による。

（注）１．あばら筋は、柱面の位置から割り付ける。
２．図中のP@は、特記されたあばら筋の間隔を示す。

図7.6　あばら筋の割付け（その１）

（イ）間隔が一様でハンチのある場合は、図7.7による。

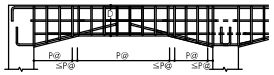


（注）１．あばら筋は、柱面の位置から割り付ける。
２．図中のP@は、特記されたあばら筋の間隔を示す。

図7.7　あばら筋の割付け（その２）

（ウ）梁の端部で間隔の異なる場合は、図7.8による。

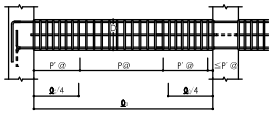


（注）１．あばら筋は、柱面の位置から割り付ける。
２．図中のP@、P'@は、特記されたあばら筋の間隔を示す。

図7.8　あばら筋の割付け（その３）

（５）腹筋及び幅止め筋
一般の梁は、図7.9による。

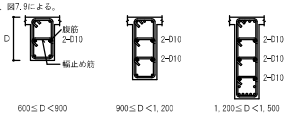


１．腹筋に継手を設ける場合の継手長さは、150mm程度とする。
２．幅止め筋及び受け用幅止め筋は、D10-1,000@程度とする。

図7.9　腹筋および幅止め筋

## 7.3　小梁

（１）小梁主筋の継手、定着及び余長
連続小梁の場合は、図7.10による。

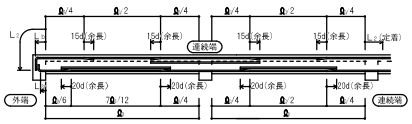


（注）１．図示のない事項は、5.1及び7.1に準ずる。
２．▬▬ 印は、余長位置を示す。

図7.10　小梁主筋の継手、定着及び余長（その１）

一級建築士 第312200号
構造設計一級建築士 第 7798号　有川 貴志

株式会社第一建築設計事務所
〒350-1126　埼玉県川越市旭町3-19-3
TEL 049-243-0357　FAX 049-244-5372
一級建築士 大臣登録 第317080号　倉田 委美

| 承認者 | 責任者 | 担当 | JOB CODE | 工事名称 | 図面番号 |
|---|---|---|---|---|---|
| 杉原 | 倉田 | | 202403002 | 高坂分署庁舎新築工事（建築） | SG － 04 |
| | | | 年／月／日 2024／12／10 改訂 | 図面名称 構造関係共通図（配筋標準図・その２） | 縮尺 A1 Noscale A3 Noscale |

（2）単独小梁の場合は、図7.11による。

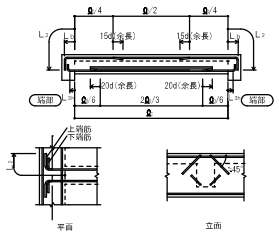


直交する梁へ斜めに定着する場合

（注）1．図示のない事項は、5.1及び7.1に準ずる。
2．━━━ 印は、余長位置を示す。

図7.11　小梁主筋の継手、定着及び余長（その2）

（3）あばら筋は、7.2による。

## 7.4　片持梁

（1）片持梁主筋の定着及び余長

（ア）先端に小梁のない場合は、図7.12による。

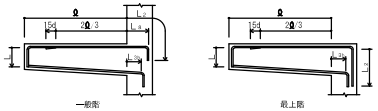


（注）1．図示のない事項は、7.1による。
2．━━━ 印は、余長位置を示す。
3．先端の折曲げの長さしは、梁せいからかぶり厚さを除いた長さとする。

図7.12　片持梁主筋の定着及び余長

（イ）先端に小梁がある場合は、図7.13による。

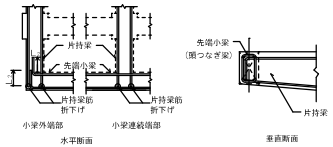


（注）1．図示のない場合は、（ア）による。
2．先端小梁終端部の主筋は、片持梁内に水平定着する。
3．先端小梁の連続筋は、片持梁の先端を貫通する通し筋としてよい。

図7.13　片持梁主筋の定着

（2）あばら筋は、7.2による。

## 8.1　壁

（1）一般事項

（ア）一般壁筋の重ね継手の長さは$L_1$とし、耐力壁筋の重ね継手長さは特記による。
　　また定着の長さは$L_2$とし、鉄筋の継手位置は、柱・梁部以外とする。

（イ）幅止め筋は、縦横とも$D10$-1,000@程度とする。

（ウ）打増し部分に、壁及びスラブ等が取り付く場合は、壁及びスラブ筋等の定着長さには打増し 部分は含まない。

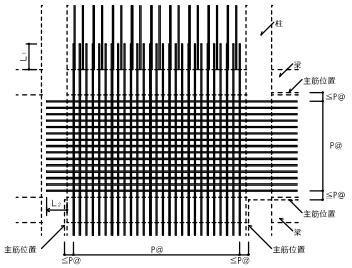


図8.1　壁の配筋

（注）図中のP@は、特記された壁筋の間隔を示す。

（2）壁の配筋は表8.1により、種別は設計図による。

表8.1　壁の配筋

| 種別 | 縦筋及び横筋 | 断面図　(mm) |
|---|---|---|
| W12 | D10-200@シングル | 120 |
| W15A | D10-150@シングル | 150 |
| W15B | D10-100@シングル | |
| W18A | D10-200@ダブル | 180 |
| W18B | D10-150@ダブル | |
| W20A | D10-200@ダブル | 200 |
| W20B | D10-150@ダブル | |

（注）壁筋の配筋順序は、規定しない。

（3）片持スラブ形階段を受ける壁の配筋は表8.2により、種別は設計図による。

表8.2　片持スラブ形階段を受ける壁の配筋

| 種別 | 縦筋及び横筋 | | 断面図　(mm) | 階段の配筋種別(表16.1) |
|---|---|---|---|---|
| KW1 | 縦筋 | D13-200@ダブル | 180 | KA1 |
| | 横筋 | D10-200@ダブル | | KA3 |
| KW2 | 縦筋 | D13-150@ダブル | 200 | KA2 |
| | 横筋 | D10-200@ダブル | | KA4 |

（注）縦筋は、横筋の外側に配筋する。

（4）土圧を受ける壁の配筋は、設計図による。

（5）壁の交差部及び端部の配筋は、図8.2による。

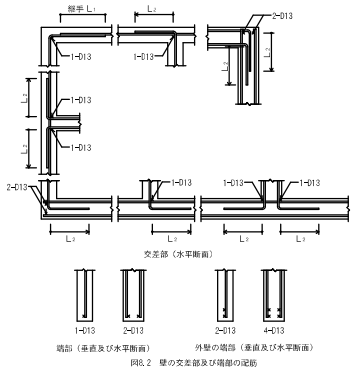


図8.2　壁の交差部及び端部の配筋

## 8.2　一般壁の補強

（1）壁開口部の補強

（ア）耐力壁を除く壁開口部の補強筋は、A形は表8.3、B形は表8.4とし、適用は構造図による。
　　なお、耐力壁の補強筋は、構造図による。

表8.3　壁開口部補強筋（A形）

| 壁の種別 | 補強筋 | |
|---|---|---|
| | 縦横 | 斜め |
| W12、W15 | 1-D13 | 1-D13 |
| W18、W20 | 2-D13 | 2-D13 |

表8.4　壁開口部補強筋（B形）

| 壁の種別 | 補強筋 | |
|---|---|---|
| | 縦横 | 斜め |
| W12、W15 | 2-D13 | 1-D13 |
| W18、W20 | 4-D13 | 2-D13 |

（イ）壁開口部補強の定着長さは、図8.3による。

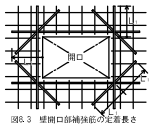


図8.3　壁開口部補強筋の定着長さ

（2）コンセントボックス等を壁に埋め込む場合の補強は、設計図による。

## 9.1　スラブ

（1）スラブ及び土間コンクリートの上がり下がりは、FLを基準とした寸法値とする。

（2）土間スラブ下の砂利地業厚及び捨てコンクリート厚は設計図による。

（3）土間コンクリート補強筋(DO)の配筋及びコンクリート厚さは設計図による。

（4）スラブの配筋（S形配筋）は表9.1及び図9.1により、配筋種別及びスラブ厚さは、設計図による。

表9.1　S形配筋

| 配筋種別 | 短辺方向（主筋）全域 | 長辺方向（配力筋）全域 |
|---|---|---|
| S 1 | D13-100@ | D13-100@ |
| S 2 | 同　上 | D13-150@ |
| S 3 | 同　上 | D10, D13-150@ |
| S 4 | D13-150@ | D13-150@ |
| S 5 | 同　上 | D10, D13-150@ |
| S 6 | 同　上 | D10-150@ |
| S 7 | D10, D13-150@ | D10, D13-150@ |

| 配筋種別 | 短辺方向（主筋）全域 | 長辺方向（配力筋）全域 |
|---|---|---|
| S 8 | D10, D13-150@ | D10-150@ |
| S 9 | 同　上 | D10-200@ |
| S10 | D10, D13-200@ | D10, D13-200@ |
| S11 | 同　上 | D10-200@ |
| S12 | 同　上 | D10-250@ |
| S13 | D10-200@ | D10-200@ |
| S14 | 同　上 | D10-250@ |

（注）上端筋、下端筋とも同一配筋とする。

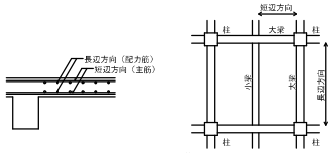


図9.1　スラブの配筋

（5）配筋の割付けは、中央から行い、端部は定められた間隔以下とする。

（6）原則として引き通し、鉄筋の重ね継手長さは$L_1$とする。

（7）定着長さ及び受け筋は、図9.2による。
　　ただし、引き通すことができない場合は、図9.3により梁内に定着する。

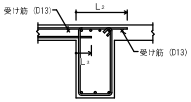


図9.2　スラブ筋の定着長さ及び受け筋（その1）

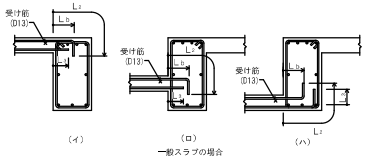


一般スラブの場合

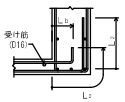


耐圧スラブの場合

図9.3　スラブ筋の定着長さ及び受け筋（その2）

## 9.2　片持スラブ

片持スラブは、プレキャストコンクリート部材又は現場打ちコンクリート部材とする。
プレキャストコンクリート部材とする場合の躯体への接続方法は、設計図による。

片持スラブの配筋は、次による。

（1）片持スラブの配筋（CS形配筋）は、表9.2並びに図9.4及び図9.5により、配筋種別及びスラブ厚さは、設計図による。

表9.2　CS形配筋

| 配筋種別 | | 主筋 |
|---|---|---|
| CS1 | 上 | D13-100@ |
| | 下 | D13-200@ |
| CS2 | 上 | D13-150@ |
| | 下 | D13-300@ |
| CS3 | 上 | D10, D13-150@ |
| | 下 | D10, D13-300@ |
| CS4 | 上 | D10, D13-200@ |
| | 下 | D10-200@ |

| 配筋種別 | | 主筋 |
|---|---|---|
| CS5 | 上 | D10-200@ |
| | 下 | D10-400@ |
| CS6 | 上 | D10, D13-200@ |
| | 下 | ―― |
| CS7 | 上 | D10-200@ |
| | 下 | ―― |

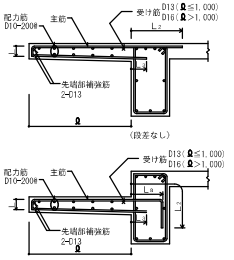


（注）1．先端の折り曲げ長さしは、スラブ厚さよりかぶり厚さを除いた長さとする。

図9.4　片持スラブの配筋（CS11からCS15）

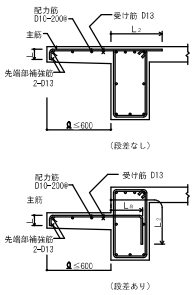


（注）1．先端の折り曲げ長さしは、スラブ厚さよりかぶり厚さを除いた長さとする。

図9.5　片持スラブの配筋（CS16及びCS17）

（2）先端に壁が付く場合の配筋は、図9.6による。

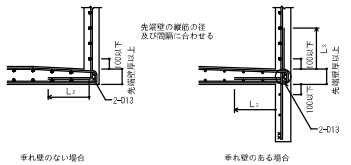


図9.6　先端に壁が付く場合の配筋

（3）出隅部

（ア）出隅部の補強筋は設計図により、配筋方法は、図9.7による。

（イ）出隅受け部分（図9.7の斜線部分）の補強筋は設計図による。

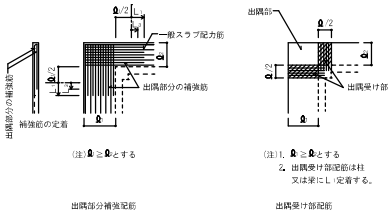


図9.7　片持ちスラブ出隅部の補強配筋

一級建築士 第312200号
構造設計一級建築士 第　7798号　有川 貴志


株式会社第一建築設計事務所
〒350-1126　埼玉県川越市旭町3-19-3
TEL 049-243-0357　FAX 049-244-5372
一級建築士 大臣登録 第317080号　倉田 委美


| 承認者 | 責任者 | 担当 |
|---|---|---|
| 杉原 | 倉田 | |

| JOB CODE | 工事名称 | 図面番号 |
|---|---|---|
| 202403002 | 高坂分署庁舎新築工事（建築） | SG － 05 |
| 年／月／日 2024／12／10　改訂 | 図面名称 構造関係共通図（配筋標準図・その3） | 縮尺 A1 Noscale A3 Noscale |

## 9.3 スラブ等の補強

（1）スラブ開口部の補強
スラブ開口部の補強方法は、設計図による。設計図になければ、(ア)(イ)による。
（ア）スラブ開口の最大径が700mm以下の場合は、図9.8により開口によって切られる鉄筋と同量の鉄筋で開口を補強し、隅角部に斜め方向に2-D13（ℓ₁≧2L₁）シングルを上下筋の内側に配筋する。

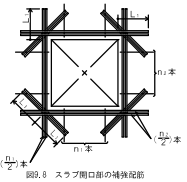


図9.8 スラブ開口部の補強配筋

（イ）スラブ開口の最大径が両方向の配筋間隔以下で、鉄筋を緩やかに曲げることにより、開口部を避けて配筋できる場合は、補強を省略することができる。

（2）屋根スラブの補強
屋根スラブの出隅及び入隅部分には、図9.9により、補強筋を上端筋の下側に配置する。

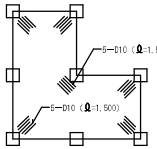


（3）土間スラブの打継ぎ補強
基礎梁とスラブを一体打ちとしないで、打継ぎを設ける場合の補強は図9.10による。
ただし、土間スラブとは、土に接するスラブで S形の配筋によるものをいう。

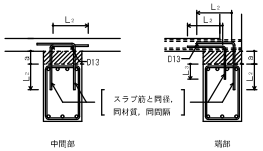


（注）a≦300の場合

図9.10 打継ぎ補強配筋

（4）土間コンクリートの補強
土間コンクリートの補強筋は、設計図による。なお、基礎梁との接合部は、図9.11による。

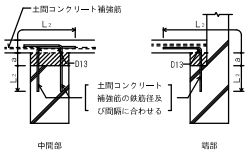


（注）a≦300の場合

図9.11 土間コンクリートと基礎梁との接合部配筋

## 10.1 片持スラブ形階段

片持スラブ形階段の配筋は、表10.1及び図10.1により、寸法及び配筋種別は、設計図による。

表10.1 片持スラブ形階段の配筋

t：スラブ厚さ

| 配筋種別 | KA1 | KA2 |
|---|---|---|
| 配筋図 | 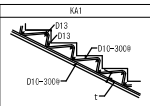 | 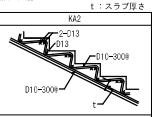 |
| 配筋種別 | KA3 | KA4 |
| 配筋図 | 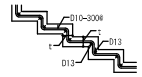 | 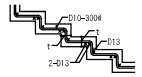 |



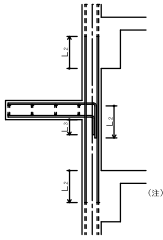


（注）1．壁配筋は、8.1(3)による。
2．階段主筋は、壁の中心線を越えてから縦に下ろす。
3．スラブ配力筋の継手及び定着の長さは、表3.3
［鉄筋の定着の長さ］のL₂とする。

図10.1 片持スラブ形階段配筋の定着

## 10.2 二辺固定スラブ形階段

二辺固定スラブ形階段は、プレキャストコンクリート部材又は現場打ちコンクリート部材とする。
プレキャストコンクリート部材とする場合の躯体への接続方法は設計図による。

二辺固定スラブ形階段の配筋は表10.2並びに図10.2及び図10.3により、寸法及び配筋種別は、設計図による。

表10.2 二辺固定スラブ形配筋

| 配筋種別 | 上端筋、下端筋とも（全域） |
|---|---|
| KB1 | D13-200@ |
| KB2 | D13-150@ |
| KB3 | D13-100@ |
| KB4 | D13,D16-150@ |
| KB5 | D16-150@ |
| KB6 | D16-125@ |
| KB7 | D16-100@ |

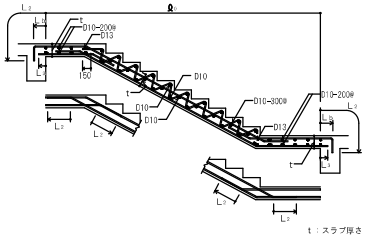


図10.2 二辺固定スラブ形階段配筋（その１）

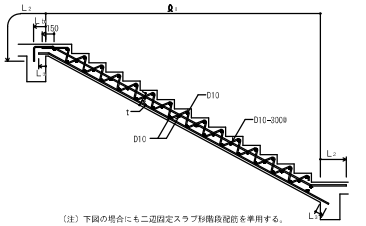


（注）下図の場合にも二辺固定スラブ形階段配筋を準用する。

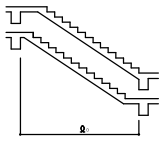

t：スラブ厚さ

図10.3 二辺固定スラブ形階段配筋（その２）

## 11.1 梁貫通孔

（1）梁貫通孔は、次による。
（ア） 梁貫通孔補強筋の名称等は、図11.1による。
（イ） 孔の径は、梁せいの1/3以下とする。
（ウ） 孔の上下方向の位置は、梁せい中心付近とし、梁中央部下端は梁下端よりD/3（Dは梁せい）の範囲には設けてはならない。
（エ） 孔は、柱面から原則として、1.5D 以上離す。ただし、基礎梁及び壁付帯梁は除く。
（オ） 孔が並列する場合の中心間隔は、孔の径の平均値の 3倍以上とする。
（カ） 縦筋及び上下縦筋は、あばら筋の形に配筋する。
（キ） 補強筋は、主筋の内側とする。また、鉄筋の定着長さは、図11.2による。
（ク） 溶接金網の余長は、1格子以上とし、突出しは10mm以上とする。
（ケ） 溶接金網の貫通孔部分には、鉄筋 f-13 のリング筋を取り付ける。
なお、リング筋は、溶接金網に 4箇所以上溶接する。
（コ） 溶接金網の割付け始点は、横筋ではあばら筋の下側とし、縦筋では貫通孔の中心とする。
（サ） 他の開孔を設けない範囲は、図11.3による。

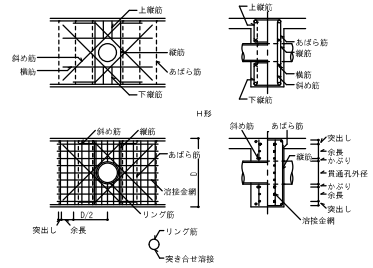


図11.1 梁貫通孔補強筋の名称等

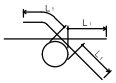


図11.2 補強筋の定着長さ

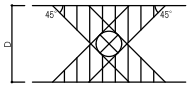


図11.3 他の開孔を設けない範囲

（2）梁貫通孔の補強形式は表11.1～表11.2により、配筋種別は設計図による。

表11.1 H形配筋

| 配筋種別 | 斜め筋 | 縦筋 | 横筋 | 上下縦筋 | 配筋図 |
|---|---|---|---|---|---|
| H1 | 2-2-D13 | なし | なし | なし | 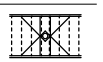 |
| H2 | | 2-2-D13 | | | |
| H3 | 4-2-D13 | 2-2-D13 | 2-2-D13 | 2-2-D13 | 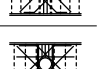 |
| H4 | 4-2-D16 | | | | |
| H5 | 4-2-D16 | 4-2-D13 | 2-2-D13 | 3-2-D13 | 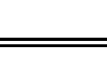 |
| H6 | 4-2-D19 | | | | |
| H7 | 4-2-D22 | | | | |

（注）------ は、一般部分のあばら筋を示す。

表11.2 縦形配筋

| 配筋種別 | 斜め筋 | 縦筋 | 溶接金網 | 配筋図 |
|---|---|---|---|---|
| MH1 | 2-2-D13 | なし | なし | 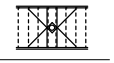 |
| MH2 | | 2-2-D13 | | |
| MH3 | 2-2-D13 | 2-2-D13 | 2-6φ-100@ | |
| MH4 | 4-2-D13 | | | |
| MH5 | 4-2-D16 | | | |
| MH6 | 4-2-D16 | 4-2-D13 | 2-6φ-100@ | 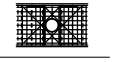 |
| MH7 | 4-2-D19 | | | |

（注）------ は、一般部分のあばら筋を示す。

## 11.2 コンクリートブロック帳壁との取合い

（1）控壁は、次による。
（ア）控壁の配置は、設計図による。
（イ）配筋は、図11.4による。

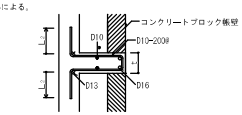


図11.4 控壁の配筋（水平、垂直とも）

（2）帳壁が土間コンクリート上に設置される場合の補強は、図11.5による。

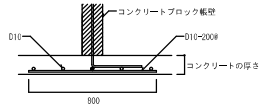


図11.5 壁付き土間コンクリートの補強配筋

## 11.3 パラペット

パラペットの先端補強筋は図11.6により、コンクリート厚さ及び配筋は構造図による。

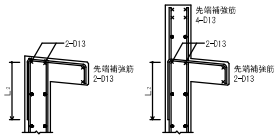


図11.6 パラペットの先端補強筋

## 12 擁壁

宅地造成等規制区域外での高さ2m以下の擁壁の鉄筋の定着長さは図12により、コンクリートの厚さ及び配筋は構造図による。

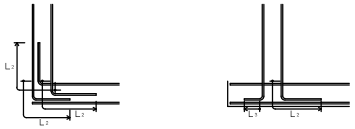


図12 擁壁の鉄筋の定着長さ

## 13 スリット

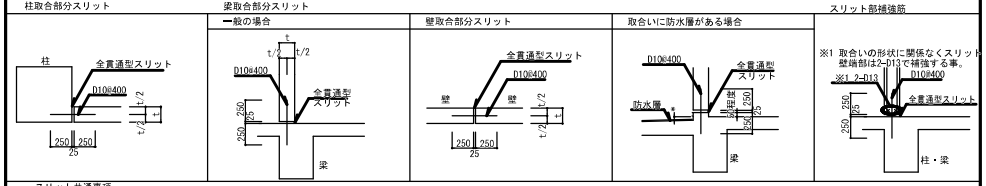


スリット共通事項
記事（特記無き限り）
1. 全貫通型スリットは既製品を使用する。
2. スリット配置は伏図・軸組図参照のこと。
3. スリット鉄筋は防錆処理を施す。
4. スリット部は耐火構造用目地材とする。

一級建築士 第312200号
構造設計一級建築士 第 7798号 有川 貴志


株式会社第一建築設計事務所
〒350-1126 埼玉県川越市旭町3-19-3
TEL 049-243-0357 FAX 049-244-5372
一級建築士 大臣登録 第317080号 倉田 委美


| 承認者 | 責任者 | 担当 | JOB CODE | 工事名称 | 図面番号 |
|---|---|---|---|---|---|
| 杉原 | 倉田 | | 202403002 | 高坂分署庁舎新築工事（建築） | SG － 06 |
| | | | 年／月／日 2024／12／10 改訂 | 図面名称 構造関係共通図（配筋標準図・その4） | 縮尺 A1 Noscale A3 Noscale |

## ボーリング柱状図

調査名　高坂分署設計業務　地盤調査

ボーリングNo.

事業・工事名

シートNo.

| | | | | | |
|---|---|---|---|---|---|
| ボーリング名 | No.1 | 調査位置 | 埼玉県東松山市大字西本宿３７８－１，３９９－２ | 北緯 | 36°0'08.20" |
| 発注機関 | 株式会社　第一建築設計事務所 | 調査期間 | 令和６年４月22日 ～ ４年５月19日 | 東経 | 139°22'59.30" |
| 調査業者名 | 株式会社　ウムシング　埼玉支店 〒355-0316 川越市大字上戸1-1-1 | 主任技術者 | 渋谷　朋樹 | 現場代理人 | 大竹　俊　コ 高宏 オ 千塚　咲紀 |
| 孔口標高 | KBM ±0.0m | 角度 | 度 | 方向 | 度 |
| 総掘進長 | 15.32m | 使用機種 | 地盤勾配 | 使用機種 | 地盤勾配 |
| ボーリング責任者 | 田村　幸男　平田川　昇 | 試錐機 | 扶桑KH-SH YBA-55 | ハンマー落下装置 | 半自動落下装置 |
| エンジン | ヤンマーHDFE NFD-10 | ポンプ | KANO V-5/V5-P | | |

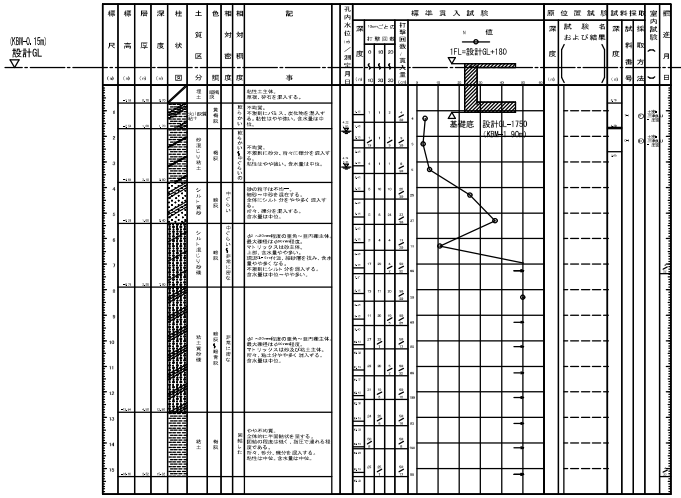


## ボーリング柱状図

調査名　高坂分署設計業務　地盤調査

ボーリングNo.

事業・工事名

シートNo.

| | | | | | |
|---|---|---|---|---|---|
| ボーリング名 | No.2 | 調査位置 | 埼玉県東松山市大字西本宿３７８－１，３９９－２ | 北緯 | 36°0'07.84" |
| 発注機関 | 株式会社　第一建築設計事務所 | 調査期間 | 令和６年４月15日 ～ ６年５月１日 | 東経 | 139°22'59.40" |
| 調査業者名 | 株式会社　ウムシング　埼玉支店 〒355-0316 川越市大字上戸1-1-1 | 主任技術者 | 渋谷　朋樹 | 現場代理人 | 大竹　俊　コ 高宏 オ 千塚　咲紀 |
| 孔口標高 | KBM ±0.0m | 角度 | 度 | 方向 | 度 |
| 総掘進長 | 15.27m | 使用機種 | 地盤勾配 | 使用機種 | 地盤勾配 |
| ボーリング責任者 | 田村　幸男 | 試錐機 | 扶桑KH-SH | ハンマー落下装置 | 半自動落下装置 |
| エンジン | ヤンマーHDFE | ポンプ | KANO V-5 | | |

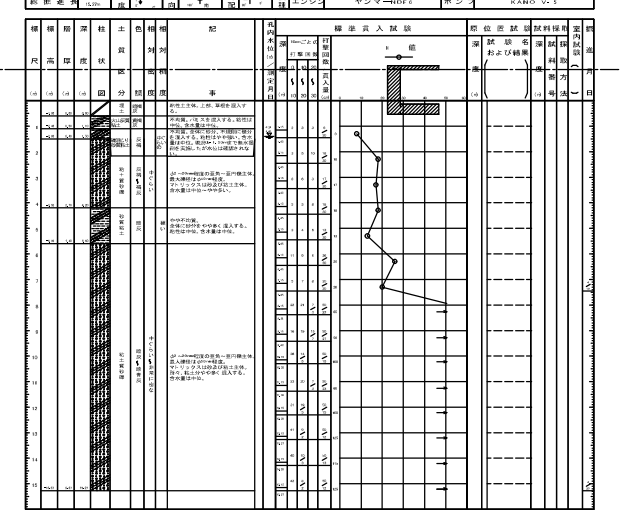

一級建築士 第312200号
構造設計一級建築士 第　7798号　有川 貴志


株式会社第一建築設計事務所
〒350-1126　埼玉県川越市旭町3-19-3
TEL 049-243-0357　FAX 049-244-5372
一級建築士 大臣登録 第317080号　倉田 委美


| 承認者 | 責任者 | 担当 |
|---|---|---|
| 杉原 | 倉田 | |

| | | | |
|---|---|---|---|
| JOB CODE 202403002 | 工事名称 | 高坂分署庁舎新築工事（建築） | 図面番号 |
| 年／月／日 2024／12／10　改訂 | 図面名称 | ボーリング柱状図 | 縮尺 A1 Noscale A3 Noscale |

SG － 07

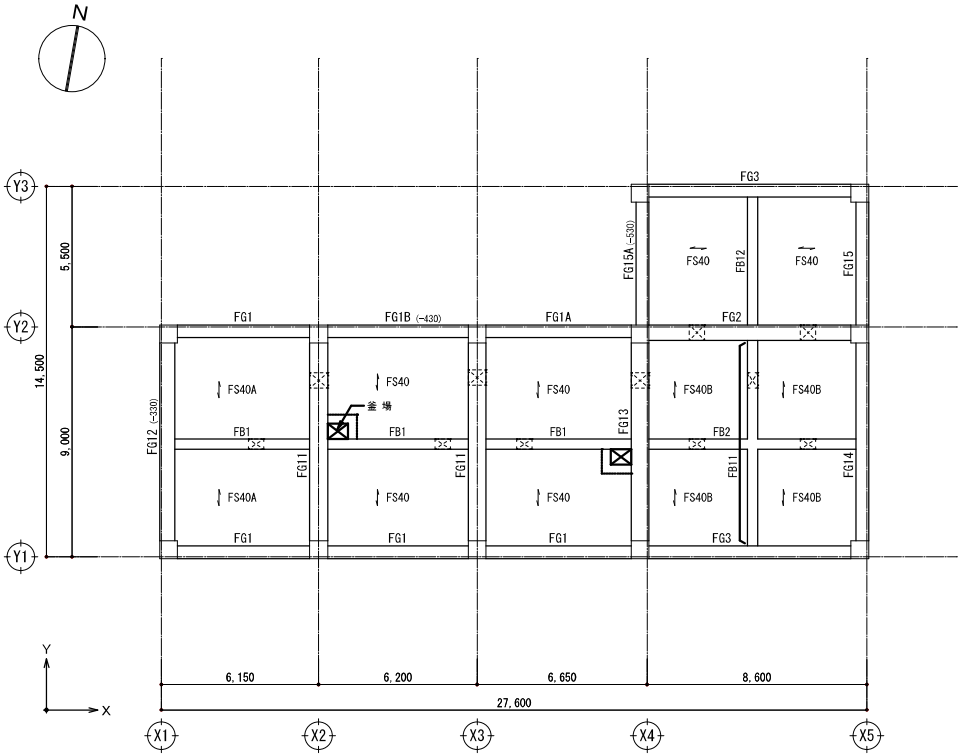


基 礎 伏 図

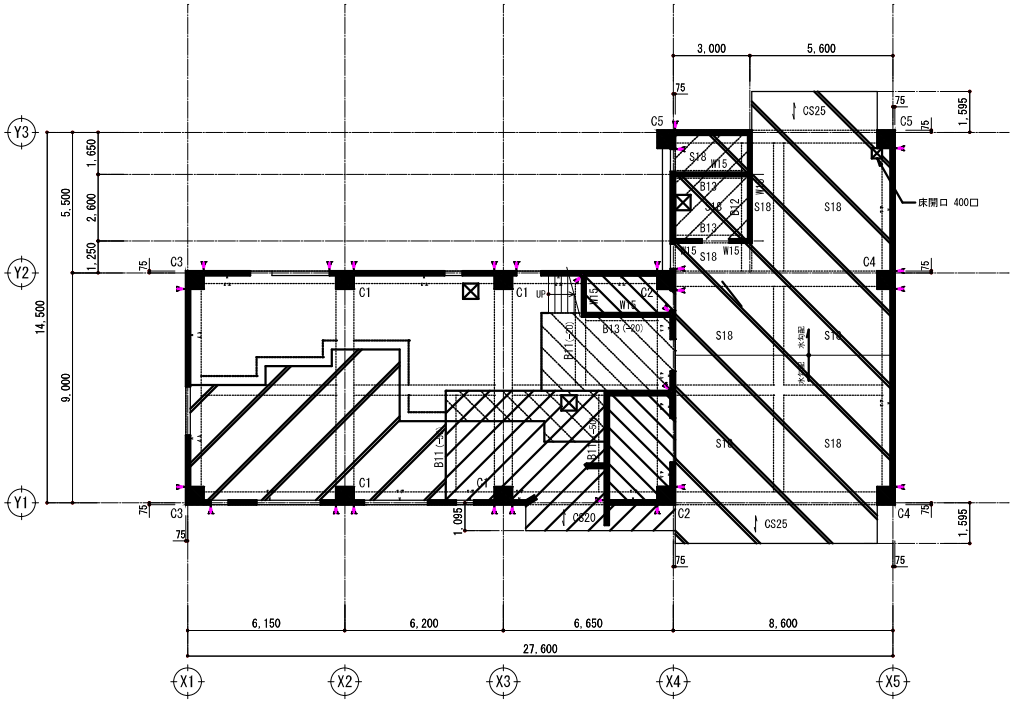


1 階 伏 図

共通事項　（特記なき限り下記とする）

1. 本図は、見下げ図 とする
2. 1FL = 設計GL+180
3. 基礎梁天端レベルは、1FL−130 とする
4. （　）内寸法は、1FL からの基礎梁天端レベルを示す
5. 梁上端は、各スラブ天端まで 増打ち とする
6. 基礎下端レベルは、設計GL−1,750 とする
7. 耐圧盤天端レベルは、下記とする
   ・・・ 1FL−1,530
8. 印は、スラブ主筋方向 を示し、
9. は、増打ち を示す
10. 印は、人通孔 600φ を示す
11. 印は、釜場 を示す （600×800×600）

共通事項　（特記なき限り下記とする）

1. 本図は、見下げ図 とする
2. 1FL = 設計GL+180
3. 壁は、 W18 を示す
4. (B)小梁天端レベルは、1FL−130 とする
   （　）内数値は、1FL からの梁天端レベルを示す
5. 梁上端は、スラブ天端まで 増打ち とする
6. スラブは、S15 とする
7. 印は、CSスラブ主筋方向 を示し、
   特記なきは、短辺方向を主筋方向 とする
8. 印は鉛直スリット、印は水平スリットを示す
9. スラブ天端レベルは、下記とする
   ・・・ 1FL−20
   ・・・ 1FL−20（上端増打ち 10mm ）
   ・・・ 1FL−50
   ・・・ 1FL−50（上端増打ち 30mm ）
   ・・・ 1FL−60
   ・・・ 1FL−100
   ・・・ 1FL−130
   ・・・ 1FL−130（上端増打ち 70mm ）
10. は、増打ち を示す
11. 印は、床点検口 を示す

一級建築士 第312200号
構造設計一級建築士 第 7798号　有川 貴志


株式会社 第一建築設計事務所
〒350-1126 埼玉県川越市旭町3-19-3
TEL 049-243-0357 FAX 049-244-5372
一級建築士 大臣登録 第317080号　倉田 委美


| 承認者 | 責任者 | 担当 | JOB CODE | 工事名称 | 図面番号 |
|---|---|---|---|---|---|
| 杉原 | 倉田 | | 202403002 | 高坂分署庁舎新築工事（建築） | S − 01 |
| | | | 年／月／日 2024／12／10 改訂 | 図面名称 基礎・1階 伏 図 | 縮尺 A1 1：100 A3 1：200 |

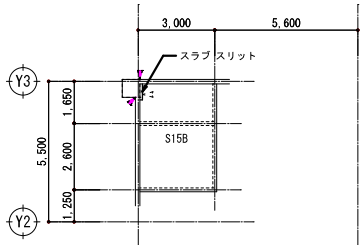


1FL+3,000 伏図

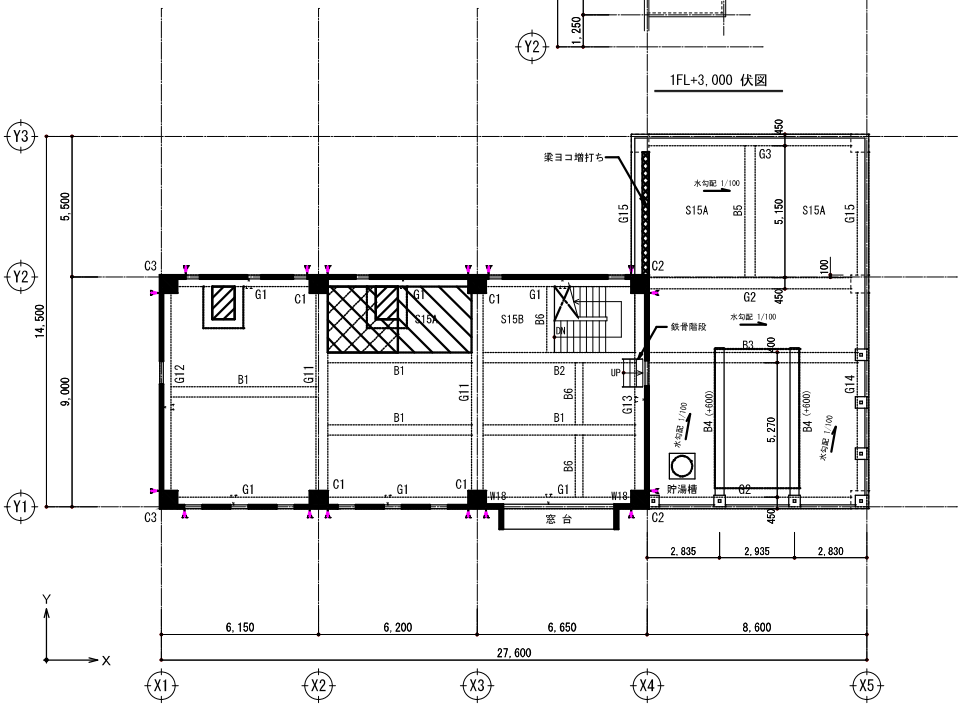


２ 階 伏 図

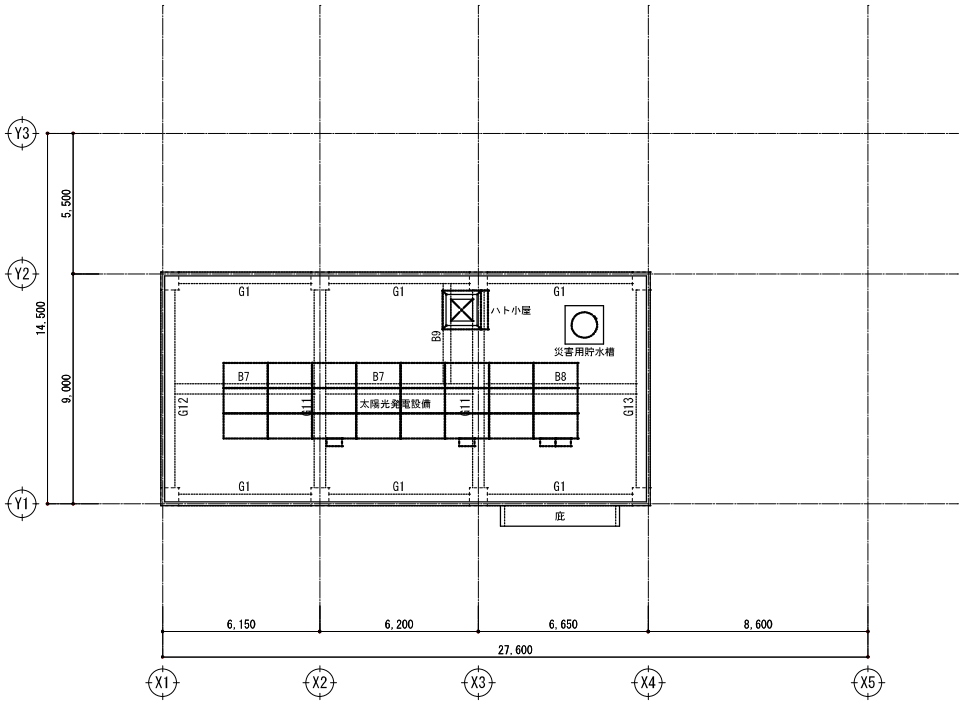


R 階 伏 図

共通事項　（特記なき限り下記とする）

1. 本図は、見下げ図 とする
2. 壁は、 W15 を示す
3. 梁天端レベルは、2FL-20 とする
4. （　）内寸法は、2FL からの梁天端レベルを示す
5. スラブは、S15 とする
6. スラブ天端レベルは、下記とする
   - ・・・ 2FL-20
   - ・・・ 2FL-35
   - ・・・ 1FL-35（上端増打ち 15mm ）
   - ・・・ 2FL-140
7. 屋根勾配は、増打ち とする
8. 印は鉛直スリット、印は水平スリットを示す
9. は、増打ち を示す

共通事項　（特記なき限り下記とする）

1. 本図は、見下げ図 とする
2. 梁天端レベルは、RSL±0 とする
3. スラブは、S15 とする
4. スラブ天端レベルは、RSL±0 とし 勾配は増打ち とする
5. は、増打ち を示す
6. 印は、CSスラブ主筋方向 を示し、特記なきは、短辺方向を主筋方向 とする

一級建築士 第312200号
構造設計一級建築士 第 7798号　有川 貴志


株式会社第一建築設計事務所
〒350-1126　埼玉県川越市旭町3-19-3
TEL 049-243-0357　FAX 049-244-5372
一級建築士 大臣登録 第317080号　倉田 委美


| 承認者 | 責任者 | 担当 | JOB CODE | 工事名称 | 図面番号 |
|---|---|---|---|---|---|
| 杉原 | 倉田 | | 202403002 | 高坂分署庁舎新築工事（建築） | S－02 |
| | | | 年／月／日 2024／12／10 改訂 | 図面名称 ２階・R階 伏 図 | 縮尺 A1 1：100 A3 1：200 |

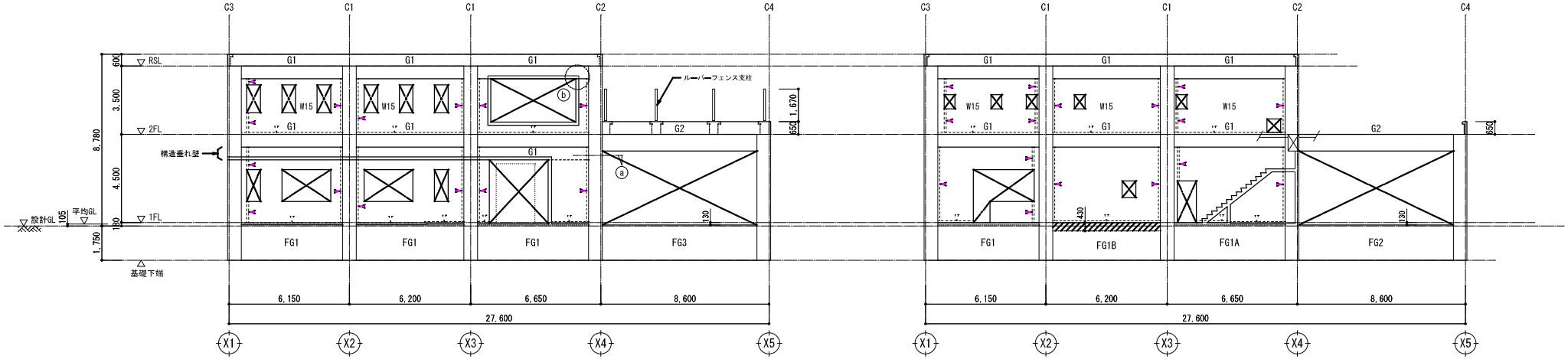


Y1通り 軸組図

Y2通り 軸組図

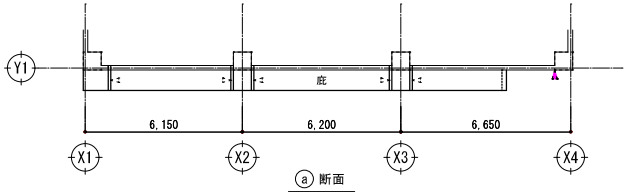


ⓐ 断面

b部 配筋詳細図 S=1/50

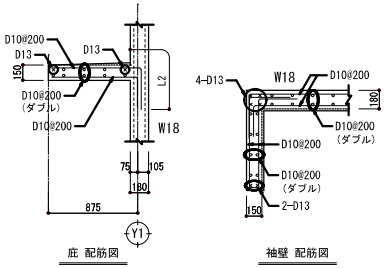


庇 配筋図

袖壁 配筋図

共通事項 (特記なき限り下記とする)

1. 壁は、W18 とする
2. R階梁天端レベルは、RSL±0 とする
3. 2階梁天端レベルは、2FL-20 とする
4. 基礎梁天端レベルは、1FL-130 とする
5. Y 印は鉛直スリット、Y 印は水平スリットを示す
6. ▨ は、増打ち を示す

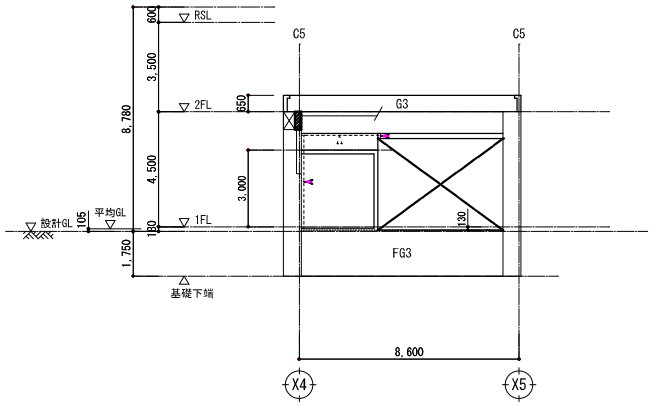


Y3通り 軸組図

一級建築士 第312200号
構造設計一級建築士 第 7798号 有川 貴志

| | | | | | | | |
|---|---|---|---|---|---|---|---|
| 株式会社 第一建築設計事務所 | 〒350-1126 埼玉県川越市旭町3-19-3<br>TEL 049-243-0357 FAX 049-244-5372 | 一級建築士 大臣登録 第317080号 倉田 委美 | 承認者 杉原 | 責任者 倉田 | 担当 | JOB CODE 202403002<br>年／月／日 2024／12／10 改訂 | 工事名称 高坂分署庁舎新築工事（建築）<br>図面名称 軸組図(1)<br>縮尺 A1 1：100 A3 1：200 | 図面番号 S－03 |

共通事項　（特記なき限り下記とする）

1. 壁は、W18 とする
2. R階梁天端レベルは、RSL±0 とする
3. 2階梁天端レベルは、2FL-20 とする
4. 基礎梁天端レベルは、1FL-130 とする
5. Y 印は鉛直スリット、Y 印は水平スリットを示す
6. ▨ は、増打ち を示す

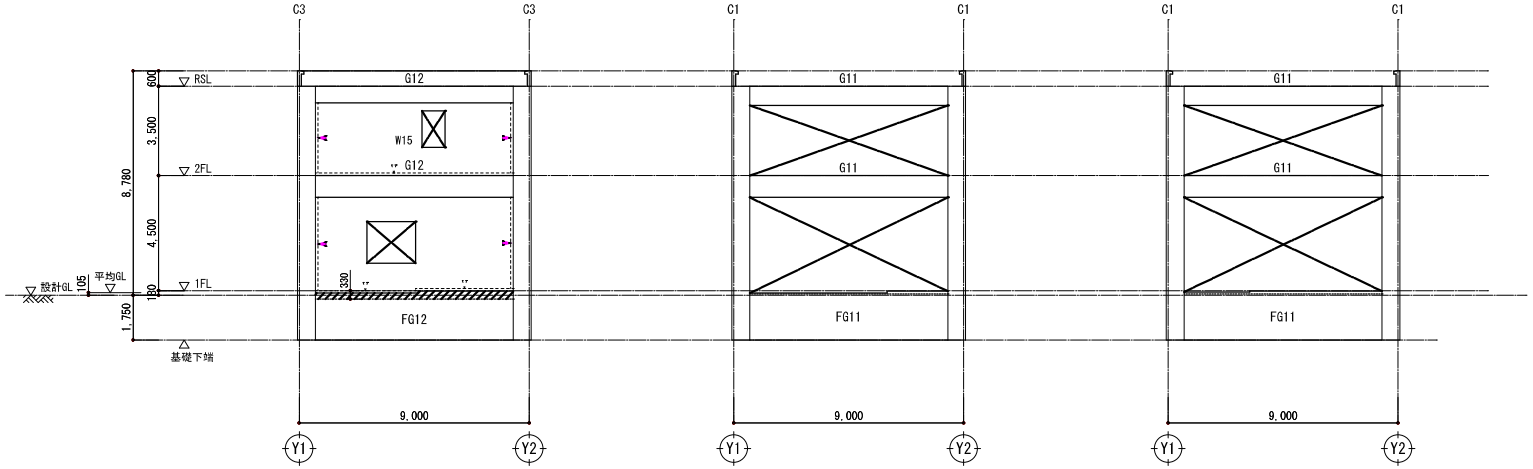


X1通り 軸組図　　X2通り 軸組図　　X3通り 軸組図

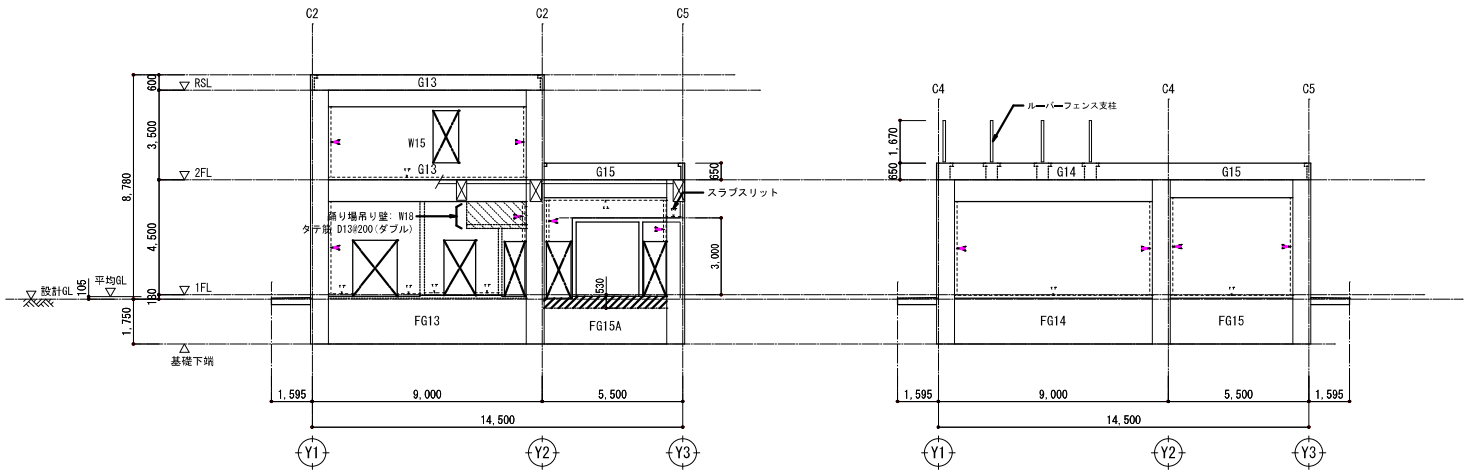


X4通り 軸組図　　X5通り 軸組図

一級建築士 第312200号
構造設計一級建築士 第 7798号　有川 貴志


株式会社第一建築設計事務所
〒350-1126 埼玉県川越市旭町3-19-3
TEL 049-243-0357 FAX 049-244-5372
一級建築士 大臣登録 第317080号　倉田 委美


| 承認者 | 責任者 | 担当 | JOB CODE | 工事名称 | 図面番号 |
|---|---|---|---|---|---|
| 杉原 | 倉田 | | 202403002 | 高坂分署庁舎新築工事（建築） | S－04 |
| | | | 年／月／日 2024／12／10 改訂 | 図面名称 軸組図(2) | 縮尺 A1 1：100 A3 1：200 |

## 基礎梁リスト　S=1/80

共通事項　特記なき限り下記とする。
1) 使用材料　鉄筋――D10～D16:SD295　　2) 腹筋 2x4-D13 とする。
D19～D25:SD345　　3) 巾止メ筋 D10@1,000 以内とする。

| 符号 | FG1 | FG1A | | | FG1B | FG2 | | | FG3 |
|---|---|---|---|---|---|---|---|---|---|
| 位置 | 全断面 | X3 端 | 中央 | X4 端 | 全断面 | X4 端 | 中央 | X5 端 | 全断面 |
| 断面 | 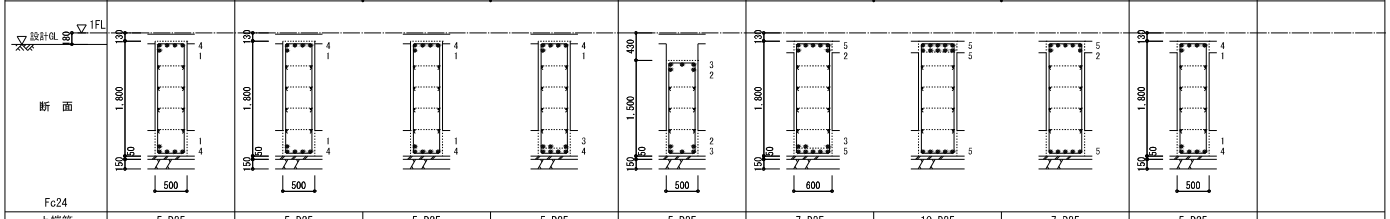 | | | | | | | | |
| 上端筋 | 5-D25 | 5-D25 | 5-D25 | 5-D25 | 5-D25 | 7-D25 | 10-D25 | 7-D25 | 5-D25 |
| 下端筋 | 5-D25 | 5-D25 | 5-D25 | 7-D25 | 5-D25 | 8-D25 | 5-D25 | 5-D25 | 5-D25 |
| スターラップ | 2 □ -D13 @ 200 | 2 □ -D13 @ 200 | | | 2 □ -D13 @ 200 | 2 □ -D13 @ 200 | | | 2 □ -D13 @ 200 |
| 腹筋 | | | | | 2x3-D13 | | | | |

| 符号 | FG11 | | FG12 | | FG13 | | FG14 | FG15 | FG15A | |
|---|---|---|---|---|---|---|---|---|---|---|
| 位置 | 端部 | 中央 | 端部 | 中央 | 端部 | 中央 | 全断面 | 全断面 | Y2 端 | 中央,Y3 端 |
| 断面 | 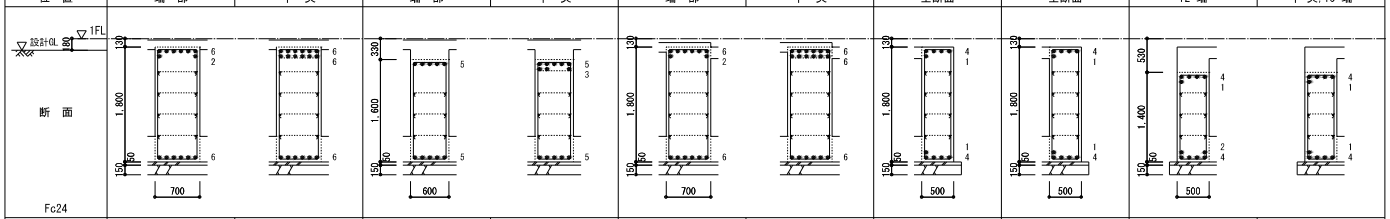 | | | | | | | | | |
| 上端筋 | 8-D25 | 12-D25 | 5-D25 | 8-D25 | 8-D25 | 12-D25 | 5-D25 | 5-D25 | 5-D25 | 5-D25 |
| 下端筋 | 6-D25 | 6-D25 | 5-D25 | 5-D25 | 6-D25 | 6-D25 | 5-D25 | 5-D25 | 6-D25 | 5-D25 |
| スターラップ | 2 □ -D13 @ 150 | | 2 □ -D13 @ 200 | | 2 □ -D13 @ 150 | | 2 □ -D13 @ 200 | 2 □ -D13 @ 200 | 2 □ -D13 @ 200 | |
| 腹筋 | | | 2x3-D13 | | | | | | 2x3-D13 | |

| 符号 | FB1 | | | FB2 | | | FB11 | | FB12 | |
|---|---|---|---|---|---|---|---|---|---|---|
| 位置 | X1 端 | 中央 | X2,X3,X4 端 | X4 端 | 中央 | X5 端 | 端部 | 中央 | 全断面 | |
| 断面 | 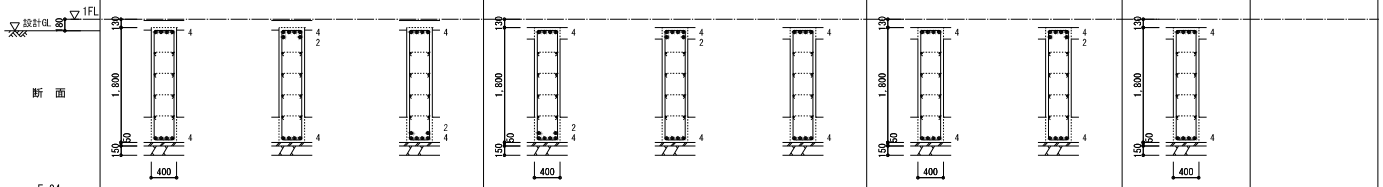 | | | | | | | | | |
| 上端筋 | 4-D25 | 6-D25 | 4-D25 | 4-D25 | 6-D25 | 4-D25 | 4-D25 | 6-D25 | 4-D25 | |
| 下端筋 | 4-D25 | 4-D25 | 6-D25 | 6-D25 | 4-D25 | 4-D25 | 4-D25 | 4-D25 | 4-D25 | |
| スターラップ | 2 □ -D13 @ 200 | | | 2 □ -D13 @ 200 | | | 2 □ -D13 @ 200 | | 2 □ -D13 @ 200 | |
| 腹筋 | | | | | | | | | | |

### 基礎梁主筋標準位置

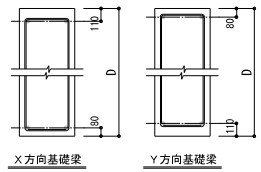


X方向とY方向で梁せいが異なる場合、または梁天端レベルが異なる場合は、直交する梁主筋と干渉しない位置に主筋を配置する。

### カットオフ長さ　(中央上端筋)

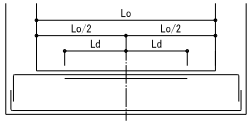


FG2 : Ld=3,050
FG11,FG12,FG13 : Ld=3,450

### 基礎梁貫通孔施工可能範囲図

※通気管(100φ)は補強不要とする。
スターラップは、貫通孔からのかぶり厚を確保し配筋する。
スターラップの割付け方法を監理者に確認すること。

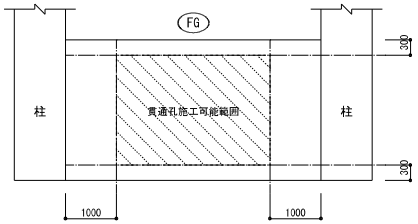


FB の場合は、上下、端部共に端から300mmの範囲は、原則梁貫通は不可能とする。

### 人通孔補強リスト

| 符号 | スターラップ Ⓐ | スターラップ Ⓑ | 水平補強筋 (上下共) | 斜め補強筋 1箇所あたり |
|---|---|---|---|---|
| FG2 | 2-D13@200 | 2-D13@200 | 2-D19 | 2-D16 |
| FG11 | 2-D13@150 | 2-D13@150 | 2-D19 | 2-D16 |
| FG13 | 2-D13@150 | 2-D13@150 | 2-D19 | 2-D16 |
| FB1 | 2-D13@200 | 2-D13@200 | 2-D19 | 2-D16 |
| FB2 | 2-D13@200 | 2-D13@200 | 2-D19 | 2-D16 |
| FB11 | 2-D13@200 | 2-D13@200 | 2-D19 | 2-D16 |

### 増打ち配筋要領図

※意匠図による

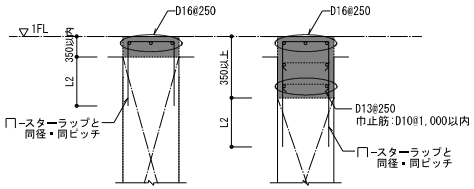


梁天端増打ち

### 釜場配筋要領図

※意匠図による

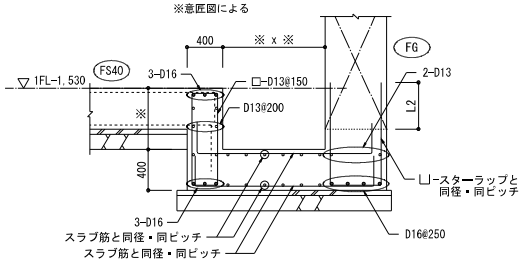


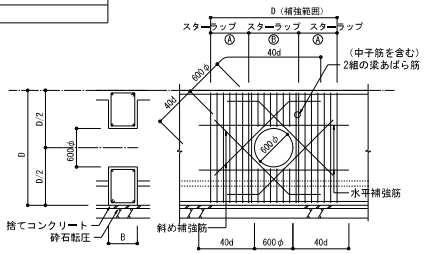


註記)水平、斜め補強筋の定着長は、孔際から40dとする。

### 連通管設置要領図

1)通気管 (100φ) は補強不要
2)設備スリーブの補強は、規準図による。

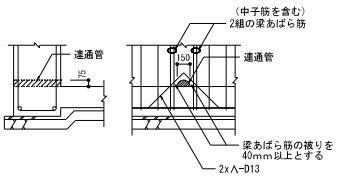


一級建築士 第312200号
構造設計一級建築士 第 7798号　有川 貴志


株式会社第一建築設計事務所
〒350-1126 埼玉県川越市旭町3-19-3
TEL 049-243-0357 FAX 049-244-5372
一級建築士 大臣登録 第317080号　倉田 委美


| 承認者 | 責任者 | 担当 | JOB CODE | 工事名称 | 図面番号 |
|---|---|---|---|---|---|
| 杉原 | 倉田 | | 202403002 | 高坂分署庁舎新築工事（建築） | S－05 |
| | | | 年／月／日 2024／12／10 改訂 | 図面名称 基礎梁リスト | 縮尺 A1 1：40 A3 1：80 |

## 柱リスト S=1/80

特記なき限り下記とする.

1) 使用材料　鉄筋――D10～D16:SD295　　2) フープは、溶接閉鎖型 とする.

D19～D25:SD345　　3) 柱梁仕口内フープは、□-D13ダブル@100 とする.

| 符号 | C1 | C2 | C3 | C4 | C5 |
|---|---|---|---|---|---|
| 2 階 Fc24 | 700×700 4-6 | 700×700 4-6 | 700×700 4-6 | | |
| 主筋 | 16-D25 | 16-D25 | 16-D25 | | |
| フープ | 2□ -D13 @ 100 | 2□ -D13 @ 100 | 2□ -D13 @ 100 | | |
| 1 階 Fc24 | 700×700 4-6 | 700×700 4-6 | 700×700 4-6 | 700×700 6-6 | 700×700 4-4 |
| 主筋 | 16-D25 | 16-D25 | 16-D25 | 20-D25 | 12-D25 |
| フープ | 2□ -D13 @ 100 | 2□ -D13 @ 100 | 2□ -D13 @ 100 | 2□ -D13 @ 100 | 2□ -D13 @ 100 |

## 大梁リスト S=1/80

特記なき限り下記とする.

1) 使用材料　鉄筋――D10～D16:SD295　　2) 巾止め筋は、D10@1,000以内とする.

D19～D25:SD345

| 符号 | G1 | | G2 | | | G3 | |
|---|---|---|---|---|---|---|---|
| 位置 | 端部 | 中央 | X4 端 | 中央 | X5 端 | 端部 | 中央 |
| ▽RSL R 階 Fc24 | 650×450 4-4 | 4-4 | | | | | |
| 上端筋 | 4-D25 | 4-D25 | | | | | |
| 下端筋 | 4-D25 | 4-D25 | | | | | |
| スターラップ | 2□ -D13 @ 200 | | | | | | |
| 腹筋 | 2-D10 | | | | | | |
| ▽2FL-20 2 階 Fc24 | 650×450 4-1-4 | 4-4 | 850×450 4-2-4 | 4-1-4 | 4-4 | 850×450 4-4 | 4-1-4 |
| 上端筋 | 5-D25 | 4-D25 | 6-D25 | 4-D25 | 4-D25 | 4-D25 | 4-D25 |
| 下端筋 | 4-D25 | 4-D25 | 4-D25 | 5-D25 | 4-D25 | 4-D25 | 5-D25 |
| スターラップ | 2□ -D13 @ 200 | | 2□ -D13 @ 200 | | | 2□ -D13 @ 200 | |
| 腹筋 | 2-D10 | | 2-D10 | | | 2-D10 | |

| 符号 | G11 | | G12 | | G13 | | | G14 | | | G15 | | |
|---|---|---|---|---|---|---|---|---|---|---|---|---|---|
| 位置 | 端部 | 中央 | 端部 | 中央 | Y1 端 | 中央 | Y2 端 | Y1 端 | 中央 | Y2 端 | Y2 端 | 中央 | Y3 端 |
| ▽RSL R 階 Fc24 | 750×450 4-1-4 | 4-1-4 | 650×550 5-4 | 4-5 | 650×550 5-4 | 4-5 | 5-4 | | | | | | |
| 上端筋 | 5-D25 | 4-D25 | 5-D25 | 4-D25 | 5-D25 | 4-D25 | 5-D25 | | | | | | |
| 下端筋 | 4-D25 | 5-D25 | 4-D25 | 5-D25 | 4-D25 | 5-D25 | 4-D25 | | | | | | |
| スターラップ | 2□ -D13 @ 200 | | 2□ -D13 @ 200 | | 2□ -D13 @ 200 | | | | | | | | |
| 腹筋 | 2-D10 | | 2-D10 | | 2-D10 | | | | | | | | |
| ▽2FL-20 2 階 Fc24 | 850×450 4-2-4 | 4-2-4 | 850×450 4-2-4 | 4-2-4 | 850×550 5-2-5 | 5-2-5 | 5-3-5 | 850×450 4-1-4 | 4-2-4 | 4-2-4 | 700×450 4-2-2-4 Ld=1,700 | 4-4 | 4-4 |
| 上端筋 | 6-D25 | 4-D25 | 6-D25 | 4-D25 | 7-D25 | 5-D25 | 8-D25 | 5-D25 | 4-D25 | 6-D25 | 6-D25 | 4-D25 | 4-D25 |
| 下端筋 | 4-D25 | 6-D25 | 4-D25 | 6-D25 | 5-D25 | 7-D25 | 8-D25 | 4-D25 | 6-D25 | 4-D25 | 6-D25 | 4-D25 | 4-D25 |
| スターラップ | 2□ -D13 @ 150 | | 2□ -D13 @ 200 | | 3□ -D13 @ 150 | | | 2□ -D13 @ 200 | | | 2□ -D13 @ 200 | | |
| 腹筋 | 2-D10 | | 2-D10 | | 2-D10 | | | 2-D10 | | | 2-D10 | | |

### 大梁主筋標準位置

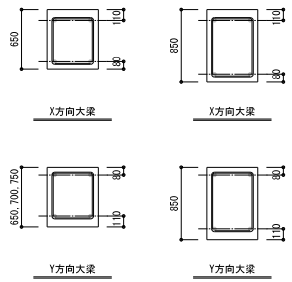


主筋の梁内定着　大梁主筋の梁内での定着長（L'）は、下式による.

L'≧Max(Ld,Lo/4+15d)

L'がLo/2以上となる場合は、通し配筋とする.

一方の端部が中央と同配筋となる場合は、

L'を3×Lo/4+15dとする.

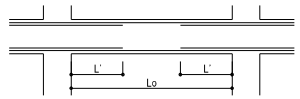


一級建築士 第312200号
構造設計一級建築士 第 7798号　有川 貴志


株式会社第一建築設計事務所
〒350-1126 埼玉県川越市旭町3-19-3
TEL 049-243-0357 FAX 049-244-5372
一級建築士 大臣登録 第317080号　倉田 委美


| 承認者 | 責任者 | 担当 | JOB CODE | 工事名称 | 図面番号 |
|---|---|---|---|---|---|
| 杉原 | 倉田 | | 202403002 | 高坂分署庁舎新築工事（建築） | S－06 |
| | | | 年／月／日 2024／12／10 改訂 | 図面名称 柱・大梁リスト | 縮尺 A1 1：40 A3 1：80 |

## 壁リスト　S=1/50

共通事項　特記なき限り下記とする.
1) 使用材料　鉄筋―――D10～D16:SD295 ,D19～D25:SD345
2) 巾止メ筋 D10@1,000 以内とする.

| 符　号 | | W15 | W18 | |
|---|---|---|---|---|
| 断　面 | | 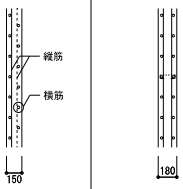 |  | |
| 壁 筋 | 縦　筋 | D10@200(チドリダブル) | D10@200(ダブル) | |
| | 横　筋 | D10@200(チドリダブル) | D10@200(ダブル) | |
| 開口補強筋 | 縦　筋 | 2-D13 | 2-D13 | |
| | 横　筋 | 2-D13 | 2-D13 | |
| | 斜め筋 | 1-D13 | 1-D13 | |
| 備　考 | | | | |



## 構造スリット詳細図

特記外　構造スリットの詳細な位置は仕上タイルや石が構造スリットを跨がないように仕上材割付図に基づき決定すること.

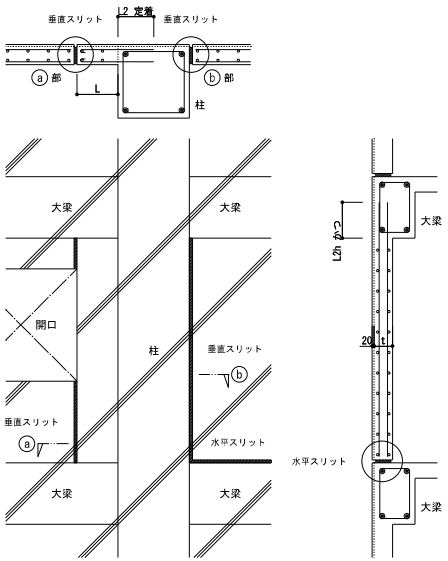



| 要求性能 | | |
|---|---|---|
| 層間変位追従性能 | 層間変形角 | 1/200で損傷なし(シールを除く)<br>1/100で補修により初期性能回復 |
| 耐火性能 | 耐火時間 | 1時間以上 |
| 水密性能 | 漏水限界圧力差 | 980Pa 以上かつ、<br>水漏れしないこと. |
| 遮音性能 | 音響透過損失 | 30db |

注)
- 構造スリットは、既製品を使用する.
- 構造スリットは、上記の要求性能を満足させるため第三者機関の性能試験に合格したものを使用する.
- 垂直スリットは、上図 L寸法 が300を超える場合は a部 に設け、300以下の場合は、b部 に設ける.

## 小梁リスト　S=1/80

共通事項　特記なき限り下記とする.
1) 使用材料　鉄筋―――D10～D16:SD295 ,D19～D25:SD345
2) 巾止メ筋 D10@1,000 以内とする.

| 符　号 | B1 | | | B2 | | | B3 | | | B4 | | B5 | | B6 |
|---|---|---|---|---|---|---|---|---|---|---|---|---|---|---|
| 位　置 | 端　部 | 中　央 | 連続端 | X3　端 | 中　央 | X4　端 | X4　端 | 中　央 | X5　端 | 端　部 | 中　央 | 端　部 | 中　央 | 全断面 |
| 断　面 | 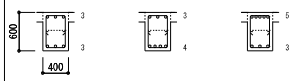 | | | 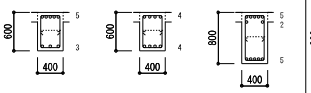 | | | 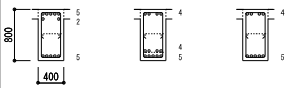 | | | 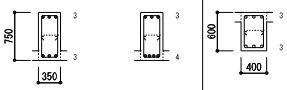 | | 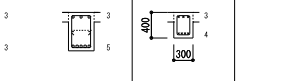 | |  |
| | | | | ハンチ長さ L=1,200 | | | | | | | | | | |
| 上端筋 | 3-D22 | 3-D22 | 5-D22 | 5-D22 | 4-D22 | 7-D22 | 7-D22 | 4-D22 | 4-D22 | 3-D19 | 3-D19 | 3-D22 | 3-D22 | 3-D16 |
| 下端筋 | 3-D22 | 4-D22 | 3-D22 | 3-D22 | 4-D22 | 5-D22 | 5-D22 | 9-D22 | 5-D22 | 3-D19 | 4-D19 | 3-D22 | 5-D22 | 4-D16 |
| スターラップ | 2□-D13 @ 200 | | | 2□-D13 @ 200 | | | 2□-D13 @ 200 | | | 2□-D10 @ 200 | | 2□-D13 @ 200 | | 2□-D10 @ 200 |
| 腹　筋 | 2-D10 | | | 2-D10 | | | 2-D10 | | | 2-D10 | | 2-D10 | | — |

| 符　号 | B7 | | | B8 | | | B9 | | B11 | | B12 | | B13 |
|---|---|---|---|---|---|---|---|---|---|---|---|---|---|
| 位　置 | 端　部 | 中　央 | 連続端 | X3　端 | 中　央 | X4　端 | 全断面 | | 端　部 | 中　央 | 端　部 | 中　央 | 全断面 |
| 断　面 | 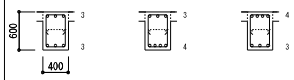 | | | 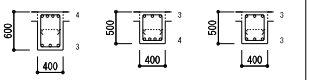 | | | | | 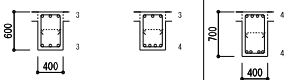 | | 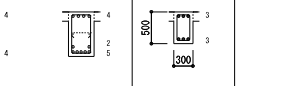 | |  |
| | | | | ハンチ長さ L=600 | | | | | | | | | |
| 上端筋 | 3-D22 | 3-D22 | 4-D22 | 4-D22 | 3-D22 | 3-D22 | 3-D19 | | 3-D22 | 3-D22 | 4-D22 | 4-D22 | 3-D19 |
| 下端筋 | 3-D22 | 4-D22 | 3-D22 | 3-D22 | 4-D22 | 3-D22 | 3-D19 | | 3-D22 | 4-D22 | 4-D22 | 7-D22 | 3-D19 |
| スターラップ | 2□-D13 @ 200 | | | 2□-D13 @ 200 | | | 2□-D10 @ 200 | | 2□-D13 @ 200 | | 2□-D13 @ 200 | | 2□-D10 @ 200 |
| 腹　筋 | 2-D10 | | | 2-D10 | | | — | | 2-D10 | | 2-D10 | | — |

一級建築士 第312200号
構造設計一級建築士 第　7798号　有川 貴志


株式会社第一建築設計事務所
〒350-1126　埼玉県川越市旭町3-19-3
TEL 049-243-0357　FAX 049-244-5372
一級建築士 大臣登録 第317080号　倉田 委美


| 承認者 | 責任者 | 担当 | JOB CODE | 工事名称 | 図面番号 |
|---|---|---|---|---|---|
| 杉原 | 倉田 | | 202403002 | 高坂分署庁舎新築工事（建築） | S－07 |
| | | | 年／月／日 2024／12／10 改訂 | 図面名称 壁・小梁リスト | 縮尺 A1 1：25,40 A3 1：50,80 |

## スラブリスト

共通事項　特記なき限り下記とする.

1) 使用材料　鉄筋ーーーD10～D16:SD295

| 符号 | 版厚 | 位置 | 主筋方向（短辺方向） 端部 | 主筋方向（短辺方向） 中央部 | 配力筋方向（長辺方向） 端部 | 配力筋方向（長辺方向） 中央部 | 備考 |
|---|---|---|---|---|---|---|---|
| S15 | 150 | 上端筋 | D10・D13 @200 | ← | D10・D13 @200 | ← | |
| | | 下端筋 | D10 @200 | ← | D10 @200 | ← | |
| S15A | 150 | 上端筋 | D13 @200 | ← | D13 @200 | ← | 車庫屋根．書庫 |
| | | 下端筋 | D10・D13 @200 | ← | D10・D13 @200 | ← | |
| S15B | 150 | 上端筋 | D10 @200 | ← | D10 @200 | ← | 倉庫(2階)，小屋裏 |
| | | 下端筋 | D10 @200 | ← | D10 @200 | ← | |
| S18 | 180 | 上端筋 | D13 @150 | ← | D13 @150 | ← | 車庫 |
| | | 下端筋 | D13 @150 | ← | D13 @150 | ← | |
| | | | | | | | |
| | | | | | | | |
| CS20 | 200 | 上端筋 | D13 @200 | ← | D10 @200 | ← | ポーチ |
| | | 下端筋 | D10 @200 | ← | D10 @200 | ← | |
| CS25 | 250 | 上端筋 | D16 @200 | ← | D10 @200 | ← | 車庫 |
| | | 下端筋 | D13 @200 | ← | D10 @200 | ← | |
| | | | | | | | |
| FS40 | 400 | 上端筋 | D16 @150 | ← | D16 @200 | ← | |
| | | 下端筋 | D16 @150 | ← | D16 @200 | ← | |
| FS40A | 400 | 上端筋 | D16 @100 | ← | D16 @150 | ← | |
| | | 下端筋 | D16 @200 | ← | D16 @150 | ← | |
| FS40B | 400 | 上端筋 | D16 @200 | ← | D16 @200 | ← | |
| | | 下端筋 | D16 @200 | ← | D16 @200 | ← | |

### 片持ちスラブ配筋図　A3：S=1/50

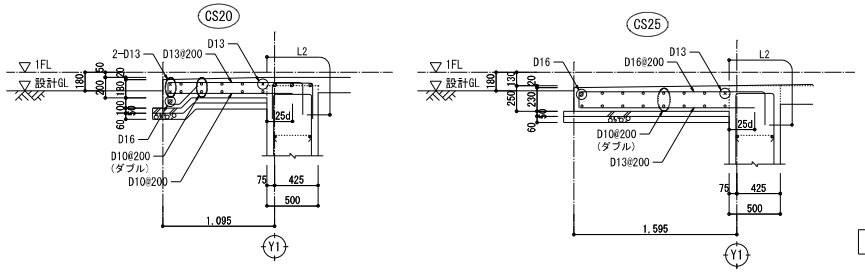


### 災害用貯水槽基礎配筋図　A3：S=1/50

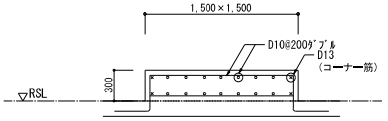


### パラペット配筋図　A3：S=1/50

※意匠図による

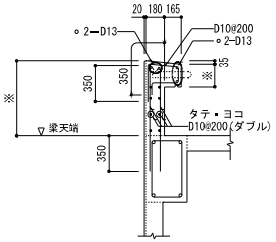


### PS立上がり配筋図　S=1/50

※意匠図による

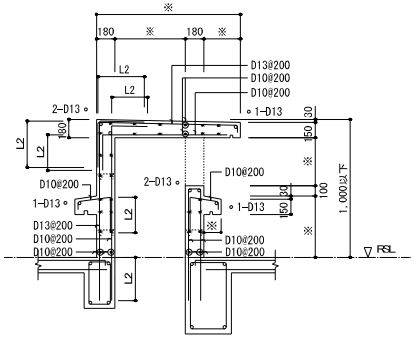


### 電気式ボイラー基礎配筋図　A3：S=1/50

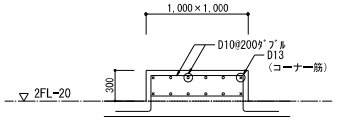


### 階段配筋図　A3：S=1/50

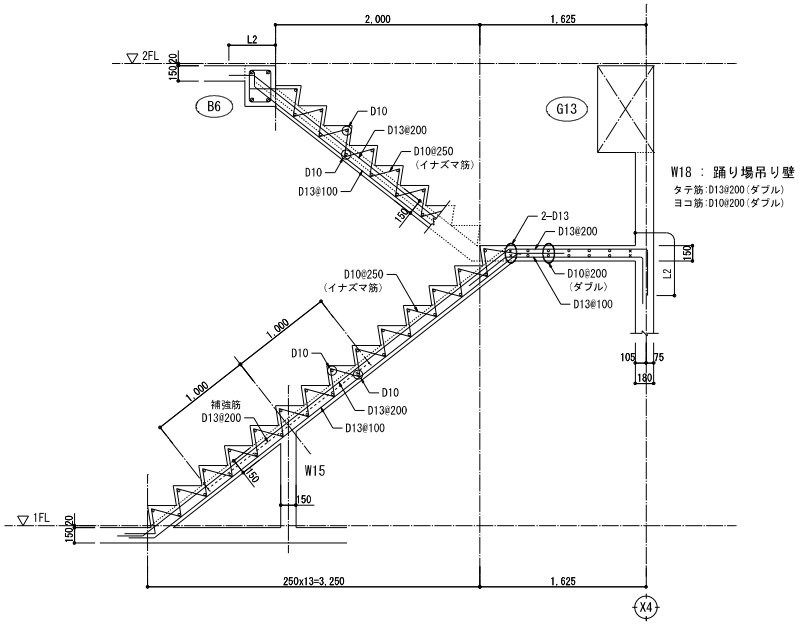


### ルーバーフェンス詳細図　A3：S=1/50

※意匠図による

・鉄骨材質:SS400 とする.

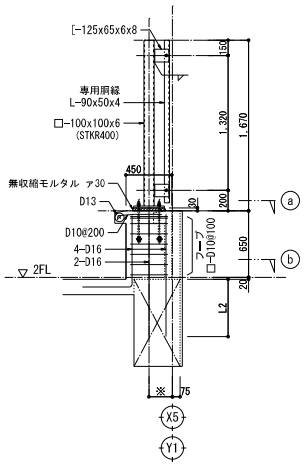


### ルーバーフェンス支柱 柱脚

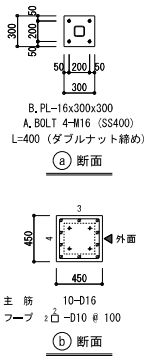


### 鉄骨階段詳細図　A3：S=1/50

※意匠図による

・鉄骨材質:SS400 とする.

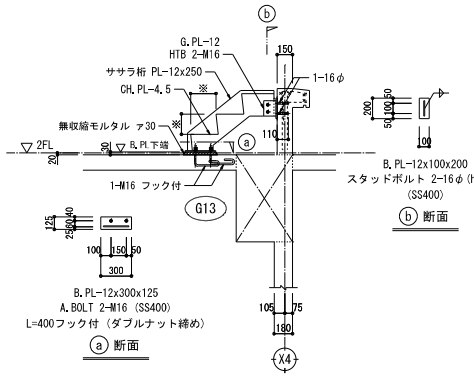


一級建築士 第312200号
構造設計一級建築士 第 7798号　有川 貴志


株式会社第一建築設計事務所
〒350-1126　埼玉県川越市旭町3-19-3
TEL 049-243-0357　FAX 049-244-5372
一級建築士 大臣登録 第317080号　倉田 委美


| 承認者 | 責任者 | 担当 | JOB CODE | 工事名称 | 図面番号 |
|---|---|---|---|---|---|
| 杉原 | 倉田 | | 202403002 | 高坂分署庁舎新築工事（建築） | S－08 |
| | | | 年／月／日 2024／12／10 改訂 | 図面名称 スラブリスト・階段配筋図 | 縮尺 A1 1：25 A3 1：50 |

特記なき限り下記とする。

1. 使用材料　主筋　SD345 (D19～D25)
　フープ・スターラップ　SD295 (D10～D16)
2. フープ は 溶接閉鎖型とする。
3. フープ は 2□-D13@100 とする。
4. 柱・梁仕口内フープ配筋は 直下層と同径、同材質とし □-D13(ダブル)@100 とする。
5. 柱・基礎梁仕口内フープ配筋は □-D13@100 とする。
6. スターラップは 2□-D13@200 とし、腹筋は 2-D10 とする。
7. 巾止筋は D10@1,000 以内 とする。

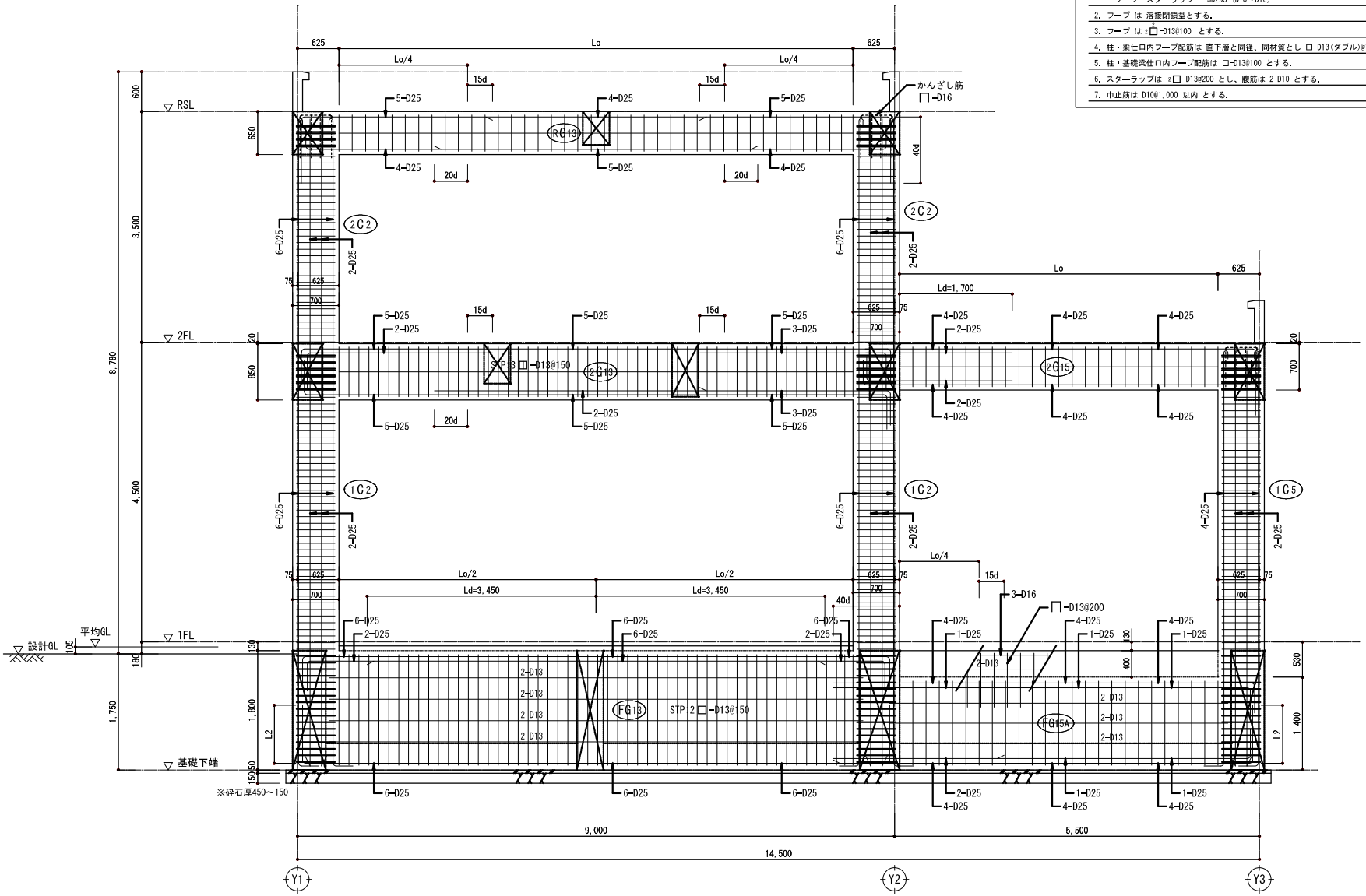


X4通り 架構配筋詳細図　S=1/60

一級建築士 第312200号
構造設計一級建築士 第 7798号　有川 貴志


株式会社第一建築設計事務所
〒350-1126 埼玉県川越市旭町3-19-3
TEL 049-243-0357 FAX 049-244-5372
一級建築士 大臣登録 第317080号　倉田 委美


| 承認者 | 責任者 | 担当 | JOB CODE | 工事名称 | 図面番号 |
|---|---|---|---|---|---|
| 杉原 | 倉田 | | 202403002 | 高坂分署庁舎新築工事（建築） | S－09 |
| | | | 年／月／日 2024／12／10 改訂 | 図面名称 架構配筋詳細図 | 縮尺 A1 1：30 A3 1：60 |

## ホースリフター基礎 配筋図　S=1/50

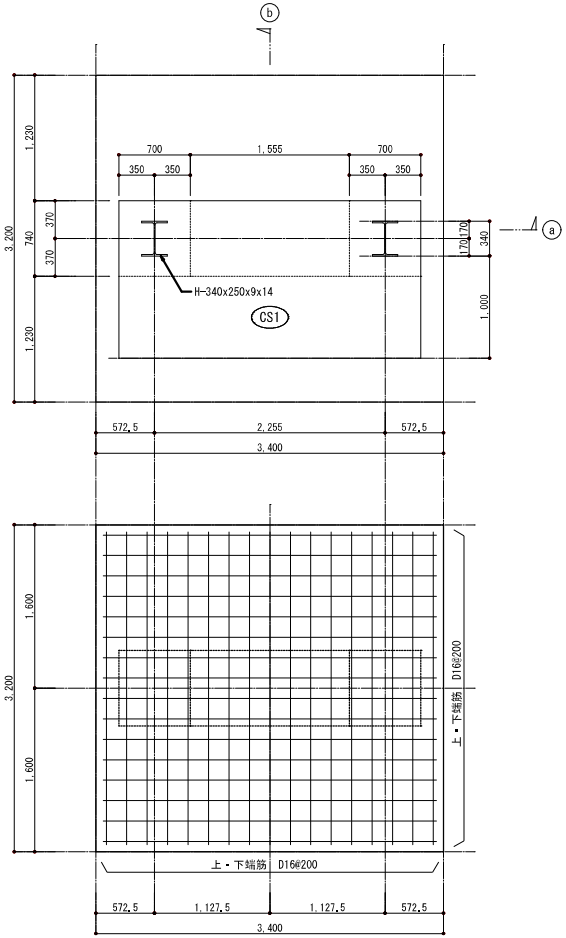


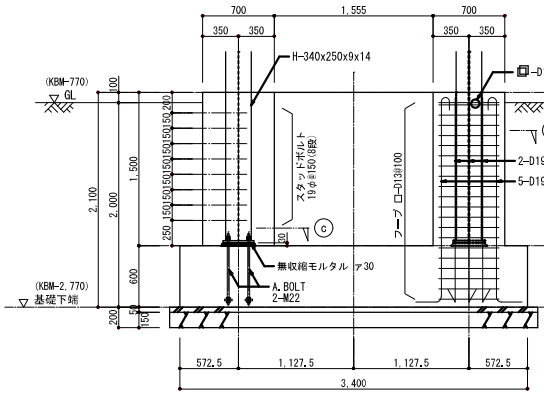


ⓐ 断面

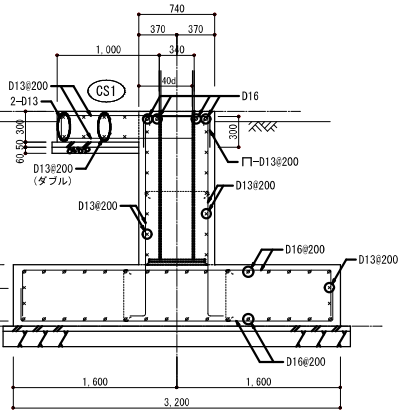


ⓑ 断面

### ホースリフター 柱型・柱脚

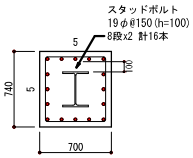


主　筋　16-D19
フープ　2□-D13 @ 100

ⓓ 断面

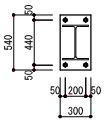


B.PL-22x300x540
A.BOLT 4-M22 (SS400)
L=600（ダブルナット締め）

ⓒ 断面

特記なき限り
1. コンクリート設計強度 Fc=24N/mm²
2. 使用材料　鉄筋 ： D10～D16:SD295
   D19以上 ：SD345
3. 巾止筋　D10@1,000以内 とする.
4. 地耐力 ： 100kN/m² とする.

## 発電機基礎 配筋図　S=1/50

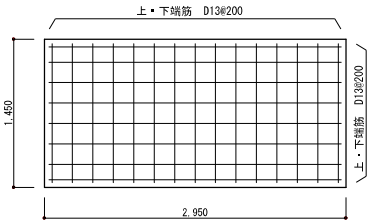


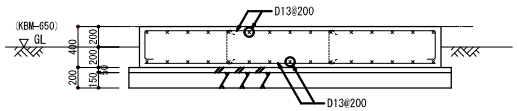


特記なき限り
1. コンクリート設計強度 Fc=24N/mm²
2. 使用材料　鉄筋 ： D10～D16:SD295
3. 巾止筋　D10@1,000以内 とする.
4. 地盤の長期許容応力度は、qa=30kN/m² とする.

一級建築士 第312200号
構造設計一級建築士 第 7798号　有川 貴志


株式会社 第一建築設計事務所
〒350-1126 埼玉県川越市旭町3-19-3
TEL 049-243-0357 FAX 049-244-5372
一級建築士 大臣登録 第317080号　倉田 委美


| 承認者 | 責任者 | 担当 | JOB CODE | 工事名称 | 図面番号 |
|---|---|---|---|---|---|
| 杉原 | 倉田 | | 202403002 | 高坂分署庁舎新築工事（建築） | S－10 |
| | | | 年／月／日 2024／12／10 改訂 | 図面名称 ホースリフター・発電機 基礎 配筋図 | 縮尺 A1 1：25 A3 1：50 |